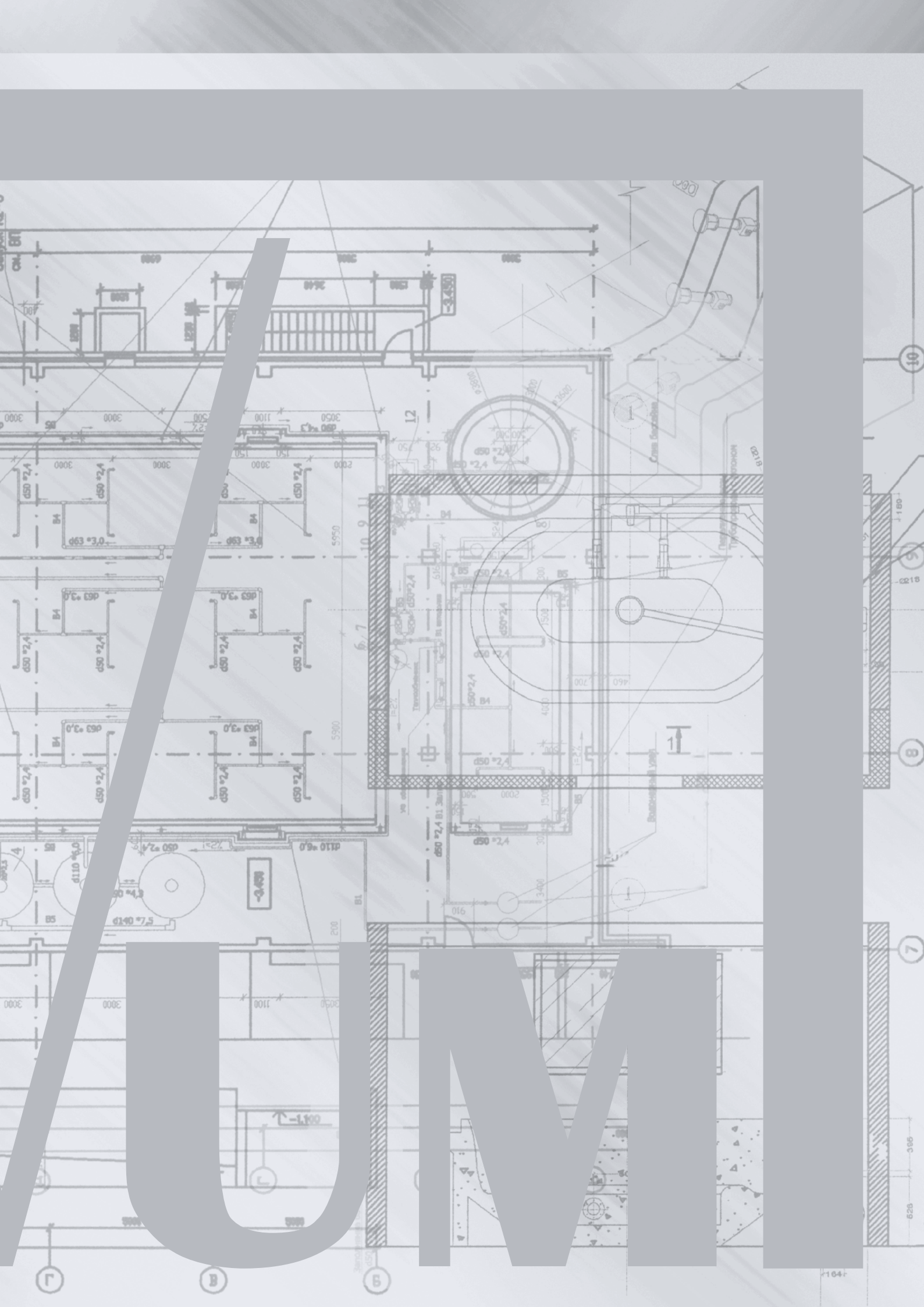
UM









УВАЖАЕМЫЕ КОЛЛЕГИ!

Приветствуем Вас на страницах нашего нового каталога «Бассейны 2019/2020».

Сотрудники нашей фирмы всегда с нетерпением ждут выхода нового издания. Работа над ним занимает львиную долю осени и начала зимы. Все это время нас сопровождают бурные споры и дискуссии, рождаются смелые идеи и креативные предложения. Опыт нашей многолетней работы подсказал нам, что лучше всего выбрать и что может быть Вам интересно в будущем строительном сезоне, надеемся, что оцените и обязательно воспользуетесь.

Кратко о том, что произошло за 2 предыдущих года:

Мы отметили свой 25-летний юбилей.

Фото из истории фирмы НОВУМ.

Такими мы были 25 лет назад.

В рамках празднования юбилея был проведен семинар на тему «Оборудование для бассейнов — современные европейские разработки»

Мы всегда рады делиться с Вами новинками и идеями, Ваше мнение и замечания никогда не остаются без внимания и учитываются в дальнейшей работе, мы гордимся теми успехами, которых достигли совместно с Вами.

Удачного нам всем будущего и счастливого настоящего.

Строкова Татьяна
Генеральный директор ЗАО «НОВУМ Консальтинг»

Оглавление

		Страница
01	**Сборные бассейны**	**10**
	Бассейны люкс-класса	10
	Ремкомплекты	16
02	**Отделочные материалы**	**18**
	Пленочные отделочные материалы	18
	Бордюры	21
	Комплектующие для монтажа	22
03	**Фильтровальное оборудование**	**24**
	Навесные фильтровальные установки	24
	Стационарные фильтровальные установки	25
	Фильтровальные емкости	27
	Фильтрующие материалы	37
	Клапаны для фильтровальных емкостей	38
	Устройства управления фильтрацией и промывкой	39
04	**Насосное оборудование**	**46**
	Насосы	46
	Волосоловки	58
05	**Оборудование для нагрева воды**	**60**
	Проточные электроводонагреватели	60
	Тепловые насосы	64
	Теплообменники	65
06	**Подача и слив воды**	**70**
	Навесные скиммеры	70
	Закладные детали из пластика	71
	Закладные детали из нержавеющей стали	84
	Закладные детали из бронзы	89
07	**Освещение**	**96**
	Фонари из пластика	96
	Фонари из бронзы	99
	Светодиодные лампы PAR 56	100
	Трансформаторы	102
	Фонари LED из бронзы	103
08	**Лестницы, поручни**	**106**
	Лестницы	106
	Поручни	112
	Комплектующие для лестниц и поручней	115

Оглавление

		Страница
09	**Оборудование для отдыха и развлечений**	**118**
	Навесные установки противотока/гидромассажа	118
	Встраиваемые установки противотока/гидромассажа	121
	Встраиваемые установки гидромассажа	134
	Подводные аэромассажные лежанки	143
	Донные гейзеры, аэромассажные сидения	145
	Массажные души	148
	Водяные пушки	152
	Оборудование для индивидуального проектирования	153
10	**Оборудование для бассейнов с системой перелива**	**168**
	Решетки для каналов перелива	168
	Шумоглушители	172
	Комплектующие для компенсационных емкостей	173
	Автоматика для компенсационных емкостей	174
11	**Обработка и уход за водой**	**178**
	Обработка озоном	178
	Обработка ультрафиолетом	184
	Дозирующие насосы	187
	Станции измерения, регулирования и дозации	188
	Дозаторы для таблеток	197
	Средства для ухода за бассейном	198
	Дезинфекция воды	200
	Средства против мутности	204
	Регулировка pH	205
	Специальные средства	206
	Средства для ухода за бассейном	209
	Подводные пылесосы	211
12	**Электрооборудование, автоматика, управление**	**218**
	Пульты управления режимами фильтрации бассейна	218
	Регуляторы уровня	228
	Автоматика для компенсационных емкостей	229
	Пневмо и пьезоуправление	233
	Универсальный дисплей Pool-Display.net	235
	Комплектующие для электрощитов	236
13	**Теплоизолирующие покрытия**	**238**
	Бескаркасные покрытия	238
	Каркасные покрытия	243
	Профильные покрытия	245
	Прозрачные раздвижные навесы	268
14	**Аттракционы**	**276**
	Трамплины	276
	Горки	277
	Аттракцион “Стойка для игры в баскетбол”	279

Оглавление

Страница

15 Дополнительное оборудование 282

Переносные осушители воздуха 282
Стационарные осушители воздуха 283
Разделительные канаты 286
Стартовые тумбы 288
Сигнальное оборудование 289
Гидравлический лифт 290
Коврики 291
Подводный динамик 292

16 Гидромассажные бассейны 294

Бассейны со свободной установкой скиммерного типа 294
Встраиваемые бассейны скиммерного типа 297
Встраиваемые бассейны переливного типа 302
Варианты расцветок бассейнов 312
Комплекты необходимого оборудования 313

17 Трубы, фитинги, арматура из PVC 316

Трубы, шланги 316
Уголки, отводы, тройники, крестовины 317
Муфты, ниппели, переходы 320
Краны, обратные клапаны, накидные гайки, вентили 324
Крышки 327
Краны с электроприводом, затворы, фланцы, буксы 328
Клипсы, кронштейны, клей, очиститель 330

18 Запасные части 332

Запчасти для сборных бассейнов 332
Запчасти для фильтровальных емкостей 335
Запчасти для насосов 337
Запчасти для электроводонагревателей 340
Запчасти для закладных 342
Запчасти для фонарей 346
Запчасти для лестниц 348
Запасные части для озонаторов и УФ установок 349
Запчасти для станций измерения и дозации 350

19 Разное 356

Принципиальная схема бассейна 356
Доставка 357
Предметный указатель 358
Мы работаем для Вас! 372
Общие условия поставки – Гарантии 374
Бланк заказа 375

ПРОГРАММА ПОДБОРА ОБОРУДОВАНИЯ НА NOVUM.RU

ЧТО ЕСТЬ ТОЛЬКО У NOVUM

Для чего и главное для кого мы создали данный ресурс.

• Моментальный обсчет и предоставление начального предложения на оборудование даже в «полевых условиях».

• Удобное обучение и ввод в курс дела новичка по подбору оборудования в минимальные сроки.

• Необременительный и быстрый заказ выбранного оборудования.

А именно:

- пошаговое прохождение всех ступеней подбора оборудования
- невозможность что- либо пропустить и забыть о мелочах
- доступ к подробной технической информации, ценам, наличию и срокам поставки быстрый расчет предложения
- возможность распечатки в розничных ценах в режимах «подробно», «кратко»
- возможность зарезервировать (4 раб. дня) выбранный товар у нас на складе
- оплата прямо на сайте
- информация о трек-номере и дате отправления для отслеживание вашего груза на сайте перевозчика

ПРОБУЙТЕ,
ТЕСТИРУЙТЕ.
ЖДЕМ ВАШИХ ЗАМЕЧАНИЙ
И ПРЕДЛОЖЕНИЙ

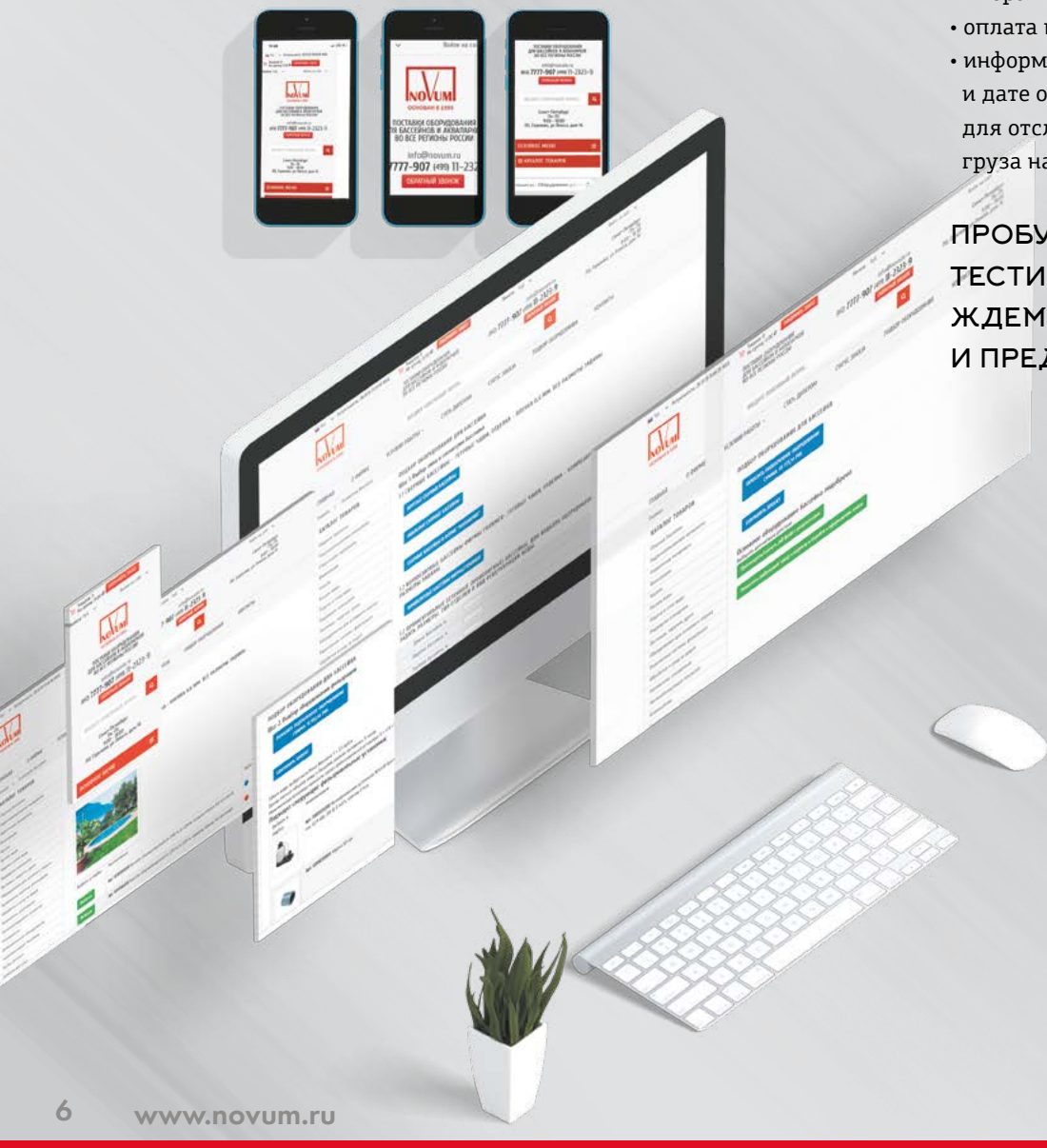

Только на нашем сайте
можно найти самую полную,
подробную и главное
достоверную информацию
со всеми чертежами и ценами.

Программа получает данные
непосредственно с сайтов производителей
и смена информации на заводском
ресурсе приводит к аналогичному
обновлению наших данных
в разделе Запчастей. Самые
ходовые модели мы поместили
в каталог в раздел «Запасные части».

Легко найти,
несложно заказать,
элементарно оплатить
и быстро получить.

ЧТО ЕСТЬ ТОЛЬКО У NOVUM

ЗАПЧАСТИ
SPECK, ASTRAL,
PENTAIR, DOLPHIN,
LAHME (ALLFIT,
FITSTAR, VITALIGHT
НА NOVUM.RU
И В КАТАЛОГЕ

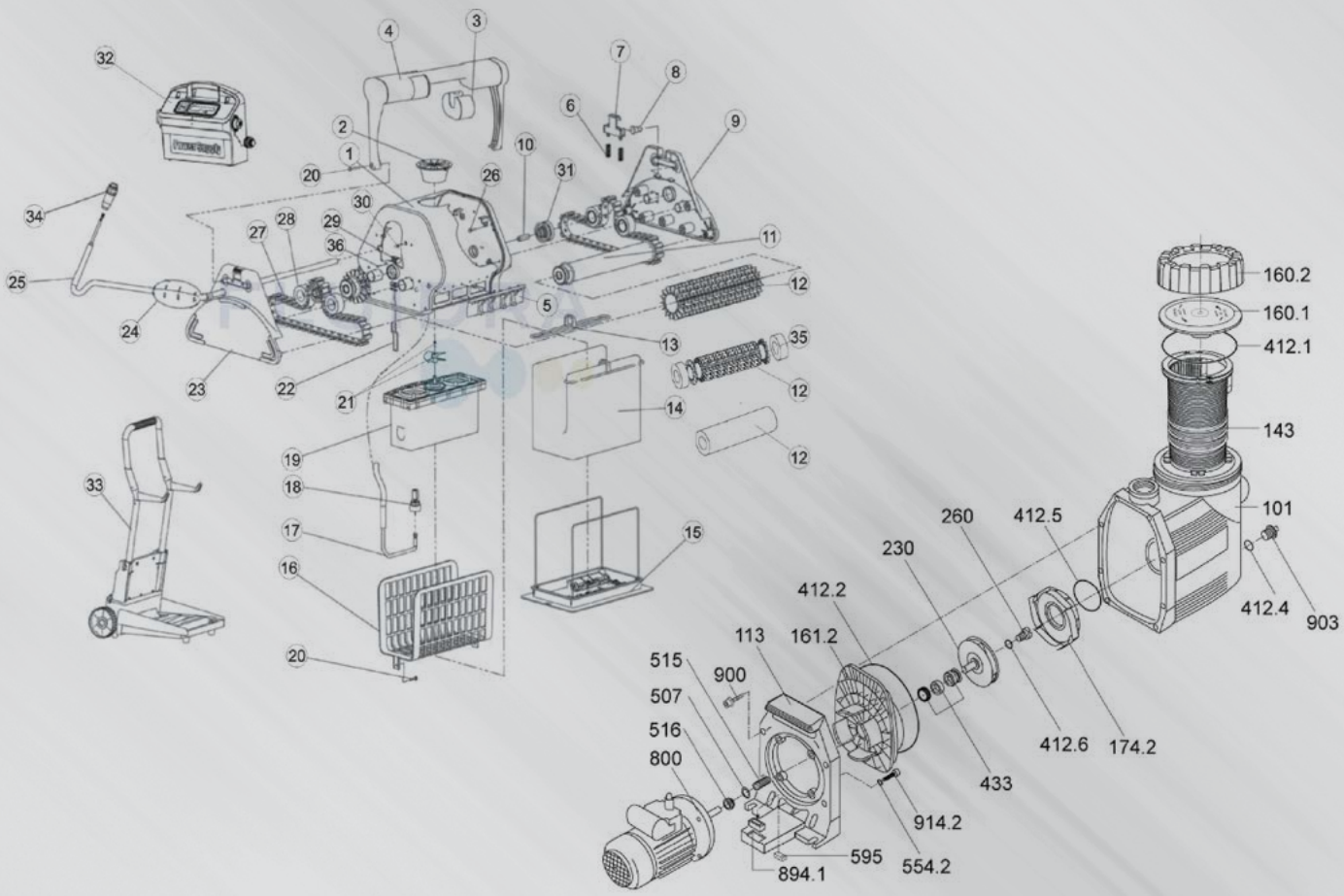

Новые возможности

КАК ПОЛЬЗОВАТЬСЯ КАТАЛОГОМ «БАССЕЙНЫ 2019/2020»

1. Все цены на товары из каталога опубликованы на нашем сайте novum.ru.

2. В данном печатном издании представлены основные технические характеристики и товары, более подробные описания, техпаспорта, сертификаты, а также каталоги запчастей смотрите на сайте novum.ru.

3. Указанные в каталоге и на сайте novum.ru цены являются рекомендованными ценами заводовизготовителей. Они действительны для покупателей на территории России, стран СНГ, Балтии и Европейского Союза. При заключении конкретных договоров с физическими или юридическими лицами цены устанавливаются в рублях, исходя из коммерческого курса продавца.

4. Технические характеристики, номенклатурный состав, фото являются справочным пособием и могут содержать общепринятые допуски, а также неточности и опечатки. Более подробную информацию Вы всегда можете уточнить у наших менеджеров. ЗАО «НОВУМ Консальтинг» оставляет за собой право на внесение изменений и дополнений в настоящее издание. Кроме того будем признательны за сообщение от вас об ошибках в нашем каталоге и на сайте.

5. Срок действия каталога – до 31.03.2021 г.

БЫСТРО — НЕ ЗНАЧИТ ДОРОГО

Всем знакома ситуация: «надо было вчера», все заказали, а несколько «гаек» забыли. Доставка «до дверей» некрупных грузов прекрасно работает уже более 3-х лет.

С 2016 года фирма НОВУМ вместе со своим партнером «EMS Russian Post» (Express Mail Service) начала оказывать услуги экспресс доставки. Даже в самом удаленном уголке России Вы сможете получить выбранное оборудование.

Необходимо помнить, что предельный вес посылки — 31.5 кг. Если вес превышает это значение, то он будет выслан несколькими посылками.

Воспользуйтесь новой возможностью!

Подробности на нашем сайте novum.ru

01

Бассейны люкс-класса 10
Ремкомплекты 16



ОТДЕЛОЧНЫЕ МАТЕРИАЛЫ
ФИЛЬТРОВАЛЬНОЕ ОБОРУДОВАНИЕ
НАСОСНОЕ ОБОРУДОВАНИЕ
ОБОРУДОВАНИЕ ДЛЯ НАГРЕВА ВОДЫ
ПОДАЧА И СЛИВ ВОДЫ
ОСВЕЩЕНИЕ
ЛЕСТНИЦЫ, ПОРУЧНИ
ОБОРУДОВАНИЕ ДЛЯ ОТДЫХА И РАЗВЛЕЧЕНИЙ
ОБОРУДОВАНИЕ ДЛЯ БАССЕЙНОВ С СИСТЕМОЙ ПЕРЕЛИВА
ОБРАБОТКА И УХОД ЗА ВОДОЙ
ЭЛЕКТРООБОРУДОВАНИЕ, АВТОМАТИКА, УПРАВЛЕНИЕ
ТЕПЛОИЗОЛИРУЮЩИЕ ПОКРЫТИЯ
АТТРАКЦИОНЫ
ДОПОЛНИТЕЛЬНОЕ ОБОРУДОВАНИЕ
ГИДРОМАССАЖНЫЕ БАССЕЙНЫ
ТРУБЫ, ФИТИНГИ, АРМАТУРА ИЗ PVC
ЗАПАСНЫЕ ЧАСТИ
РАЗНОЕ

01 Сборные бассейны

Бассейны люкс-класса

Круглые бассейны люкс-класса

В комплектацию входит:

- оцинкованный стальной лист толщиной 0.6 мм (при высоте 1.5 м – 0.8 мм), дополнительно защищенный с наружной стороны покрытием из полиэстера белого цвета, с внутренней стороны слоем лака;
- внутреннее покрытие синего цвета из устойчивой к УФ излучению и холоду, прочной на разрыв ПВХ пленки толщиной 0.6 мм;
- нижний и верхний профили из ПВХ.





Наименование	Диаметр, м	Глубина, м	Артикул
Бассейн круглый	2.0	1.2	1 010 080 000
Бассейн круглый	2.5	1.2	1 011 090 000
Бассейн круглый	3.0	1.2	1 011 105 000
Бассейн круглый	3.5	1.2	1 011 113 512
Бассейн круглый	4.0	1.2	1 011 120 000
Бассейн круглый	4.2	1.2	1 011 134 212
Бассейн круглый	4.5	1.2	1 011 144 512
Бассейн круглый	5.0	1.2	1 011 150 000
Бассейн круглый	5.5	1.2	1 011 115 512
Бассейн круглый	6.0	1.2	1 011 160 000
Бассейн круглый	7.0	1.2	1 011 170 000
Бассейн круглый	8.0	1.2	1 011 180 000
Бассейн круглый	9.0	1.2	1 011 199 612
Бассейн круглый	2.0	1.5	1 031 080 000
Бассейн круглый	2.5	1.5	1 031 090 000
Бассейн круглый	3.0	1.5	1 031 105 000
Бассейн круглый	3.5	1.5	1 035 100 000
Бассейн круглый	4.0	1.5	1 031 180 000
Бассейн круглый	4.2	1.5	1 042 100 000
Бассейн круглый	4.5	1.5	1 045 100 000
Бассейн круглый	5.0	1.5	1 031 120 000
Бассейн круглый	5.5	1.5	1 031 125 551
Бассейн круглый	6.0	1.5	1 031 130 000
Бассейн круглый	7.0	1.5	1 031 140 000
Бассейн круглый	8.0	1.5	1 031 150 000
Бассейн круглый	9.0	1.5	1 031 160 000

Примечание. Бассейны других размеров, высотой 1.35, толщиной пленки (вкладыша) 0.8 и 1 мм по запросу.

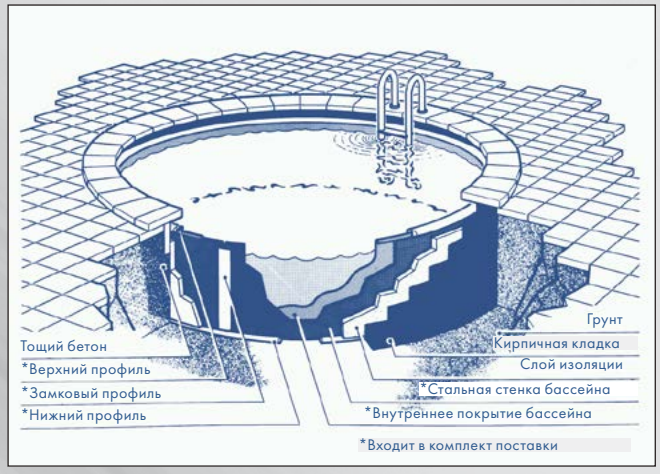

Варианты установки

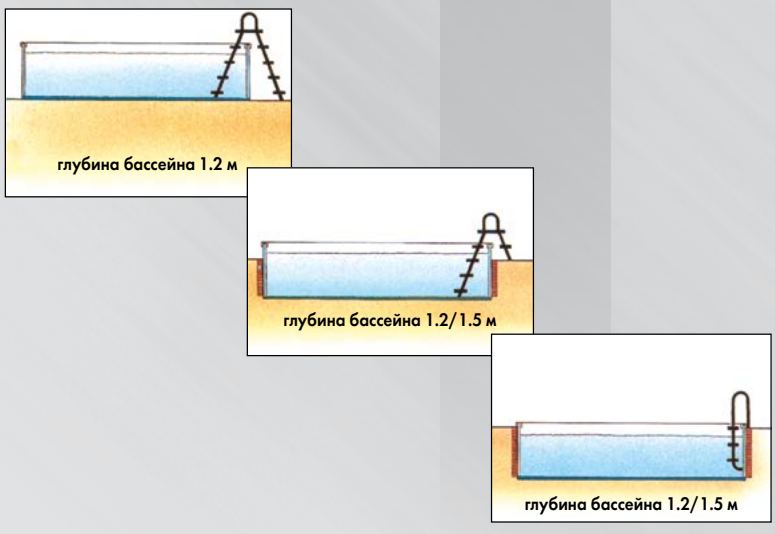

01 Сборные бассейны

Бассейны люкс-класса

Комплектующие

Закрывающие покрытия





Прочное полиэтиленовое покрытие синего цвета (нижняя сторона черная) с отверстиями под крепежный трос. Крепится на незаглубленный край бассейна.

Наименование	Диаметр бассейна, м	Артикул
Закрывающее покрытие	2.0	1 020 900 000
Закрывающее покрытие	2.5	1 025 900 000
Закрывающее покрытие	3.0	3 211 120 000
Закрывающее покрытие	3.5	3 211 130 000
Закрывающее покрытие	4.0	3 211 150 000
Закрывающее покрытие	4.2	3 211 160 000
Закрывающее покрытие	4.5	3 211 170 000
Закрывающее покрытие	5.0	3 211 190 000
Закрывающее покрытие	5.5	3 211 200 000
Закрывающее покрытие	6.0	3 211 210 000
Закрывающее покрытие	7.0	3 211 230 000
Закрывающее покрытие	8.0	3 211 250 000
Закрывающее покрытие	9.0	3 211 270 000

Пузырьковые теплоизолирующие покрытия

NEW





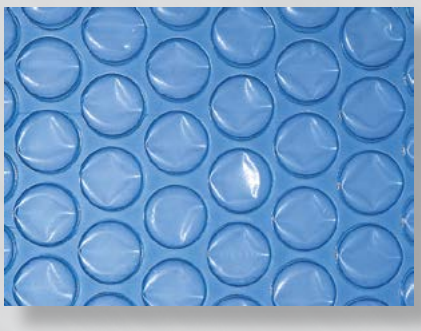

Пузырьковые покрытия закрывают зеркало воды, предотвращая испарение и уменьшая теплопотери. При этом сокращаются затраты на нагрев воды, а также на функционирование системы вентиляции. В бассейнах под открытым небом данные покрытия защищают бассейн от попадания в него листьев, насекомых и т.п.

Высокое качество покрытий обеспечивается изготовлением в заводских условиях в Германии.

Наименование	Диаметр бассейна, м	Артикул
Теплоизолирующее покрытие	2.0	3 221 100 000
Теплоизолирующее покрытие	2.5	3 221 110 000
Теплоизолирующее покрытие	3.0	3 221 120 000
Теплоизолирующее покрытие	3.5	3 221 130 000
Теплоизолирующее покрытие	4.0	3 221 150 000
Теплоизолирующее покрытие	4.2	3 221 160 000
Теплоизолирующее покрытие	4.5	3 221 170 000
Теплоизолирующее покрытие	5.0	3 221 190 000
Теплоизолирующее покрытие	5.5	3 221 200 000
Теплоизолирующее покрытие	6.0	3 221 210 000
Теплоизолирующее покрытие	7.0	3 221 230 000
Теплоизолирующее покрытие	8.0	3 221 250 000
Теплоизолирующее покрытие	9.0	3 221 270 000

01 Сборные бассейны

Бассейны люкс-класса

Овальные бассейны люкс-класса

В комплектацию входит:
- оцинкованный стальной лист толщиной 0.6 мм (при высоте 1.5 м – 0.8 мм), дополнительно защищенный с наружной стороны покрытием из полиэстера белого цвета, с внутренней стороны слоем лака;
- внутреннее покрытие синего цвета из устойчивой к УФ излучению и холоду, прочной на разрыв ПВХ пленки толщиной 0.6 мм;
- нижний и верхний профили из ПВХ.





Наименование	Габаритные размеры, м	Глубина, м	Артикул
Бассейн овальный	4.90 x 3.00	1.2	1 017 100 000
Бассейн овальный	6.00 x 3.00	1.2	1 017 115 000
Бассейн овальный	6.30 x 3.60	1.2	1 017 120 000
Бассейн овальный	7.00 x 3.50	1.2	1 017 135 000
Бассейн овальный	7.37 x 3.60	1.2	1 017 141 200
Бассейн овальный	8.00 x 4.00	1.2	1 017 150 000
Бассейн овальный	8.20 x 4.20	1.2	1 017 165 000
Бассейн овальный	9.00 x 5.00	1.2	1 017 190 000
Бассейн овальный	4.90 x 3.00	1.5	1 037 100 000
Бассейн овальный	6.00 x 3.00	1.5	1 017 114 000
Бассейн овальный	6.30 x 3.60	1.5	1 037 110 000
Бассейн овальный	7.00 x 3.00	1.5	1 037 115 100
Бассейн овальный	7.37 x 3.60	1.5	1 037 120 000
Бассейн овальный	7.50 x 3.50	1.5	1 037 135 000
Бассейн овальный	8.00 x 4.00	1.5	1 037 140 000
Бассейн овальный	8.20 x 4.20	1.5	1 037 155 000
Бассейн овальный	9.00 x 5.00	1.5	1 037 180 000

Примечания.
- Бассейны других размеров, высотой 1.35, толщиной пленки (вкладыша) 0.8 и 1 мм по запросу.
- Овальные бассейны необходимо полностью заглублять в землю. Вдоль длинных сторон бассейнов возводятся опорные стенки.



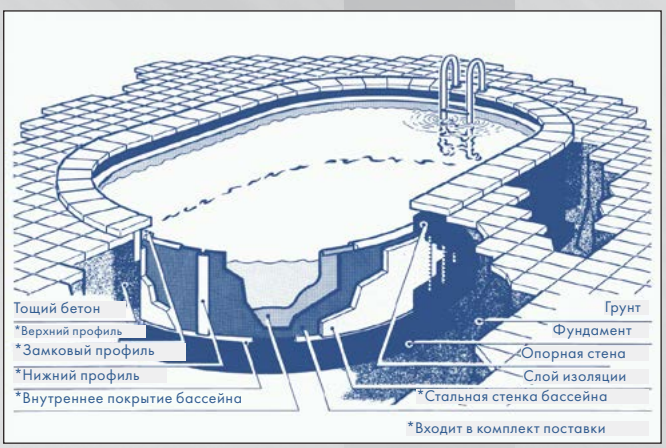

01 Сборные бассейны

Бассейны люкс-класса

Комплектующие

Закрывающие покрытия



Прочное полиэтиленовое покрытие синего цвета (нижняя сторона черная) с отверстиями под крепежный трос. Крепится на незаглубленный край бассейна.

Наименование	Габаритные размеры, м	Артикул
Закрывающее покрытие	4.90 x 3.00	3 213 100 000
Закрывающее покрытие	6.00 x 3.00	3 213 160 000
Закрывающее покрытие	6.30 x 3.60	3 213 270 000
Закрывающее покрытие	7.00 x 3.00	3 213 200 000
Закрывающее покрытие	7.00 x 3.50	3 213 190 000
Закрывающее покрытие	7.37 x 3.60	3 213 260 000
Закрывающее покрытие	7.50 x 3.50	3 213 210 000
Закрывающее покрытие	8.00 x 4.00	3 213 280 000
Закрывающее покрытие	8.20 x 4.20	3 213 310 000
Закрывающее покрытие	9.00 x 5.00	3 213 340 000

Пузырьковые теплоизолирующие покрытия

NEW



Пузырьковые покрытия закрывают зеркало воды, предотвращая испарение и уменьшая теплопотери. При этом сокращаются затраты на нагрев воды, а также на функционирование системы вентиляции. В бассейнах под открытым небом данные покрытия защищают бассейн от попадания в него листьев, насекомых и т.п.

Высокое качество покрытий обеспечивается изготовлением в заводских условиях в Германии.

Наименование	Габаритные размеры, м	Артикул
Теплоизолирующее покрытие	4.90 x 3.00	3 223 100 000
Теплоизолирующее покрытие	6.00 x 3.00	3 223 160 000
Теплоизолирующее покрытие	6.30 x 3.60	3 223 190 000
Теплоизолирующее покрытие	7.00 x 3.00	3 223 200 000
Теплоизолирующее покрытие	7.00 x 3.50	3 223 210 000
Теплоизолирующее покрытие	7.37 x 3.60	3 223 260 000
Теплоизолирующее покрытие	7.50 x 3.50	3 223 270 000
Теплоизолирующее покрытие	8.00 x 4.00	3 223 280 000
Теплоизолирующее покрытие	8.20 x 4.20	3 223 310 000
Теплоизолирующее покрытие	9.00 x 5.00	3 223 340 000



01 Сборные бассейны

Бассейны люкс-класса

Бассейны люкс-класса «восьмерка»

В комплектацию входит:

- оцинкованный стальной лист толщиной 0.6 мм (при высоте 1.5 м – 0.8 мм), дополнительно защищенный с наружной стороны покрытием из полиэстера белого цвета, с внутренней стороны слоем лака;
- внутреннее покрытие синего цвета из устойчивой к УФ излучению и холоду, прочной на разрыв ПВХ пленки толщиной 0.6 мм;
- нижний и верхний профили из ПВХ.
- опорная конструкция из оцинкованной стали



Наименование	Габаритные размеры, м	Глубина, м	Артикул
Бассейн “восьмерка”	5.25 x 3.2	1.5	1 034 100 000
Бассейн “восьмерка”	6.25 x 3.6	1.5	1 034 120 000
Бассейн “восьмерка”	7.25 x 4.6	1.5	1 034 140 000
Бассейн “восьмерка”	8.55 x 5.0	1.5	1 034 160 000

Примечания.

- Бассейны других размеров, высотой 1.35, толщиной пленки (вкладыша) 0.8 и 1 мм по запросу.
- Бассейны высотой 1.5 м необходимо частично (минимум на 0.75 м) заглубить в землю. Опорные стены не требуются!





01 Сборные бассейны

Бассейны люкс-класса



Комплектующие
Закрывающие покрытия

Прочное полиэтиленовое покрытие синего цвета (нижняя сторона черная) с отверстиями под крепежный трос. Крепится на незаглубленный край бассейна.

Наименование	Габаритные размеры, м	Артикул
Покрытие	5.25 x 3.2	3 212 100 000
Покрытие	6.25 x 3.6	3 212 120 000
Покрытие	7.25 x 4.6	3 212 140 000
Покрытие	8.55 x 5.0	3 212 160 000

NEW

Пузырьковые теплоизолирующие покрытия



Пузырьковые покрытия закрывают зеркало воды, предотвращая испарение и уменьшая теплопотери. При этом сокращаются затраты на нагрев воды, а также на функционирование системы вентиляции. В бассейнах под открытым небом данные покрытия защищают бассейн от попадания в него листье, насекомых и т.п.

Высокое качество покрытий обеспечивается изготовлением в заводских условиях в Германии.

Наименование	Габаритные размеры, м	Артикул
Теплоизолирующее покрытие	5.25 x 3.2	3 254 410 000
Теплоизолирующее покрытие	6.25 x 3.6	3 254 320 000
Теплоизолирующее покрытие	7.25 x 4.6	3 254 230 000
Теплоизолирующее покрытие	8.55 x 5.0	3 254 160 000



01 Сборные бассейны

Ремкомплекты

Запасные покрытия (вкладыши) для бассейнов люкс-класса – круглых, овальных, «восьмерок» с нестандартными размерами

Наименование	Толщина пленки, мм	Единица измерения	Тип монтажа	Артикул
Вкладыш	0.6	м^2	навесной	2 800 996 010
Вкладыш	0.8	м^2	навесной	2 800 986 010
Вкладыш	0.6	м^2	зажимной	2 800 996 000
Вкладыш	0.8	м^2	зажимной	2 800 986 000

Примечание. Запасные покрытия (вкладыши) для бассейнов люкс-класса могут поставляться в эксклюзивном исполнении (толщина пленки 0.8 мм).

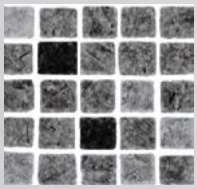

Черно-белая мозаика

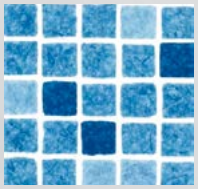

Голубая мозаика

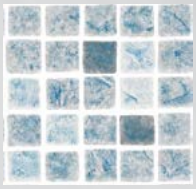

Серая мозаика

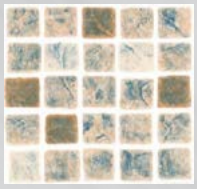

Песочная мозаика



Carrara

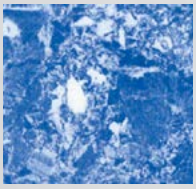

Синий мрамор

Ремкомплекты

Наименование	Артикул
Ремкомплект для пленочных бассейнов, темно-голубой	1 410 000 000
Ремкомплект для пленочных бассейнов, прозрачный	1 410 200 000



1 410 000 000



1 410 200 000



02

Пленочные отделочные материалы..... 18
Бордюры.....21
Комплектующие для монтажа 22

Армированные пленочные покрытия для отделки бассейнов

Высококачественные пленочные покрытия (мембраны) серий Classic (SBG 150)/Supra (SBG 150 Supra)/Pearl (SBGD 160 Supra)/Island Dreams/Elite, армированные полиэстеровой сеткой, предназначены для отделки различных типов общественных и семейных бассейнов. Являются идеальным гидроизоляционно-отделочным материалом для стационарных бассейнов всех размеров и форм в закрытых помещениях и на открытом воздухе.

Гарантированное качество материала обеспечивает комфортное купание в течение длительного времени.

Материал покрытий выдерживает самые суровые погодные условия, не теряя своих свойств при перепадах температур.

Пленочные покрытия не содержат тяжелых металлов, физиологически безвредны.

Пленочные покрытия (мембраны) Classic (SBG 150)

- Высокая устойчивость к старению
- Стабилизирована против УФ-излучения
- Устойчивость к хлорированной воде
- Устойчивость к росту микроорганизмов и водорослей
- Высокая механическая прочность благодаря армированию полиэстерной сеткой

Наименование	Цвет	Единица измерения	Размеры рулона, м	Артикул
Classic (SBG 150)	темно-голубой	рулон	1.65 x 25	2 000 061 000
Classic (SBG 150)	темно-голубой	рулон	2.00 x 25	2 000 404 000

Примечание. Другие цвета по запросу.

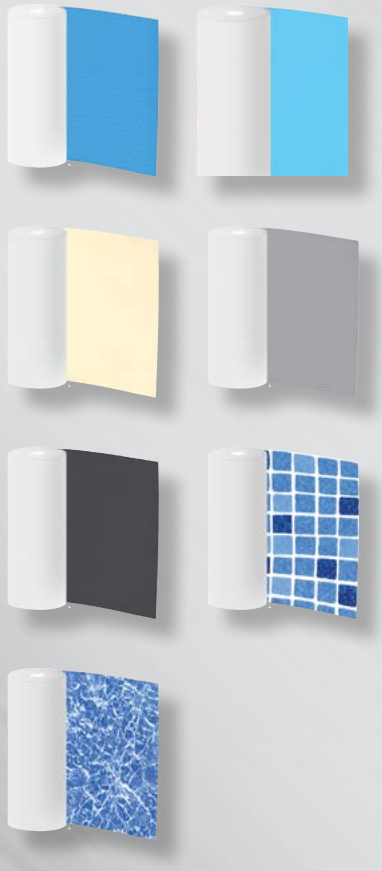

Пленочные покрытия (мембраны) SUPRA

- Высококачественное акриловое покрытие поверхности для защиты от пятен и обесцвечивания
- Высокая устойчивость к старению
- Стабилизирована против УФ-излучения
- Устойчивость к хлорированной воде
- Устойчивость к росту микроорганизмов и водорослей
- Высокая механическая прочность благодаря армированию полиэстерной сеткой

Наименование	Цвет	Единица измерения	Размеры рулона, м	Артикул
Supra	темно-голубой	м^2	1.65 x 25	2 000 410 010
Supra	темно-голубой	м^2	2.00 x 25	2 000 409 010
Supra	темно-голубой	рулон	1.65 x 25	2 000 410 000
Supra	темно-голубой	рулон	2.00 x 25	2 000 409 000
Supra	светло-голубой	рулон	1.65 x 25	2 000 052 000
Supra	светло-голубой	рулон	2.00 x 25	2 000 053 000
Supra	песочный	рулон	1.65 x 25	2 000 051 000
Supra	песочный	рулон	2.00 x 25	2 000 054 000
Supra	серый	рулон	1.65 x 25	2 000 961 000
Supra	антрацит	рулон	1.65 x 25	2 000 786 000
Supra	голубой мозаика	рулон	1.65 x 25	2 000 749 000
Supra	голубая мрамор	рулон	1.65 x 25	2 000 760 000

Артикул

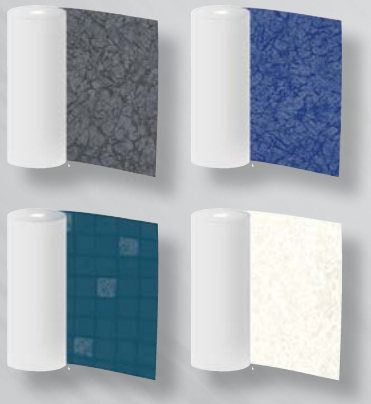

Пленочные покрытия (мембраны) Pearl (SBGD 160 SUPRA)

- Blue pearl, Black pearl и White pearl имеют поверхность с повышенным светоотражением
- Высококачественное акриловое покрытие поверхности для защиты от пятен и обесцвечивания
- Высокая устойчивость к старению
- Стабилизирована против УФ-излучения
- Устойчивость к хлорированной воде
- Устойчивость к росту микроорганизмов и водорослей
- Высокая механическая прочность благодаря армированию полиэстерной сеткой

Наименование	Цвет	Единица измерения	Размеры рулона, м	
Pearl (SBG 160 Supra)	black pearl	рулон	1.65 x 25	**2 000 776 000**
Pearl (SBG 160 Supra)	blue pearl	рулон	1.65 x 25	**2 000 777 000**
Pearl (SBG 160 Supra)	silver lagoon	рулон	1.65 x 25	**2 000 939 000**
Pearl (SBG 160 Supra)	white pearl	рулон	1.65 x 25	**2 000 787 000**



Пленочные покрытия (мембраны) Island Dreams

- Специальное тиснение с 3D-эффектом, имитирующее песок
- Высококачественное акриловое покрытие поверхности для защиты от пятен и обесцвечивания
- Высокая устойчивость к старению
- Стабилизирована против УФ-излучения
- Устойчивость к хлорированной воде
- Устойчивость к росту микроорганизмов и водорослей
- Высокая механическая прочность благодаря армированию полиэстерной сеткой
- Высокая гибкость при низких температурах

Наименование	Цвет	Единица измерения	Размеры рулона, м	
Island Dreams	Capri	рулон	1.6 x 20	**2 001 048 000**
Island Dreams	Hawaii	рулон	1.6 x 20	**2 001 050 000**
Island Dreams	Fuji	рулон	1.6 x 20	**2 001 109 000**
Island Dreams	Tahiti	рулон	1.6 x 20	**2 001 049 000**



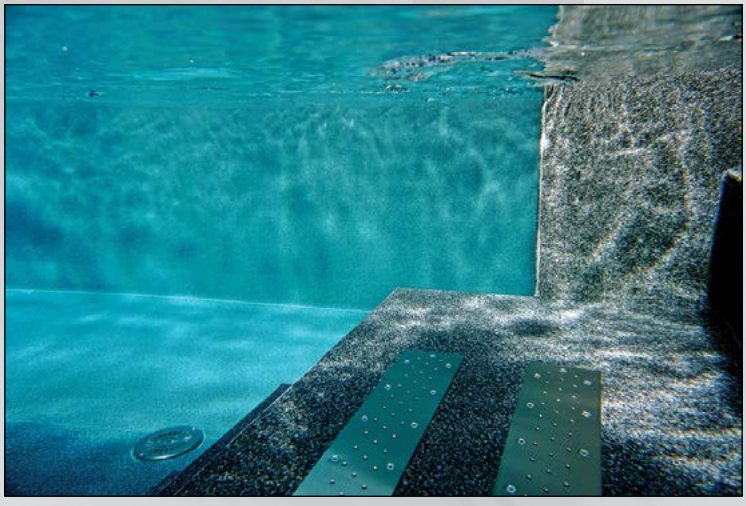

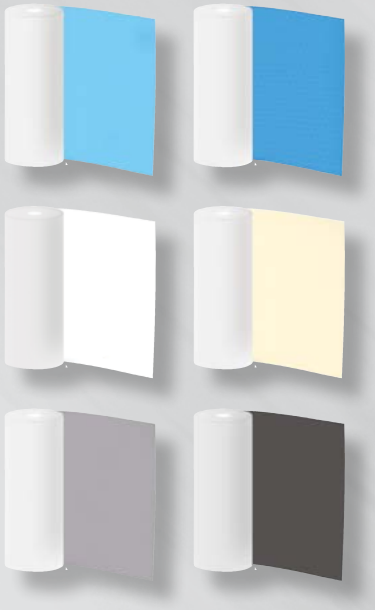

Пленочные покрытия (мембраны) Elite

NEW

Облицовочные пленки (мембраны) серии Elite превосходят все стандарты. Elite это самый безопасный выбор для здоровья, первая мембрана ПВХ на рынке полностью без применения фталатов в исходном сырье, в технологии производства используются только экологически чистые материалы без применения вторичного сырья и тяжелых металлов.

- Устойчивость к образованию пятен
- Высокая защита от солнечного крема
- Устойчивость от загрязнения вдоль ватерлинии, в особенности при воздействии УФ-излучения
- Содержит антимикробные добавки препятствующие росту водорослей и микроорганизмов
- Высококачественное акриловое покрытие поверхности для защиты от пятен и обесцвечивания
- Высокая устойчивость к старению
- Стабилизирована против УФ-излучения
- Устойчивость к хлорированной воде
- Устойчивость к росту микроорганизмов и водорослей
- Высокая механическая прочность благодаря армированию полиэстерной сеткой

Наименование	Цвет	Единица измерения	Размеры рулона, м	Артикул
Elite	светло-голубой	рулон	1.65 x 25	**2 001 069 000**
Elite	светло-голубой	рулон	2.00 x 25	**2 001 118 000**
Elite	темно-голубой	рулон	1.65 x 25	**2 001 068 000**
Elite	темно-голубой	рулон	2.00 x 25	**2 001 119 000**
Elite	белый	рулон	1.65 x 25	**2 001 071 000**
Elite	белый	рулон	2.00 x 25	**2 001 117 000**
Elite	песочный	рулон	1.65 x 25	**2 001 070 000**
Elite	песочный	рулон	2.00 x 25	**2 001 120 000**
Elite	серый	рулон	1.65 x 25	**2 001 073 000**
Elite	серый	рулон	2.00 x 25	**2 001 121 000**
Elite	black stone	рулон	1.65 x 25	**2 001 122 000**
Elite	black stone	рулон	2.00 x 25	**2 001 123 000**



ELBE Бордюры

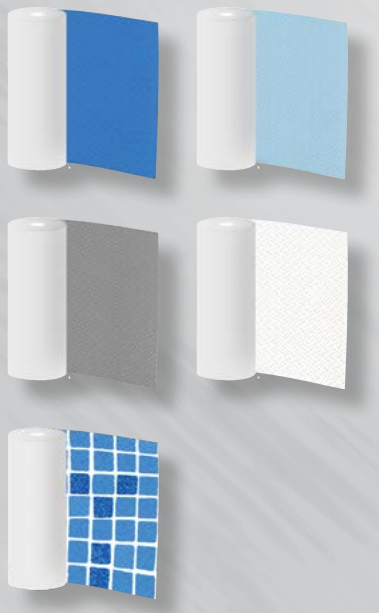

Противоскользящая пленка Classic Non-Slip (STG 200)

NEW

Уникальное противоскользящие тиснение поверхности Classic Non-Slip (STG 200) обеспечивает высокую степень устойчивости на ступеньках лестницы.

- Специальное тиснение
- Высококачественное акриловое покрытие поверхности для защиты от пятен и обесцвечивания
- Высокая устойчивость к старению
- Стабилизирована против УФ-излучения
- Устойчивость к хлорированной воде
- Устойчивость к росту микроорганизмов и водорослей
- Высокая механическая прочность благодаря армированию полиэстерной сеткой

Наименование	Цвет	Единица измерения	Размеры рулона, м	Артикул
Classic Non-Slip (STG 200)	темно-голубой	м²	1.65 x 25	1 501 700 000
Classic Non-Slip (STG 200)	светло-голубой	рулон	1.65 x 25	2 000 768 000
Classic Non-Slip (STG 200)	светло-серый	рулон	1.65 x 25	2 000 767 000
Classic Non-Slip (STG 200)	белый	рулон	1.65 x 25	2 000 765 000
Classic Non-Slip (STG 200)	голубая мозаика	рулон	1.65 x 25	2 000 790 000



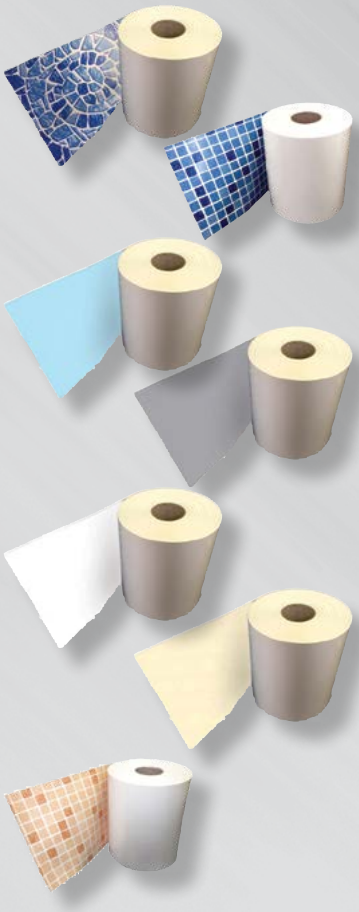

Бордюр Ultimate

NEW

Инновационный продукт от компании ELBTAL Бордюры Ultimate призваны решить проблему отложения на ватерлинии трудновыводимых и неотмываемых загрязнений таких как косметика, крем для загара. Благодаря нанесенному защитному полимерному покрытию Бордюры Ultimate имеют высокую устойчивость от выцветания под воздействием УФ-излучения и повреждения материала при небрежном использование химических реагентов.

Наименование	Цвет	Единица измерения	Размеры рулона, м	Артикул
Бордюр Ultimate	голубой прибой	рулон	25 x 0.275	2 100 408 000
Бордюр Ultimate	голубая мозаика	рулон	25 x 0.26	2 100 398 000
Бордюр Ultimate	светло-голубой	рулон	25 x 0.26	2 100 405 000
Бордюр Ultimate	серый	рулон	25 x 0.26	2 100 407 000
Бордюр Ultimate	белый	рулон	25 x 0.26	2 100 406 000
Бордюр Ultimate	песочный	рулон	25 x 0.26	2 100 404 000
Бордюр Ultimate	терракотовая мозаика	рулон	25 x 0.26	2 100 399 000

02 Отделочные материалы

Комплектующие для монтажа

Комплектующие для монтажа пленочных материалов



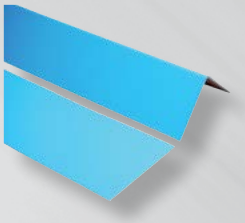









Наименование	Единица измерения	Размеры	Артикул
Подкладочный материал (фетр)	м²	ширина 2.00 м	1 400 690 000
Подкладочный материал (фетр)	рулон	2.00 x 25 м	1 400 600 000
Специальный жестяной уголок (внешний)	м.пог.	7 x 3 см	1 507 200 000
Специальный жестяной уголок (внутренний)	м.пог.	7 x 3 см	2 100 067 000
Специальная жестяная лента для крепления пленки	м.пог.	ширина 7 см	1 507 000 000
Алюминиевая заклепка	шт.	—	1 508 000 000
Алюминиевая заклепка (упаковка 200 шт.)	упак.	—	1 508 020 000
Жидкость для обработки шва в цвет пленки, темно-голубая, 1 л	шт.	—	2 100 048 000
Жидкость для обработки шва в цвет пленки, прозрачная, 1 л	шт.	—	2 100 055 000
Монтажная лента “Ultimate Montagetape”	рулон	100 м x 50 мм	2 100 419 000
Шприц-бутылка ПВХ	шт.	—	1 504 000 000

03

Навесные фильтровальные установки 24
Стационарные фильтровальные установки 25
Фильтровальные емкости..... 27
Фильтрующие материалы..... 37
Клапаны для фильтровальных емкостей..... 38
Устройства управления фильтрацией и промывкой 39

Фильтровальные установки IS



В комплектацию входит:
- навесной скиммер,
- насос,
- фильтрующий элемент (картридж)
- подключение для подводного пылесоса.

Наименование	Производительность, м³/час	Насос, В x кВт	Артикул
IS 6 *	5	220 x 0.14	3 000 600 000
IS 6	5	220 x 0.14	3 000 610 001

* — Установка предназначена только для свободностоящих сборных бассейнов.



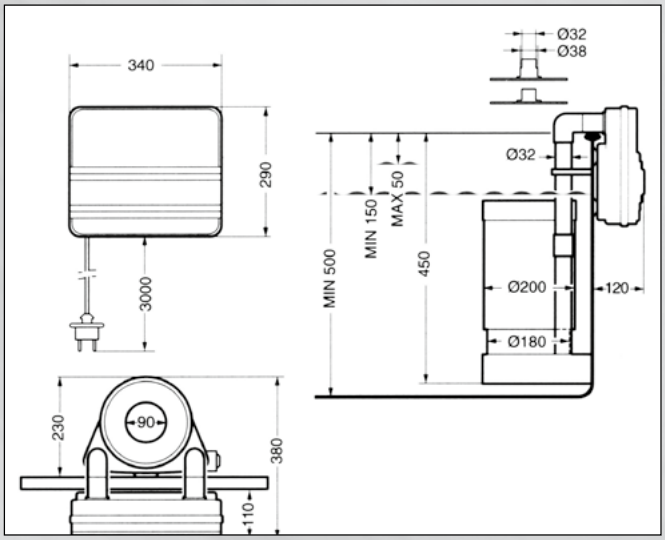



Картриджи

Наименование	Высота, мм	Диаметр, мм	Артикул
Картридж для IS 6	220	155	3 055 500 000

Стационарные фильтровальные установки

Фильтровальные установки Novum Xpert



В комплектацию входит: фильтровальная емкость, верхний 6-ти позиционный клапан, насос, поддон, переходники на шланг 38 мм

Максимальное рабочее давление 2 бар.

Подключение (клапан) 1½" ВР

Подключение (насос) 38 мм

Наименование	Произ-ть, м³/час	Диаметр фильтра, мм	Загрузка, кг/ фракция, мм	Насос, В х кВт	Артикул
Novum Xpert 6	6	400	40/0.5 – 1.0	Novum XP 6, 220 x 0.34	1 500 501 000
Novum Xpert 8	7	400	40/0.5 – 1.0	Novum XP 8, 220 x 0.49	1 500 502 000
Novum Xpert 10	9	500	100/0.5 – 1.0	Novum XP 10, 220 x 0.60	1 500 507 000

Наименование	∅, мм	A, мм	B, мм
Novum Xpert 6	400	760	830
Novum Xpert 8	400	760	830
Novum Xpert 10	500	870	830

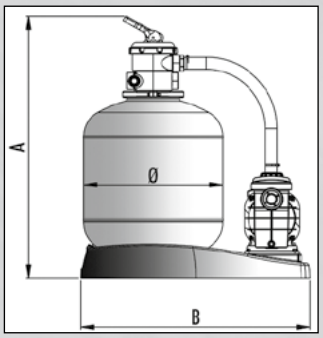

Фильтровальные установки NovumAzur



В комплектацию входит: фильтровальная емкость, верхний 6-ти позиционный клапан, насос, поддон, переходники на шланг 38 мм

Максимальное рабочее давление 2 бар.

Подключение (клапан) 1½" ВР

Подключение (насос) 50 мм

Наименование	Произ-ть, м³/час	Диаметр фильтра, мм	Загрузка, кг/ фракция, мм	Насос, В х кВт	Артикул
NovumAzur 6	6	375	45/0.5 – 1.0	Swimmey – 12M, 220 x 0.55	1 709 917 000
NovumAzur 10	9	475	80/0.5 – 1.0	Swimmey – 15M, 220 x 0.65	1 709 918 000
NovumAzur 12	12	560	140/0.5 – 1.0	Swimmey – 19M, 220 x 1.10	1 709 919 000

Наименование	A, мм	B, мм	C, мм
NovumAzur 6	870	640	710
NovumAzur 10	900	720	760
NovumAzur 12	1090	910	800

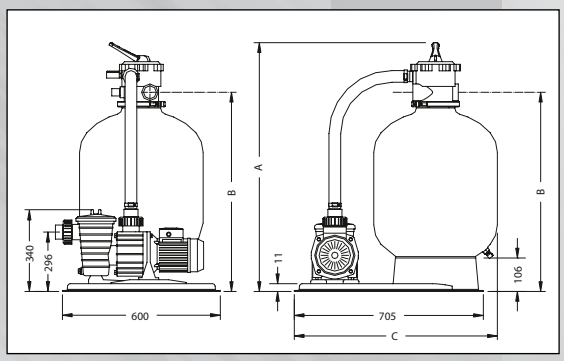



Фильтровальные установки NovumCristal-Flo

В комплектацию входит: фильтровальная емкость, верхний 6-ти позиционный клапан, насос, поддон, переходники на шланг 38 мм

Максимальное рабочее давление 2.7 бар.

Подключение (клапан) 1½" ВР

Подключение (насос) 50 мм

Фильтровальная емкость изготовлена из полиэтилена.

Наименование	Произ-ть, м³/час	Диаметр фильтра, мм	Загрузка, кг/ фракция, мм	Насос, В х кВт	Артикул
Novum Cristal-Flo 5	6	380	48/0.5-1.0	Swimmey – 10 M, 220 x 0.37	1 600 462 000
Novum Cristal-Flo 6	7	430	70/0.5-1.0	Swimmey – 12 M, 220 x 0.55	1 600 463 000
Novum Cristal-Flo 10	10	500	90/0.5-1.0	Swimmey – 15 M, 220 x 0.65	1 600 464 000
Novum Cristal-Flo 13	14	600	140/0.5-1.0	Swimmey – 19 M, 220 x 1.10	1 600 465 000

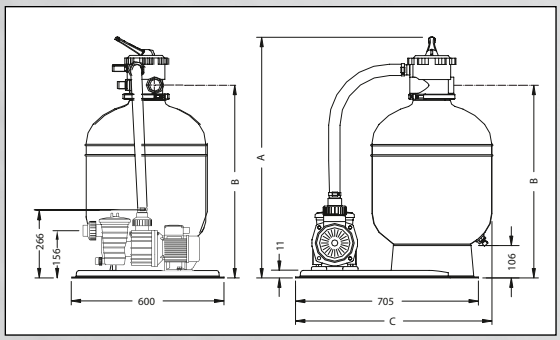

Наименование	A, мм	B, мм	C, мм
NovumCristal-Flo 5	760	570	650
NovumCristal-Flo 6	920	730	675
NovumCristal-Flo 10	960	770	710
NovumCristal-Flo 13	1260	1070	840



Фильтровальные установки NovumSaphir

В комплектацию входит: фильтровальная емкость, боковой 6-ти позиционный клапан, насос.

Максимальное рабочее давление 1.5 бар.

Подключение (клапан) 1½" ВР

Подключение (насос) 50 мм

Фильтровальная емкость изготовлена из армированного стекловолокном полипропилена.

Наименование	Произ-ть, м³/час	Диаметр фильтра, мм	Загрузка, кг/ фракция, мм	Насос, В х кВт	Артикул
NovumSaphir 6	6	400	60/0.5-1.0	BADU Magic 6, 220 x 0.45	1 459 191 060
NovumSaphir 11	7	500	115/0.5-1.0	BADU Magic 11, 220 x 0.70	1 459 191 110
NovumSaphir 14	14	600	170/0.5-1.0	BADU BETTAR 14, 220 x 0.97	1 459 190 143

Фильтровальные емкости Cristal-Flo



В комплектацию входит:
- 6-ти позиционный клапан 1 ½",
- поддон,
- манометр

Максимальное рабочее давление 2.7 бар.

Фильтровальная емкость изготовлена из полиэтилена.

Наименование	Диаметр, мм	Рекомендуемая производитель-ность, м³/час	Скорость фильтрации, м³/час/м²	Загрузка, кг/фракция	Артикул
Cristal-Flo 5	380	6	50	48/0.5-1.0	**1 601 462 000**
Cristal-Flo 6	430	7	50	70/ 0.5-1.0	**1 601 463 000**
Cristal-Flo 10	500	10	50	90/ 0.5-1.0	**1 601 464 000**
Cristal-Flo 13	600	14	50	140/0.5-1.0	**1 601 465 000**

Наименование	H, мм	D, мм	F, мм
Cristal-Flo 5	710	380	610
Cristal-Flo 6	780	430	680
Cristal-Flo 10	830	500	730
Cristal-Flo 13	1 000	600	900

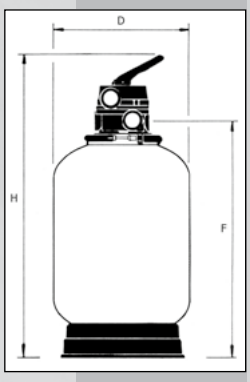

Фильтровальные емкости Cantabric



В комплектацию входит:
- ручной вентиль для выпуска воздуха.,
- манометр

6-ти позиционный клапаны для Cantabric см. "Комплектующие".

Максимальное рабочее давление 2.5 бар.

Фильтровальная емкость изготовлена из полипропилена.

Наименование	Диаметр, мм	Рекомендуемая производитель-ность, м³/час	Скорость фильтрации, м³/час/м²	Загрузка, кг/фракция	Артикул
Cantabric 500	500	10	50	100/0.5-1.0	**1 578 200 000**
Cantabric 600	600	14	50	150/0.5-1.0	**1 578 300 000**

Наименование	H, мм	D, мм	M, мм	N, мм
Cantabric 500	800	500	415	290
Cantabric 600	875	600	445	320

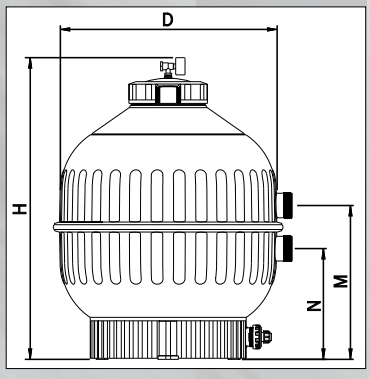

Фильтровальные емкости Peraqua Vienna

NEW



В комплектацию входит:
- манометр,
- ручной вентиль для выпуска воздуха.
- 6-ти позиционный клапан (∅ 500/600 - 1½" ВР, ∅ 750/900 - 2" ВР)

Максимальное рабочее давление 2.5 бар.

Фильтровальная емкость изготовлена из армированного стекловолокном полиэстера.

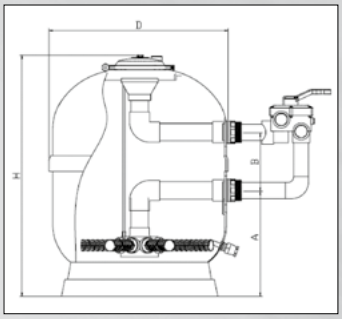

Наименование	Диаметр, мм	Рекомендуемая производительность, м³/час	Скорость фильтрации, м³/час/м²	Загрузка, кг/фракция	Артикул
Peraqua Vienna	500	9.5	50	25/0.5-1.0 70/0.7-1.2	7 736 400 000
Peraqua Vienna	600	15	50	25/0.5-1.0 75/0.7-1.2 25/1.0-2.0	7 736 500 000
Peraqua Vienna	750	22	50	50/0.5-1.0 115/0.7-1.2 75/1.0-2.0 50/2.0-3.0	7 736 600 000
Peraqua Vienna	900	32	50	75/0.5-1.0 125/0.7-1.2 100/1.0-2.0 100/2.0-3.0	7 736 700 000

Примечание. Возможно использование однослойной загрузки фракции 0.5–1.0 мм.

Наименование	H, мм	D, мм	A, мм	B, мм
Peraqua Vienna	736	500	300	125
Peraqua Vienna	796	600	320	125
Peraqua Vienna	906	750	320	230
Peraqua Vienna	1021	900	390	270

Фильтровальные емкости Peraqua Vienna (1050/1200)

NEW



В комплектацию входит:
- манометр
- ручной вентиль для выпуска воздуха
- 6-ти позиционный клапан (для моделей 1050/1200 заказывается отдельно, см. "Комплектующие")

Максимальное рабочее давление 2.5 бар.

Фильтровальная емкость изготовлена из армированного стекловолокном полиэстера.

Наименование	Диаметр, мм	Рекомендуемая производительность, м³/час	Скорость фильтрации, м³/час/м²	Загрузка, кг/фракция	Артикул
Peraqua Vienna	1050	44	50	660/0.5-1.0	7 483 200 000
Peraqua Vienna	1200	57	50	1000/0.5-1.0	7 483 300 000

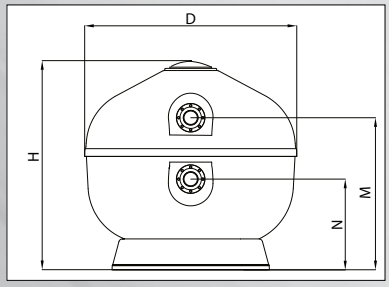

Наименование	H, мм	D, мм	M, мм	N, мм
Peraqua Vienna	1065	1050	680	410
Peraqua Vienna	1190	1200	760	490

Комплектующие (Vienna 1050/1200)

Наименование	Артикул
Клапан 6-ти позиционный 3" для фильтровальной емкости Vienna 1050/1200, без фитингов подключения	1 307 710 000



NovumSaphir 50

Фильтровальные емкости NovumSaphir

В комплектацию входит:
- манометр,
- ручной вентиль для выпуска воздуха.

6-ти позиционный клапан для NovumSaphir см. “Комплектующие”.

Максимальное рабочее давление 1.5 бар.

Фильтровальная емкость изготовлена из армированного стекловолокном полипропилена.

Наименование	Диаметр, мм	Рекомендуемая производительность, $м^3$/час	Скорость фильтрации, $м^3$/час/$м^2$	Загрузка, кг/фракция	Артикул
NovumSaphir 50	350	5	50	35/0.5-1.0	0 459 001 000
NovumSaphir 75	400	6.5	50	60/0.5-1.0	0 459 101 000
NovumSaphir 110	500	10	50	115/0.5-1.0	0 459 201 000
NovumSaphir 140	600	14	50	170/0.5-1.0	0 459 301 000



NovumSaphir 75/110/140

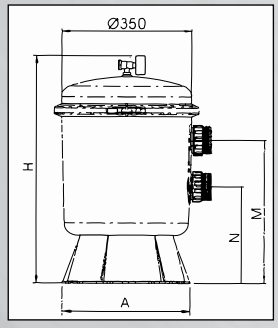

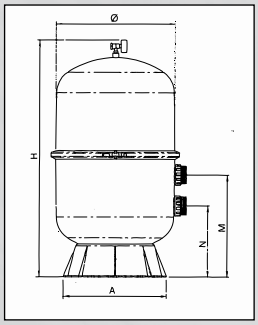

Наименование	H, мм	Ø, мм	M, мм	N, мм
NovumSaphir 50	600	350	405	280
NovumSaphir 75	820	400	415	290
NovumSaphir 110	920	500	415	290
NovumSaphir 140	920	600	445	320

Комплектующие (Cantabric/Saphir)



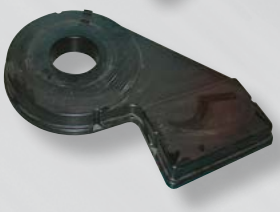

Наименование	Артикул
Клапан 6-ти позиц. 1 ½ ’’ с соединительным комплектом (с прямым и угловым фитингами подключения)	0 059 900 000
Поддон закругленный, 100 x 53 см	0 682 200 000



Фильтровальные емкости NovumBrillant

В комплектацию входит:

- манометр,
- ручной вентиль для выпуска воздуха.

6-ти позиционные клапаны для NovumBrilliant см. “Комплектующие“.

Максимальное рабочее давление 2.5 бар.

Фильтровальная емкость изготовлена из армированного стекловолокном полиэстера.

Наименование	Диаметр, мм	Рекомендуемая производительность, $м^3$/час	Скорость фильтрации, $м^3$/час/$м^2$	Загрузка, кг/фракция	Артикул
NovumBrillant 8	450	8	50	70/0.5-1.0	**2 062 090 000**
NovumBrillant 14	600	14	50	125/0.5-1.0	**2 061 200 000**
NovumBrillant 21	750	22	50	290/0.5-1.0	**2 061 300 000**
NovumBrillant 30	900	32	50	500/0.5-1.0	**2 158 410 000**

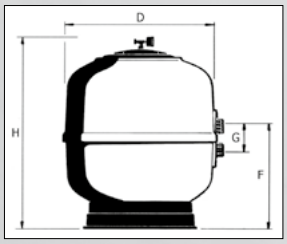

Наименование	H, мм	D, мм	F, мм	G, мм
NovumBrillant 8	795	450	430	125
NovumBrillant 14	850	600	455	125
NovumBrillant 21	945	750	555	230
NovumBrillant 30	1 050	900	660	230

Комплектующие





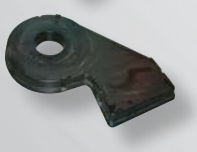

Наименование	Применение	Артикул
Клапан 6-ти позиц. 1 ½ ’’ с соединительным комплектом (с прямым и угловым фитингами подключения)	NovumBrillant 8, NovumBrillant 14	**0 059 900 000**
Клапан 6-ти позиц. 2 ’’ с соединительным комплектом (с прямым и угловым фитингами подключения)	NovumBrillant 21, NovumBrillant 30	**0 744 400 000**
Поддон закругленный, 100 x 55 см	NovumBrillant 8, NovumBrillant 14	**0 682 200 000**

Фильтровальные емкости KOLN



В комплектацию входит:
- манометр,
- ручной вентиль для выпуска воздуха.

Максимальное рабочее давление 1.8 бар.

Фильтровальная емкость изготовлена из армированного стекловолокном полипропилена.

Наименование	Диаметр, мм	Рекомендуемая производительность, м³/час	Скорость фильтрации, м³/час/м²	Загрузка, кг/фракция	Артикул
KOLN 400	400	6.5	50	50/0.5-1.0	7 034 000 200
KOLN 500	500	10	50	90/0.5-1.0	7 035 000 200
KOLN 600	600	14	50	125/0.5-1.0	7 036 000 200

Наименование	Высота, мм	∅, мм
KOLN 400	870	400
KOLN 500	930	500
KOLN 600	1 045	600

Фильтровальные емкости FEX-3

NEW



В комплектацию входит:
- манометр,
- ручной вентиль для выпуска воздуха.

Максимальное рабочее давление 2.0 бар.

Фильтровальная емкость изготовлена из армированного стекловолокном полиэстера.

Наименование	Диаметр, мм	Рекомендуемая производительность, м³/час	Скорость фильтрации, м³/час/м²	Загрузка, кг/фракция	Артикул
FEX-3-500	500	10	50	25/0.7-1.2 50/0.5-1.0	7 085 000 200
FEX-3-600	600	14	50	50/0.7-1.2 75/0.5-1.0	7 086 000 200
FEX-3-800	800	25	50	100/0.7-1.2 225/0.5-1.0	7 088 000 200

Наименование	Высота, мм	∅, мм
FEX-3-500	920	500
FEX-3-600	1 000	600
FEX-3-800	1 140	800



Комплектующие

Наименование	Артикул
Клапан 6-ти позиц. 1 ½ '' с соединительным комплектом для емкостей KOLN	3 924 009 900
Клапан 6-ти позиц. 1 ½ '' с соединительным комплектом для емкостей FEX-3-500/FEX-3-600	3 925 000 800
Клапан 6-ти позиц. 2 '' с соединительным комплектом для емкостей FEX-3-800	3 925 000 900

Фильтровальные емкости FEX-4

NEW



В комплектацию входит:
- манометр,
- ручной вентиль для выпуска воздуха.
- люк для выгрузки песка ∅ 220 мм

Максимальное рабочее давление 2.0 бар.

Фильтровальная емкость изготовлена из армированного стекловолокном полипропилена.

Наименование	Диаметр, мм	Рекомендуемая производительность, м³/час	Скорость фильтрации, м³/час/м²	Загрузка, кг/фракция	Артикул
FEX-4-500	500	10	50	50/0.7-1.2 100/0.5-1.0	7 095 000 200
FEX-4-600	600	14	50	75/0.7-1.2 175/0.5-1.0	7 096 000 200

Наименование	Высота, мм	∅, мм
FEX-4-500	1 080	500
FEX-4-600	1 100	600

Фильтровальные емкости FEX-5

NEW



В комплектацию входит:
- манометр,
- ручной вентиль для выпуска воздуха.
- люк для выгрузки песка ∅ 220 мм

Максимальное рабочее давление 2.0 бар.

Фильтровальная емкость изготовлена из армированного стекловолокном полиэстера.

Наименование	Диаметр, мм	Рекомендуемая производительность, м³/час	Скорость фильтрации, м³/час/м²	Загрузка, кг/фракция	Артикул
FEX-5-500	500	10	50	75/0.7-1.2 150/0.5-1.0	3 915 000 200
FEX-5-600	600	14	50	100/0.7-1.2 225/0.5-1.0	3 916 000 200
FEX-5-800	800	25	50	150/0.7-1.2 350/0.5-1.0	3 918 000 200

Наименование	Высота, мм	∅, мм
FEX-5-500	1 400	500
FEX-5-600	1 460	600
FEX-5-800	1 525	800

Комплектующие



Наименование	Артикул
Клапан 6-ти позиц. 1 ½ '' с соединительным комплектом для емкостей FEX-4-500/FEX-4-600/FEX-5-500	3 925 000 800
Клапан 6-ти позиц. 2 '' с соединительным комплектом для емкостей FEX-5-600/FEX-5-800	3 925 000 900



Фильтровальные емкости Artic

В комплектацию входит:
- манометр
- ручной вентиль для выпуска воздуха
- люк для выгрузки песка ∅ 200 мм
- верхний люк ∅ 200 мм

6-ти позиционные клапаны для Artic см. “Комплектующие“. Максимальное рабочее давление 2.5 бар.

Фильтровальная емкость изготовлена из армированного стекловолокном полиэстера.

Наименование	Диаметр, мм	Рекомендуемая производи-тельность, $м^3$/час	Скорость фильтрации, $м^3$/час/$м^2$	Загрузка, кг/фракция	Артикул
Artic 650	650	16.5	50	100/0.7-1.2 380/0.5-1.0	3 403 000 000
Artic 800	800	25	50	165/0.7-1.2 530/0.5-1.0	3 403 100 000
Artic 950	950	35	50	260/0.7-1.2 830/0.5-1.0	4 118 700 000

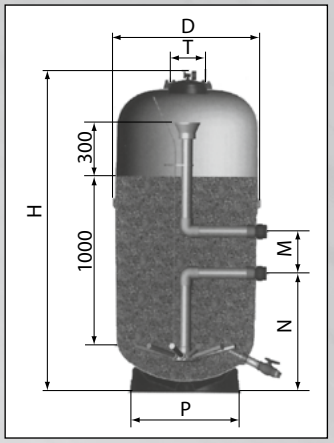

Наименование	D, мм	H, мм	M, мм	N, мм	P, мм	T, мм
Artic 650	650	1700	125	775	490	200
Artic 800	800	1750	230	685	625	200
Artic 950	950	1760	270	655	705	200

Комплектующие



Наименование	Применение	Артикул
Клапан 6-ти позиц. 2 ‘’ с соединительным комплектом (с прямым и угловым фитингами подключения)	Artic 650 Artic 800	0 744 400 000
Клапан 6-ти позиц. 2 ½ ‘’ с соединительным комплектом (с прямым и угловым фитингами подключения)	Artic 950	2 483 700 000



Фильтровальные емкости NovumEurope (высота загрузки 1 000 мм)

В комплектацию входит:

- ручной вентиль для выпуска воздуха
- люк для выгрузки песка ∅ 200 мм.
- верхний люк ∅ 400 мм.

Емкости могут быть укомплектованы смотровыми окнами и люками для выгрузки песка ∅ 225/400 мм - цена по запросу.

Максимальное рабочее давление 2.5 бар.

Фильтровальная емкость изготовлена из армированного стекловолокном полиэстера.

Наименование	Диаметр, мм	Рекомендуемая производительность, $м^3$/час	Скорость фильтрации, $м^3$/час/$м^2$	Подключение, мм	Загрузка, кг/фракция	Артикул
NovumEurope 105	1 050	17	20	63	265/1.0-2.0 1 050/0.5-1.0	**2 007 000 000**
NovumEurope 105	1 050	25/34	30/40	75	265/1.0-2.0 1 050/0.5-1.0	**2 007 100 000**
NovumEurope 120	1 200	22/33	20/30	75	325/1.0-2.0 1 360/0.5-1.0	**2 006 800 000**
NovumEurope 140	1 400	30	20	75	410/1.0-2.0 1 820/0.5-1.0	**2 149 700 000**
NovumEurope 140	1 400	46	30	90	410/1.0-2.0 1 820/0.5-1.0	**2 149 800 000**
NovumEurope 160	1 600	40	20	90	515/1.0-2.0 2 375/0.5-1.0	**2 150 000 000**
NovumEurope 160	1 600	60/80	30/40	110	515/1.0-2.0 2 375/0.5-1.0	**2 150 100 000**
NovumEurope 180	1 800	50	20	90	760/1.0-2.0 3 010/0.5-1.0	**2 150 300 000**
NovumEurope 180	1 800	76	30	110	760/1.0-2.0 3 010/0.5-1.0	**2 150 400 000**
NovumEurope 200	2 000	62	20	110	1 060/1.0-2.0 3 750/0.5-1.0	**2 150 700 000**
NovumEurope 200	2 000	94	30	125	1 060/1.0-2.0 3 750/0.5-1.0	**2 150 800 000**
NovumEurope 235	2 350	87	20	125	2 000/1.0-2.0 5 000/0.5-1.0	**3 382 000 000**
NovumEurope 235	2 350	130	30	140	2 000/1.0-2.0 5 000/0.5-1.0	**3 382 200 000**
Панель манометров, 0–3 бар, с глицериновым наполнением						**0 072 900 000**

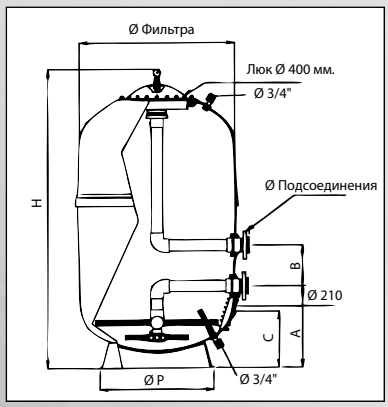

∅ мм.	1 050	1 200	1 400	1 600	1 800	2 000	2 350
H мм.	1 860	1 860	2 000	2 100	2 200	2 200	2 430
B мм.	270	350	400	400	400	400	400
A мм.	540	570	615	710	725	805	950
Площадь фильтрации, $м^2$	0.86	1.13	1.54	2.01	2.54	3.14	4.34
Общий вес, кг	2 060	2 600	3 500	4 700	6 150	7 800	10 786



Фильтровальные емкости NovumEurope (высота загрузки 1 200 мм)

В комплектацию входит:
- ручной вентиль для выпуска воздуха
- люк для выгрузки песка ∅ 200 мм.
- верхний люк ∅ 400 мм.

Емкости могут быть укомплектованы смотровыми окнами и люками для выгрузки песка ∅ 225/400 мм - цена по запросу.

Максимальное рабочее давление 2.5 бар.

Фильтровальная емкость изготовлена из армированного стекловолокном полиэстера.

Наименование	Диаметр, мм	Рекомендуемая производительность, $м^3$/час	Скорость фильтрации, $м^3$/час/$м^2$	Подключение, мм	Загрузка, кг/фракция	Артикул
NovumEurope 105	1 050	17	20	63	265/1.0-2.0 1 300/0.5-1.0	**3 185 700 000**
NovumEurope 105	1 050	25/34	30/40	75	265/1.0-2.0 1 300/0.5-1.0	**3 185 800 000**
NovumEurope 120	1 200	22/33	20/30	75	325/1.0-2.0 1 660/0.5-1.0	**3 186 000 000**
NovumEurope 140	1 400	30	20	75	410/1.0-2.0 2 220/0.5-1.0	**2 151 100 000**
NovumEurope 140	1 400	46	30	90	410/1.0-2.0 2 220/0.5-1.0	**2 151 200 000**
NovumEurope 160	1 600	40	20	90	515/1.0-2.0 2 950/0.5-1.0	**2 151 400 000**
NovumEurope 160	1 600	60/80	30/40	110	515/1.0-2.0 2 950/0.5-1.0	**2 151 500 000**
NovumEurope 180	1 800	50	20	90	760/1.0-2.0 3 680/0.5-1.0	**2 151 700 000**
NovumEurope 180	1 800	76	30	110	760/1.0-2.0 3 680/0.5-1.0	**2 151 800 000**
NovumEurope 200	2 000	62	20	110	1 060/1.0-2.0 4 600/0.5-1.0	**2 152 100 000**
NovumEurope 200	2 000	94	30	125	1 060/1.0-2.0 4 600/0.5-1.0	**2 152 200 000**
NovumEurope 235	2 350	87	20	125	2 000/1.0-2.0 6 130/0.5-1.0	**3 382 100 000**
NovumEurope 235	2 350	130	30	140	2 000/1.0-2.0 6 130/0.5-1.0	**3 382 300 000**
Панель манометров, 0–3 бар, с глицериновым наполнением						**0 072 900 000**

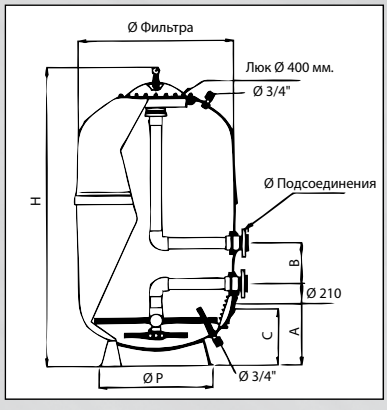

∅ мм.	1 050	1 200	1 400	1 600	1 800	2 000	2 350
H мм.	2 060	2 060	2 200	2 300	2 400	2 400	2 630
B мм.	270	350	400	400	400	400	400
A мм.	540	570	615	710	725	805	950
Площадь фильтрации, $м^2$	0.86	1.13	1.54	2.01	2.54	3.14	4.34
Общий вес, кг	2 375	2 950	4 000	5 475	6 950	8 800	12 180



Фильтровальные емкости NovumPraga (высота загрузки 1 000 мм)

В комплектацию входит:
- ручной вентиль для выпуска воздуха
- люк для выгрузки песка (1050...1400 - ∅ 90 мм, 1600...2350 - ∅ 140 мм)
- верхний люк ∅ 400 мм.

Емкости могут быть укомплектованы смотровыми окнами и люками для выгрузки песка ∅ 225/400 мм - цена по запросу.

Максимальное рабочее давление 4 бар.

Фильтровальная емкость изготовлена из армированного стекловолокном полиэстера.

Наименование	Диаметр, мм	Рекомендуемая производительность, м³/час	Скорость фильтрации, м³/час/м²	Подключение, мм	Загрузка, кг/фракция	Артикул
NovumPraga 105	1 050	17	20	63	300/1.0-2.0 950/0.5-1.0	0 920 900 000
NovumPraga 105	1 050	25-34	30-40	75	300/1.0-2.0 950/0.5-1.0	0 071 200 000
NovumPraga 120	1 200	22-33	20-30	75	300/1.0-2.0 1 375/0.5-1.0	0 071 300 000
NovumPraga 140	1 400	30	20	75	450/1.0-2.0 1 650/0.5-1.0	0 921 000 000
NovumPraga 140	1 400	46	30	90	450/1.0-2.0 1 650/0.5-1.0	0 071 400 000
NovumPraga 160	1 600	40	20	90	675/1.0-2.0 2 150/0.5-1.0	0 921 100 000
NovumPraga 160	1 600	60-80	30-40	110	675/1.0-2.0 2 150/0.5-1.0	0 071 500 000
NovumPraga 180	1 800	50	20	90	750/ 1.0-2.0 2 800/0.5-1.0	0 921 200 000
NovumPraga 180	1 800	76	30	110	750/ 1.0-2.0 2 800/0.5-1.0	0 071 600 000
NovumPraga 200	2 000	62	20	110	1 050/1.0-2.0 3 800/0.5-1.0	0 921 300 000
NovumPraga 200	2 000	94	30	125	1 050/1.0-2.0 3 800/0.5-1.0	0 071 700 000
NovumPraga 235	2 350	87	20	125	1 800/1.0-2.0 5 275/0.5-1.0	0 921 400 000
NovumPraga 235	2 350	130	30	140	1 800/1.0-2.0 5 275/0.5-1.0	0 921 700 000
Панель манометров, 0–6 бар, с глицериновым наполнением						0 073 000 000

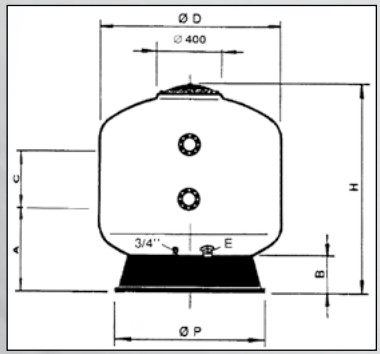

∅ мм.	1 050	1 200	1 400	1 600	1 800	2 000	2 350
H мм.	1 640	1 780	1 755	1 835	1 875	2 040	2 520
B мм.	200	230	240	260	280	300	340
A мм.	540	570	585	680	720	790	965
C мм.	645	640	610	515	465	510	600
Площадь фильтрации, м²	0.86	1.13	1.54	2.01	2.54	3.14	4.34
Общий вес, кг	2 000	2 700	3 700	4 900	6 100	7 900	12 550

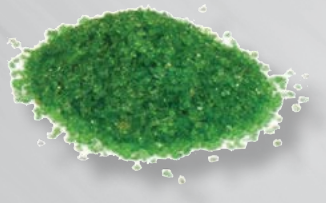

AFM® - активированный фильтрующий материал из зеленого стекла

AFM® означает Активированный Фильтрующий Материал и представляет собой революционный наполнитель для фильтров, разработанный и произведенный компанией «Драйден Аква» из зеленого стекла – единственного стекла, имеющего необходимые химические и физические характеристики, благодаря которым AFM® самостерилизуется. При наличии кислорода или окислителей на поверхности образуются свободные радикалы, которые усиливают окисление и дезинфицируют поверхность AFM®. В результате AFM® сам себя дезинфицирует и препятствует образованию колоний бактерий, что делает этот материал уникальным, биоустойчивым наполнителем для фильтров.

Гидроксильные группы на поверхности придают AFM® сильный отрицательный заряд, называемый также дзета-потенциал, который притягивает тяжелые металлы и органические молекулы.

В процессе активации AFM® образуется мезопористая структура с большой площадью каталитической поверхности. Обычное дробленое стекло или песок имеют площадь поверхности 3.000 м^2 на тонну, а активированный AFM® - более 1'000'000 м^2 на тонну, т.е. его площадь поверхности для адсорбции и каталитической реакции в 300 раз больше.

- AFM® делает более тонкую очистку, чем кварцевый или стеклянный песок.
- Снижается потребление хлора – все, что фильтруется, не обязательно должно окисляться.
- Нет запаха хлора – если нет гетеротрофных бактерий, не будет и трихлорамина и, следовательно, не будет неприятного и вредного запаха хлора.
- Нет легионеллы – легионелла и многие другие патогены размножаются под укрытием биопленки. Не будет биопленки – не будет и легионеллы.
- Экология и экономия – AFM® экономит воду, хлор и энергию.



Наименование	Фракция	Упаковка	Артикул
Фильтрующий материал AFM	0.5-1.0	мешок 21 кг	3 005 800 000
Фильтрующий материал AFM	1.0-2.0	мешок 21 кг	3 005 900 000

Песок кварцевый

Качество и чистота песка гарантированы производителем!



Наименование	Фракция	Упаковка	Артикул
Песок кварцевый	0.5-1.0	мешок 25 кг	3 002 500 000
Песок кварцевый	0.7-1.2	мешок 40 кг	3 003 500 000
Песок кварцевый	1.0-2.0	мешок 40 кг	3 004 500 000
Песок кварцевый	2.0-3.0	мешок 40 кг	3 005 500 000

Клапаны для фильтровальных емкостей











Наименование	Применение	Артикул
Клапан 6-ти позиц. 1 ½ '', без фитингов подключения	NovumPicco	5 353 420 000
Клапан 6-ти позиц. 1 ½ '', без фитингов подключения	NovumCristal-Flo	E 146 957 000
Клапан 6-ти позиц. 1 ½ '', без фитингов подключения	NovumAzur	E 272 026 000
Клапан 6-ти позиц. 1 ½ '', с фитингами подключения	NovumSaphir NovumBrillant 8/14 Cantabric	0 059 900 000
Клапан 6-ти позиц. 1 ½ '', с фитингами подключения	Vienna 500/600	1 310 420 000
Клапан 6-ти позиц. 2 '', с фитингами подключения	Vienna 750	1 311 930 000
Клапан 6-ти позиц. 2 '', с фитингами подключения	Vienna 900	1 311 937 074
Клапан 6-ти позиц. 2 '', с фитингами подключения	NovumBrillant 21/30 Artic 650/800	0 744 400 000
Клапан 6-ти позиц. 2 ½ '', с фитингами подключения	Artic 950	2 483 700 000
Клапан 6-ти позиц. 2 '', без фитингов подключения	универсальный (боковой)	3 201 100 000
Клапан 6-ти позиц. 3 '', без фитингов подключения	универсальный (боковой)	3 300 100 000

Устройство обратной промывки Eurotronik 10



Автоматическое устройство обратной промывки Eurotronik 10 выполнено с использованием микропроцессорной техники. Имеет жидкокристаллический руссифицированный дисплей и сенсорные кнопки управления. При помощи специального приспособления быстрого подсоединения Eurotronik 10 монтируется на 1½'' и 2'' клапаны, выпускаемые различными производителями. Клапаны переводятся в положение «Закрыто» нажатием одной кнопки. Все 5 рабочих положений клапана устанавливаются автоматически. Имеются подключения для насоса обратной промывки, датчика давления (арт. 2 606 402 087) и 2-х ходового шарового крана.

Наименование	Артикул
Eurotronik 10 без клапана (для клапанов 1 ½ '' и 2 '')	3 104 882 201

Технические характеристики	
Габаритные размеры, мм	245 x 140 x 95
Рабочее напряжение, В/Гц	220/50
Потребляемая мощность, Вт	около 10
Мощность подключаемых устройств, кВт	макс. 1.1
Степень защиты	IP 54
Применяемые клапаны	Praher 1 ½'' и 2'', Speck 1 ½'' и 2'', Midas 1 ½'' и 2'', Astral 1 ½''
с соответствующим переходником	Astral 2 '' Hayward 1 ½ ''
Высота водяного столба над клапаном, м	макс. 3.0

Комплектующие

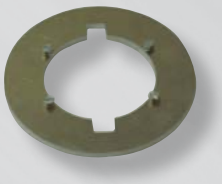



Наименование	Артикул
Переходник для клапанов Astral 2"	1 200 299 200
Датчик давления, настройка 0 — 1.5 бар, подключение 1/4" HP	2 606 402 087

Автоматический блок управления обратной промывкой OmniTronic

NEW



Автоматический блок управления обратной промывкой фильтра OmniTronic имеет жидкокристаллический дисплей, сенсорные кнопки с индикация и подсветкой обеспечивают удобную навигацию для входа в меню, ввод всех параметров и заданных значений. В OmniTronic предусмотрена возможность настройки времени начала обратной промывки, а также обратная промывка может производиться по сигналу датчика давления. В качестве опции доступна функция контроля уровня воды в бассейне. OmniTronic оснащен контактами для подключения датчика давления, герконового датчика уровня воды и электромагнитного клапана подпитки.

Наименование	Артикул
Автоматический блок управления обратной промывкой OmniTronic, с клапаном 1 ½"	2 606 000 041
Автоматический блок управления обратной промывкой OmniTronic, с клапаном 2"	2 606 000 051
Автоматический блок управления обратной промывкой OmniTronic 1 1/2" для фильтра Koln	2 606 000 043
Автоматический блок управления обратной промывкой OmniTronic 1 1/2" для Saphir, Brillant, Aster	2 606 000 042

Технические характеристики	
Габаритные размеры, мм	250 x 201.4 x 45
Рабочее напряжение, В/Гц	230/50
Мощность подключаемых устройств, кВт	макс. 1.0
Степень защиты	IP 54
Высота водяного столба над клапаном, м	макс. 3.0

Комплектующие





Наименование	Артикул
Датчик давления, настройка 0 — 1.5 бар, подключение 1/4" HP	2 606 402 087
Датчик уровня для OmniTronic и SNR-1609, длина кабеля 10 м (без шины для крепления)	2 716 090 005
Шина для датчика уровня OmniTronic и регулятора уровня SNR-1609	2 716 090 012

Устройство управления фильтрацией Euromatik 2000

Артикул





Блоки управлением фильтрацией, уровнем воды, автоматической промывкой — в одном комплекте.

Euromatik 2000 позволяет произвольно программировать время включения и выключения насоса фильтровальной установки с трехфазным (380 В) или однофазным (220 В) электродвигателем переменного тока.

Одновременно с фильтрацией бассейна производится электронное управление подогревом воды. В паузах работы насоса нагрев автоматически блокируется. На передней панели можно установить желаемую температуру бассейна или вообще отключить подогрев. Для управления нагревателем предусмотрены свободные от напряжения контакты реле.

Возможность подключения либо 5 электродов при использовании в переливном бассейне либо минипоплавка в скиммерном бассейне (электроды и минипоплавок не входят в комплект поставки). При этом насос фильтровальной установки дополнительно защищен от повреждений, которые могут возникнуть во время работы фильтрующего агрегата без воды.



Панель управления выносная, закладная



Панель управления выносная, накладная



Сервопривод для Euromatik

В комплектацию входит:

- блок управления с сенсорными кнопками;
- сервопривод 24 В с соединительным кабелем;
- датчик температуры с кабелем 1,5 м;

Имеются клеммы для соединения режима фильтрации и режима открытия профильного покрытия бассейна. Часть функций блока (регулировки температуры воды, времени фильтрации, обратной промывки, сигнал о неисправности) может быть продублирована на выносной панели (поставляется отдельно).

В устройство встроена электронная защита двигателя фильтровального насоса (0-8 А). Пульт можно использовать для насосов 220/380 В.

Температура устанавливается в диапазоне 0-40° С.

В устройстве имеется счетчик рабочих часов/промывок/аварийных режимов.

Наименование	
Euromatik 2000	3 105 500 200

Технические характеристики	
Габариты, мм	325 x 280 x 160
Сеть, В x Гц	380 x 50
Потребляемая мощность, Вт	около 15.0
Мощность насоса, кВт	макс. 3.0
Мощность подогрева, кВт	макс. 0.4
Мощность дополнительного выхода, кВт	макс. 0.4

При необходимости кабель датчика температуры можно удлинить с помощью двухжильного провода мин. 0.5 мм^2 длиной до 20 м. Для монтажа датчика температуры в трубопроводную систему рекомендуется использовать гильзы ½'', арт. 3 200 200 001, 3 200 200 003.

Комплектующие



3 030 000 012



2 716 090 005

Наименование	
Панель управления выносная, закладная	3 100 000 420
Панель управления выносная, накладная	3 100 000 410
Euromatik 2000 без привода	3 105 500 167
Сервопривод для Euromatik	3 105 500 161
Электрод EL1	0 0ID 512 500
Кабель для электродов (цена за 1 м пог.)	0 0ID 824 000
Комплект из 5 электродов с кабелями по 3 м и держателем	3 030 000 012
Датчик уровня для OmniTronic и SNR-1609, длина кабеля 10 м (без шины для крепления)	2 716 090 005
Шина для датчика уровня OmniTronic и регулятора уровня SNR-1609	2 716 090 012
Переходник для клапанов Astral 2''	1 200 299 200
Датчик давления, настройка 0 — 1.5 бар, подключение 1/4" HP	2 606 402 087



Многофункциональный блок управления EUROMATIK.net

EUROMATIK.net — это устройство из серии Euromatik, обеспечивающее возможность управления различными элементами оборудования бассейна через локальную сеть или интернет. В EUROMATIK.net реализованы новейшие достижения техники автоматического регулирования.

Встроенный веб-сервер позволяет легко подключиться к сети для удобного и надежного управление бассейном практически из любой точки мира при помощи компьютера, планшета или смартфона.

Многоуровневая система паролей обеспечивает владельцу бассейна надежную защиту его высококачественного оборудования. В случаях возникновения неполадок, EUROMATIK.net автоматически создаст отчет о текущем состоянии бассейна и отправит его по e-mail владельцу бассейна.

Блок управления также сохраняет протокол работы, который можно просмотреть непосредственно на дисплее устройства или через интернет. Этот протокол имеет обычный текстовый формат, позволяющий анализировать и обрабатывать его на ПК.

EUROMATIK.net снабжен сенсорным экраном, с помощью которого на месте производится его индивидуальная настройка и конфигурация. Например, фильтровальная установка может работать с одним насосом, двумя насосами или с насосом с переменной производительностью. Соответственно, циркуляционный расход будет различным в режиме фильтрации, в ЭКО-режиме и при проведении обратной промывки. Для экономии энергии можно индивидуально настроить ЭКО-режим, выбрав производительность насоса, температуру воды.

Еще одной особенностью EUROMATIK.net является внешняя панель управления для настенного монтажа с сенсорным экраном. Наряду со встроенной системой регулирования уровня воды, которая может работать как в скиммерных, так и в переливных бассейнах, имеется также функция управления обратной промывкой для 6-ти позиционных и гидравлических клапанов. В функции EUROMATIK.net включены также управление плавающим покрытием бассейна, защита от замерзания, нагрев воды солнечным коллектором, тепловыми насосом и многое другое.

Те владельцы басейнов, кто имеет EUROMATIK.net и станцию дозирования WATERFRIEND MRD-3 с интернет-поддержкой, могут реализовать удобный интернет-портал, позволяющий одновременно в одном окне отображать веб-страницы обоих устройств.

Встроенный -bus интерфейс открывает возможность связывать EUROMATIK.net с другими устройствами управления. Так с помощью Colour control можно программировать и управлять цветными DMX прожекторами непосредственно с внешней панели управления.

Оснащение

- Веб-сервер и подключение к интернету
- Автоматическая рассылка электронных писем
- Подключение для фильтровальных насосов 230В и 380В
- Подключение для насоса с переменной производительностью.
- Электронная защита мотора 0 – 8 А
- Сенсорный экран
- Интерфейс RS-485
- Конфигурируемые функции
- Выключатель плавающего покрытия
- Сохранение протокола работы в текстовом формате
- Сохранение графика изменений
- Электронный регулятор температуры
- Датчик температуры воды в бассейне
- Управление солнечным коллектором (при наличии датчика температуры воды в коллекторе)
- Управление тепловым насосом
- Функция защиты от замерзания
- Возможность подключения внешней панели управления с сенсорным экраном
- Свободный для использования выход 230В
- Большой клеммный отсек







2 120 700 520



Сервопривод для Euromatik



0 0ID 512 500



3 030 000 012



2 716 090 005

Возможности для подключения

- Фильтровальный насос 220В, 380В или с переменной производительностью.
- Клапан энергосбережения
- Интернет (LAN разъем)
- osf-Bus (RS-485)
- Плавающее покрытие
- Нагрев 220В/ сухие контакты
- Тепловой насос
- 3 датчика температуры
- Дозирующая техника 220В/ сухие контакты
- 24В сервопривод 6-ти позиционного клапана
- Гидроклапан обратной промывки
- Гидроклапан чистовой промывки
- Датчик давления
- Сервопривод для солнечного коллектора
- Датчики уровня воды
- Электромагнитный клапан
- Внешняя панель управления
- Аварийная сигнализация
- Удаленное управление фильтрацией
- Датчик протока
- Освещение

Наименование	Артикул
EUROMATIK.net	3 105 500 400

Технические характеристики	
Габариты, мм	364 x 329 x 131
Сеть, В x Гц	230/380 x 50
Класс защиты	IP 22
Управление насосом	макс. 8А / 380В
Датчик уровня	12В
Сервопривод	24В
Карта памяти	microSD

Комплектующие

Наименование	Артикул
Панель управления выносная, закладная	2 120 700 520
Сервопривод для Euromatik	3 105 500 161
Соединительный кабель EUROMATIK для подключения привода, 3 м	2 021 600 420
Электрод EL1	0 0ID 512 500
Кабель для электродов (цена за 1 м пог.)	0 0ID 824 000
Комплект из 5 электродов с кабелями по 3 м и держателем	3 030 000 012
Датчик уровня для OmniTronic и SNR-1609, длина кабеля 10 м (без шины для крепления)	2 716 090 005
Шина для датчика уровня OmniTronic и регулятора уровня SNR-1609	2 716 090 012
Датчик давления, настройка 0 — 1.5 бар, подключение 1/4" HP	2 606 402 087
Переходник для клапанов Astral 2''	1 200 299 200


Kris
Quarz
50 kg

04

Насосы..... 46
Волосоловки 58



04

Насос BADU Picco II



Самовсасывающий циркуляционный насос, предназначенный для циркуляции воды через фильтр в плавательных бассейнах.

Конструкция – моноблок со встроенным предварительным фильтром (волосоловкой) объемом 0,5 л.

Материал корпуса – полипропилен.

Может быть установлен на 1,5 м выше и на 3 м ниже уровня воды.

Наименование	Подключение	Производительность, м³/час	Напор, м	Сеть, В х кВт (P1)	Артикул
Picco II	D 38/D 32-D 38	5	7.0	220 x 0.39	2 191 020 138

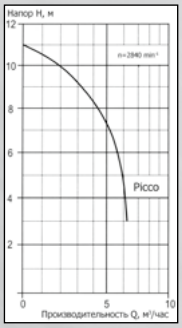

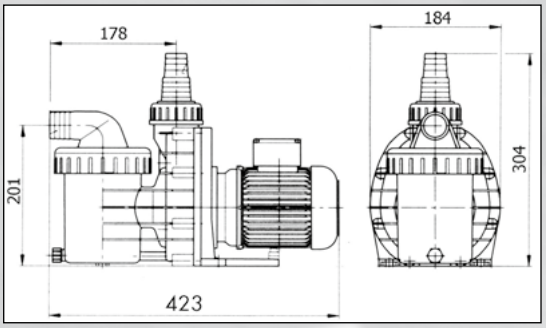

Насосы BADU Magic II/Alpha

NEW



Magic II



Alpha

Самовсасывающие циркуляционные насосы, предназначенные для циркуляции воды через фильтр в плавательных бассейнах.

Конструкция – моноблок со встроенным предварительным фильтром (волосоловкой) объемом 0,5 л.

Материал корпуса – полипропилен.

Могут быть установлены на 2 м выше и на 3 м ниже уровня воды. В комплект поставки входят переходники на шланг 32/38 мм.

Наименование	Подключение	Производительность, м³/час	Напор, м	Сеть, В х кВт (P1)	Артикул
Magic II/4	D 50/D 50	4	8.0	220 x 0.35	2 191 040 138
Magic II/6	D 50/D 50	6	8.0	220 x 0.45	2 191 060 138
Magic II/8	D 50/D 50	8	8.0	220 x 0.60	2 191 080 138
Magic II/11	D 50/D 50	11	8.5	220 x 0.65	2 191 110 138
Alpha 6 AK-SSV	D 50/D 50	6	8.0	220 x 0.34	2 104 060 048
Alpha 8 AK-SSV	D 50/D 50	8	8.0	220 x 0.40	2 104 080 048
Alpha 10 AK-SSV	D 50/D 50	10	8.0	220 x 0.60	2 104 100 048
Alpha 12 AK-SSV	D 50/D 50	11	8.0	220 x 0.65	2 104 120 048

Исполнение “AK-SSV” - насосы для морской воды

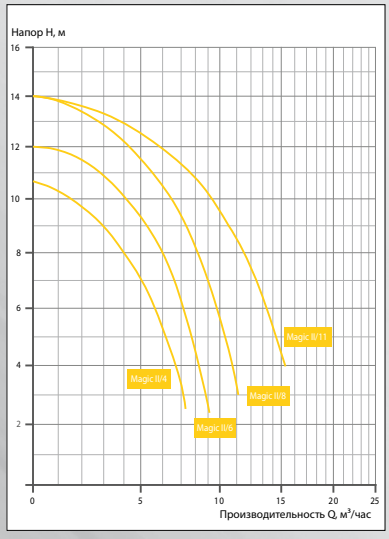

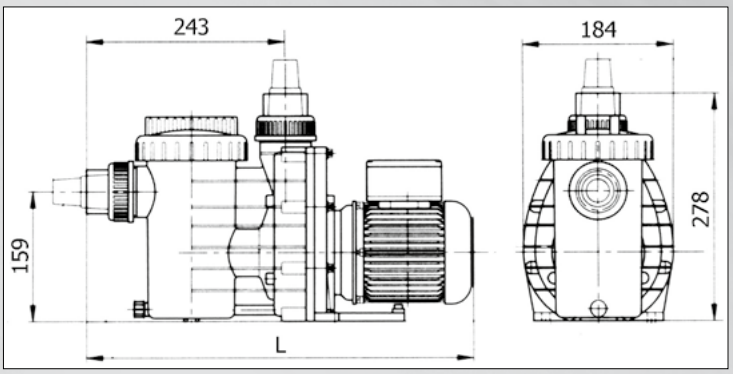

Наименование	L, мм
Magic II/4	480
Magic II/6	480
Magic II/8	490
Magic II/11	490

Насосы BADU Top II/Magna

NEW



TOP II



MAGNA

Самовсасывающие циркуляционные насосы, предназначенные для циркуляции воды через фильтр в плавательных бассейнах.

Конструкция – моноблок со встроенным предварительным фильтром (волосоловкой) объемом 3 л.

Материал корпуса – полипропилен.

Могут быть установлены на 3 м выше и на 3 м ниже уровня воды.

Наименование	Подключение	Производительность, м³/час	Напор, м	Сеть, В x кВт (P1)	Артикул
TOP II/8	2 ''BP/1 ½ ''BP	8	8.5	220 x 0.50	**2 190 083 038**
TOP II/12	2 ''BP/1 ½ ''BP	12	7.0	220 x 0.65	**2 190 123 038**
TOP II/14	2 ''BP/1 ½ ''BP	14	8.0	220 x 0.97	**2 190 143 038**
TOP II/20	2 ''BP/1 ½ ''BP	20	8.0	220 x 1.37	**2 190 203 438**
TOP II/25	2 ''BP/1 ½ ''BP	25	7.0	220 x 1.70	**2 190 253 436**
MAGNA/8 AK-SSV	2 ''BP/1 ½ ''BP	8	8.5	220 x 0.50	**2 190 088 048**
MAGNA/12 AK-SSV	2 ''BP/1 ½ ''BP	12	7.0	220 x 0.65	**2 190 128 048**
MAGNA/14 AK-SSV	2 ''BP/1 ½ ''BP	14	8.0	220 x 0.97	**2 190 143 048**
MAGNA/20 AK-SSV	2 ''BP/1 ½ ''BP	20	8.0	220 x 1.37	**2 190 209 148**
MAGNA/25 AK-SSV	2 ''BP/1 ½ ''BP	25	7.0	220 x 1.70	**2 190 259 148**

Исполнение "AK-SSV" - насосы для морской воды

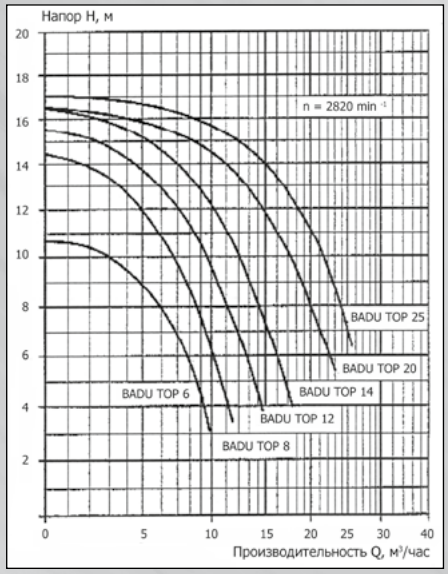

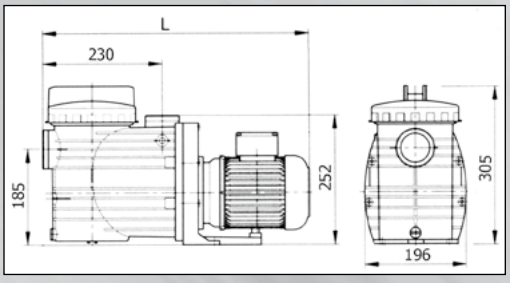

Наименование	L, мм
TOP II/8	490
TOP II/12	490
TOP II/14	507
TOP II/20	522
TOP II/25	522

Насосы BADU Prime (7/11/13/15/20)

NEW



Самовсасывающие циркуляционные насосы, предназначенные для циркуляции воды через фильтр в плавательных бассейнах.

Конструкция – моноблок с встроенным предварительным фильтром (волосоловкой) объемом 3 л.

Материал корпуса – полипропилен.

Могут быть установлены на 3 м выше и на 3 м ниже уровня воды.

Наименование	Подключение	Производительность, м³/час	Напор, м	Сеть, В х кВт (P1)	Артикул
Prime/7	1½ ''BP/1½ ''BP	7	8	220 x 0.50	2 190 078 038
Prime/11	1½ ''BP/1½ ''BP	11	8	220 x 0.69	2 190 118 038
Prime/13	2 '' BP/1 ½ '' BP	13	10.0	220 x 0.87	2 190 138 038
Prime/15	2 '' BP/1 ½ '' BP	15	9.5	220 x 1.10	2 190 152 038
Prime/20	2 '' BP/1 ½ '' BP	20	8.5	220 x 1.40	2 190 202 038
Prime/7	1½ ''BP/1½ ''BP	7	8	380 x 0.44	2 190 078 037
Prime/11	1½ ''BP/1½ ''BP	11	8	380 x 0.63	2 190 118 037
Prime/13	2 '' BP/1 ½ ''BP	13	10	380 x 0.75	2 190 132 037
Prime/15	2 '' BP/1 ½ '' BP	15	9.5	380 x 0.93	2 190 158 037
Prime/20	2 '' BP/1 ½ '' BP	20	8.5	380 x 1.26	2 190 202 137
Prime/11 AK-SSV	1½ ''BP/1½ ''BP	11	8	380 x 0.63	2 190 110 047
Prime/13 AK-SSV	2 '' BP/1 ½ ''BP	13	10	380 x 0.75	2 190 130 047
Prime/15 AK-SSV	2 '' BP/1 ½ '' BP	15	9.5	380 x 0.93	2 190 152 047
Prime/20 AK-SSV	2 '' BP/1 ½ '' BP	20	8.5	380 x 1.26	2 190 202 147

Исполнение "AK-SSV" - насосы для морской воды

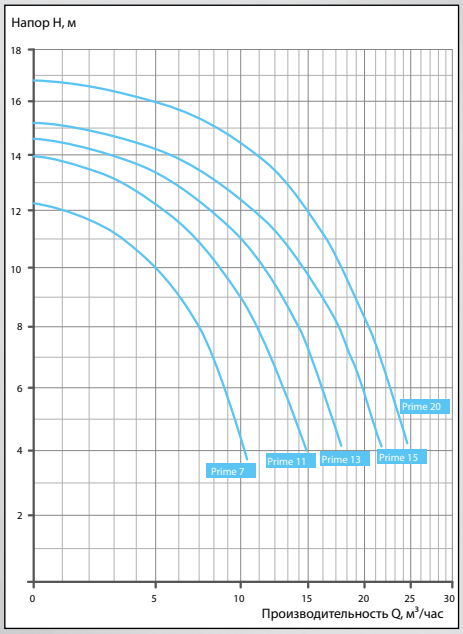

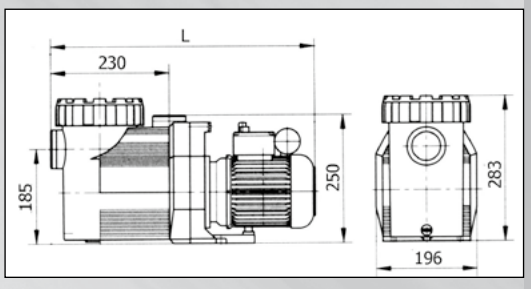

Наименование	Сеть, В	L , мм
Prime/7	220/380	485
Prime/11	220/380	485
Prime/13	220/380	507
Prime/15	220/380	507
Prime/20	220/380	519/545

Насосы



Насосы BADU Prime (25/30/40/48)

NEW

Самовсасывающие циркуляционные насосы, предназначенные для циркуляции воды через фильтр в плавательных бассейнах.

Конструкция – моноблок с встроенным предварительным фильтром (волосоловкой) объемом 6 л.

Материал корпуса – полипропилен.

Могут быть установлены на 3 м выше и на 3 м ниже уровня воды

Наименование	Подключение	Производительность, м³/час	Напор, м	Сеть, В х кВт (P1)	Артикул
Prime/25	D 75/D 75	25	8.0	220 x 1.85	2 190 258 038
Prime/30	D 75/D 75	30	9.0	220 x 2.00	2 190 308 038
Prime/40	D 90/D 90	40	9.0	220 x 2.90	2 190 402 038
Prime/48	D 90/D 90	48	8.0	220 x 3.45	2 190 488 038
Prime/25	D 75/D 75	25	8.0	380 x 1.55	2 190 252 037
Prime/30	D 75/D 75	30	9.0	380 x 1.77	2 190 302 037
Prime/40	D 90/D 90	40	9.0	380 x 2.55	2 190 402 037
Prime/48	D 90/D 90	48	8.0	380 x 3.00	2 190 428 037
Prime/25 AK-SSV	D 75/D 75	25	8.0	380 x 1.55	2 190 252 047
Prime/30 AK-SSV	D 75/D 75	30	9.0	380 x 1.77	2 190 308 047
Prime/40 AK-SSV	D 90/D 90	40	9.0	380 x 2.55	2 190 402 047
Prime/48 AK-SSV	D 90/D 90	48	8.0	380 x 3.00	2 190 482 047

Исполнение “AK-SSV” - насосы для морской воды

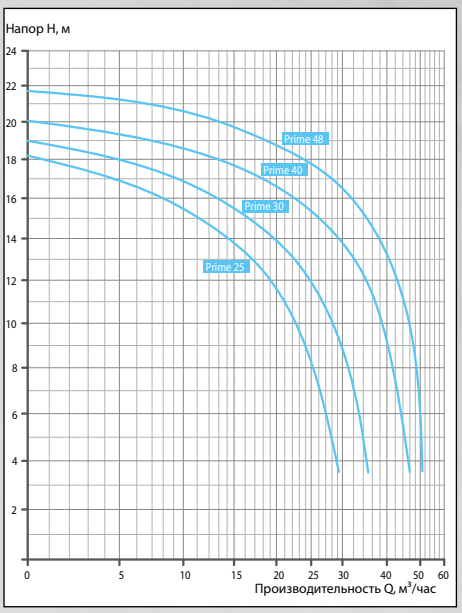

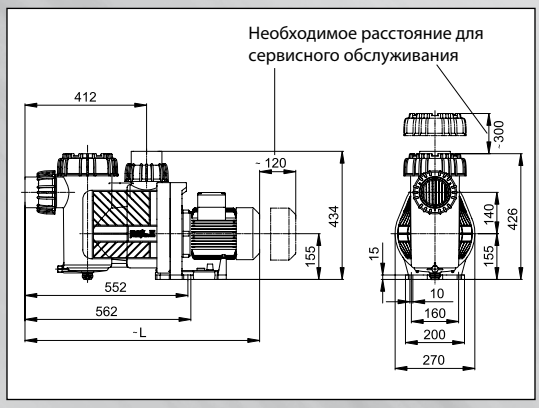

Наименование	Сеть, В	L , мм
Prime/25	220/380	777/795
Prime/30	220/380	777/795
Prime/40	220/380	795/825
Prime/48	220/380	825/825



Насосы BADU FA 21

Нормальновсасывающие циркуляционные насосы, предназначенные для циркуляции воды через фильтр в плавательных бассейнах.

Конструкция – моноблок с встроенным предварительным фильтром (волосоловкой) объемом 8 л.

Материал корпуса – полипропилен.

Наименование	Подключение	Производительность, м³/час	Напор, м	Сеть, В х кВт (P1)	Артикул
BADU FA 21-50/36	3 ''BP/D 63	36	10.5	380 x 2.55	**2 704 700 000**
BADU FA 21-60/45	3 ''BP/D 63	45	10.0	380 x 3.00	**2 704 800 000**
BADU FA 21-80/56	3 ''BP/D 75 или D 90	56	10.0	380 x 3.45	**2 704 900 000**

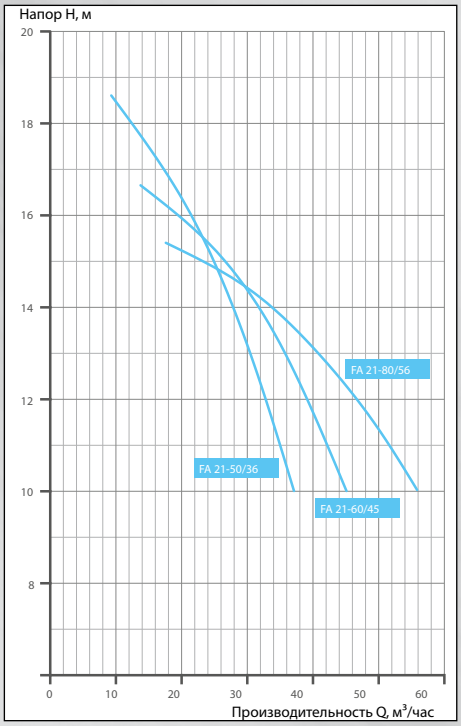

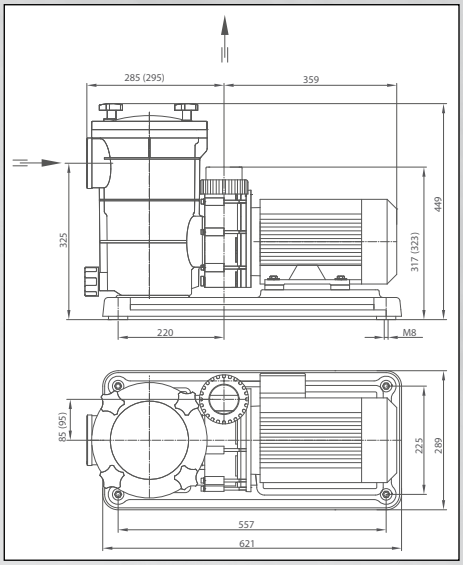

Насосы BADU Resort



Самовсасывающие циркуляционные насосы, предназначенные для циркуляции воды через фильтр в плавательных бассейнах.

Конструкция – моноблок с встроенным предварительным фильтром (волосоловкой) объемом 10 л.

Материал корпуса – полипропилен.

Могут быть установлены на 3 м выше и на 3 м ниже уровня воды.

Наименование	Подключение	Производительность, м³/час	Напор, м	Сеть, В х кВт (P1)	
Resort 30	D 75/D 75	30	10	380 x 1.77	**2 195 300 037**
Resort 40	D 90/D 90	40	10	380 x 2.55	**2 195 400 037**
Resort 45	D 90/D 90	45	10	380 x 3.00	**2 195 450 037**
Resort 50	D 110/D 110	50	9	380 x 3.45	**2 195 500 037**
Resort 55	D 110/D 110	55	8	380 x 4.55	**2 195 550 037**
Resort 60	D 110/D 110	60	9	380 x 3.00	**2 195 600 037**
Resort 70	D 110/D 110	70	9	380 x 3.45	**2 195 700 037**
Resort 80	D 110/D 110	80	10	380 x 4.55	**2 195 800 037**
Resort 110	D 110/D 110	110	10	380 x 6.75	**2 195 110 037**
Resort 30 AK-SSV	D 75/D 75	30	10	380 x 1.77	**2 195 300 057**
Resort 40 AK-SSV	D 90/D 90	40	10	380 x 2.55	**2 195 400 057**
Resort 45 AK-SSV	D 90/D 90	45	10	380 x 3.00	**2 195 450 057**
Resort 50 AK-SSV	D 110/D 110	50	9	380 x 3.45	**2 195 500 057**
Resort 55 AK-SSV	D 110/D 110	55	8	380 x 4.55	**2 195 550 057**
Resort 60 AK-SSV	D 110/D 110	60	9	380 x 3.00	**2 195 600 057**
Resort 70 AK-SSV	D 110/D 110	70	9	380 x 3.45	**2 195 700 057**
Resort 80 AK-SSV	D 110/D 110	80	10	380 x 4.55	**2 195 800 057**
Resort 110 AK-SSV	D 110/D 110	110	10	380 x 6.75	**2 195 110 057**

Исполнение “AK-SSV” - насосы для морской воды

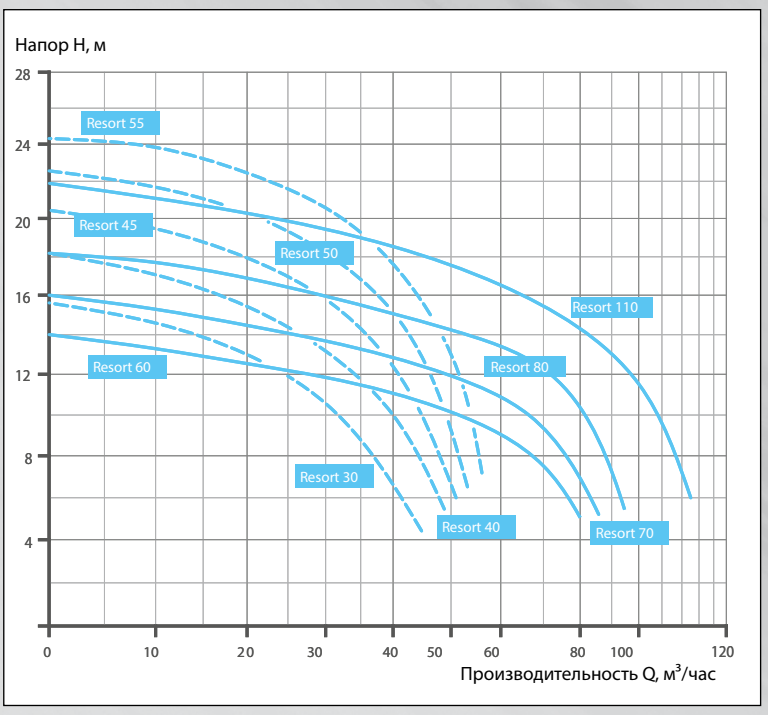

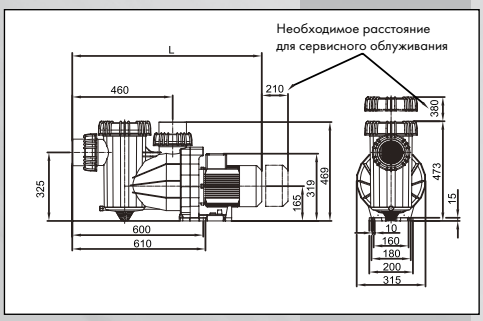

Наименование	L, мм
Resort 30	734
Resort 40	857
Resort 45	857
Resort 50	867
Resort 55	884
Resort 60	867
Resort 70	867
Resort 80	884
Resort 110	924

04

Насосы BADU 21-80



Нормальновсасывающие циркуляционные насосы, предназначенные для различных систем фильтрации, устройств противотока, водных аттракционов и др.

Конструкция – моноблок.

Материал корпуса – полипропилен.

Подключение 2 ¾ ''НР/2 ¾ ''НР.

Наименование	Производительность, м³/час	Напор, м	Сеть, В x кВт (P1)	Артикул
BADU 21-80/31 RG	45	8.0	380 x 1.90	2 380 310 137
BADU 21-80/32 RG	54	10.0	380 x 2.55	2 380 320 537
BADU 21-80/32 G	65	10.0	380 x 3.00	2 380 320 137
BADU 21-80/33 G	75	10.0	380 x 3.45	2 380 330 137
BADU 21-80/34 G	85	12.0	380 x 4.55	2 380 340 137
BADU 21-80/31 RG AK-SSV	45	8.0	380 x 1.90	2 380 310 147
BADU 21-80/32 RG AK-SSV	54	10.0	380 x 2.55	2 380 320 547
BADU 21-80/32 G AK-SSV	65	10.0	380 x 3.00	2 380 320 147
BADU 21-80/33 G AK-SSV	75	10.0	380 x 3.45	2 380 330 147
BADU 21-80/34 G AK-SSV	85	12.0	380 x 4.55	2 380 340 247

Исполнение "AK-SSV" - насосы для морской воды

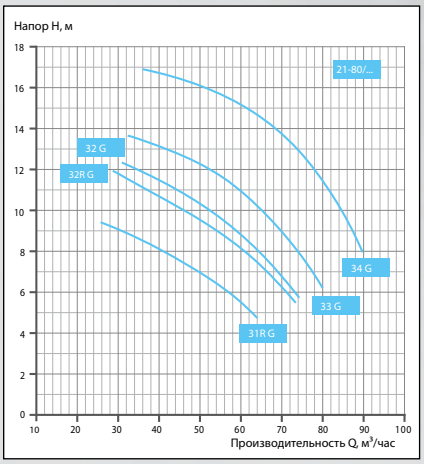

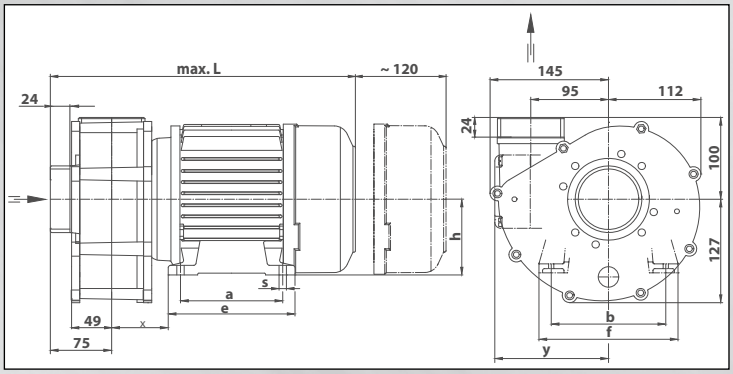

	a	b	e	f	h	s	x	y	L
21-80/31 RG 1~	125	140	155	170	90	9	85	139	373
21-80/31 RG 3~	125	140	155	170	90	9	100	139	397
21-80/32 RG 1~	125	140	155	170	90	9	100	139	388
21-80/32 RG 3~	140	160	176	195	100	12	107	155	422
21-80/32 G 3~	140	160	176	195	100	12	107	155	422
21-80/33 G 1~	140	160	176	195	100	12	107	154	442
21-80/33 G 3~	140	160	176	195	100	12	107	155	422
21-80/34 G 3~	140	160	176	195	100	12	107	155	439

Комплектующие

Наименование	
Гайка накидная 2 ¾ ''ВР x 63 мм	2 300 031 000
Гайка накидная 2 ¾ ''ВР x 110 мм	2 923 172 100
Муфта переходная 110 x 3 ''ВР x 2 ¾ ''ВР	2 300 027 000
Муфта переходная 90 x 75 x 2 ¾ ''ВР	2 300 028 000

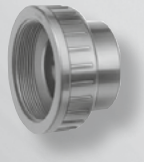

2 300 031 000



2 923 172 100

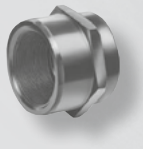

2 300 027 000

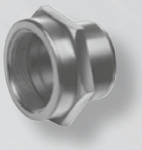

2 300 028 000

Насосы

Насосы BADU Delta

NEW

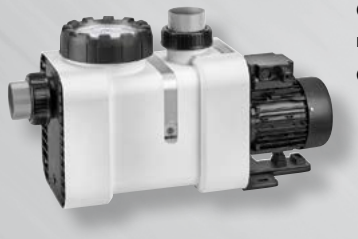

Самовсасывающие циркуляционные насосы, предназначенные для циркуляции воды через фильтр в плавательных бассейнах.

Основной отличительной особенностью данных насосов является:

- оригинальный дизайн
- светодиодное освещение и прозрачная камера волосоловки, что облегчает мониторинг камеры.
- Уникальная гидравлическая система обеспечивает сверхнизкий уровень шума.

Конструкция – моноблок с встроенным предварительным фильтром (волосоловкой) объемом 4 л.

Материал корпуса – полипропилен.

Могут быть установлены на 3 м выше и на 3 м ниже уровня воды.

Наименование	Подключение	Производительность, м³/час	Напор, м	Сеть, В х кВт (P1)	Артикул
Delta 9	D 50/D 50	9	8	220 x 0.50	**2 103 070 038**
Delta 13	D 50/D 50	13	8	220 x 0.69	**2 103 120 038**
Delta 17	D 63/D 63	17	8	220 x 0.87	**2 103 170 038**
Delta 22	D 63/D 63	22	8	220 x 1.10	**2 103 220 038**
Delta 28	D 63/D 63	28	8	220 x 1.40	**2 103 280 038**
Delta 9	D 50/D 50	9	8	380 x 0.44	**2 103 070 037**
Delta 13	D 50/D 50	13	8	380 x 0.63	**2 103 120 037**
Delta 17	D 63/D 63	17	8	380 x 0.75	**2 103 170 037**
Delta 22	D 63/D 63	22	8	380 x 0.93	**2 103 220 037**
Delta 28	D 63/D 63	28	8	380 x 1.26	**2 103 280 037**

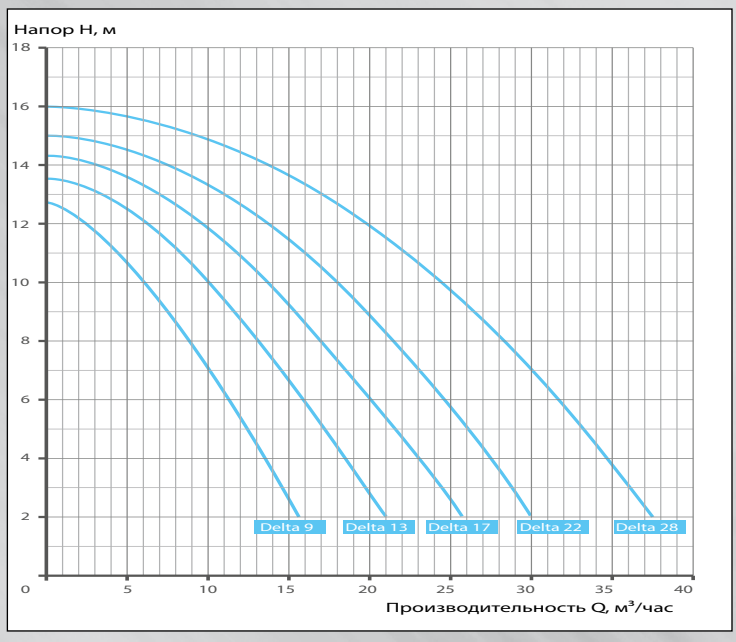

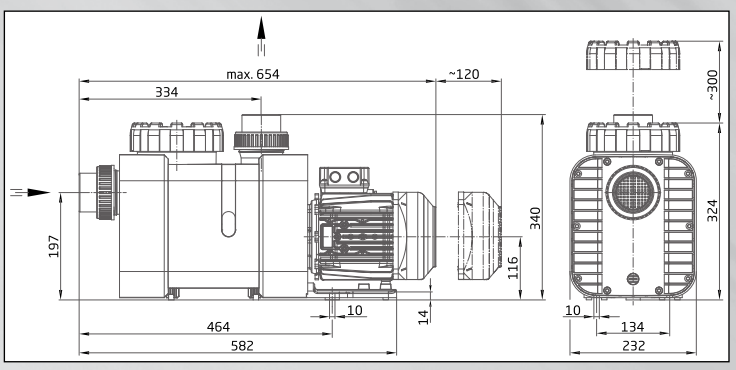

Насосы Novum XP



Самовсасывающие циркуляционные насосы, предназначенные для циркуляции воды через фильтр в плавательных бассейнах.

Конструкция – моноблок с встроенным предварительным фильтром (волосоловкой). Материал корпуса – термопластик.

Максимальное рабочее давление 2.5 бар

Наименование	Подключение	Произ-ть, м³/час	Напор, м	Сеть, В х кВт (P1)	Артикул
Novum XP 6	D 38/ D 38	6	6.0	220 x 0.34	1 500 543 000
Novum XP 8	D 38/ D 38	8	6.0	220 x 0.49	1 500 544 000
Novum XP 10	D 38/ D 38	10	6.0	220 x 0.60	1 500 545 000

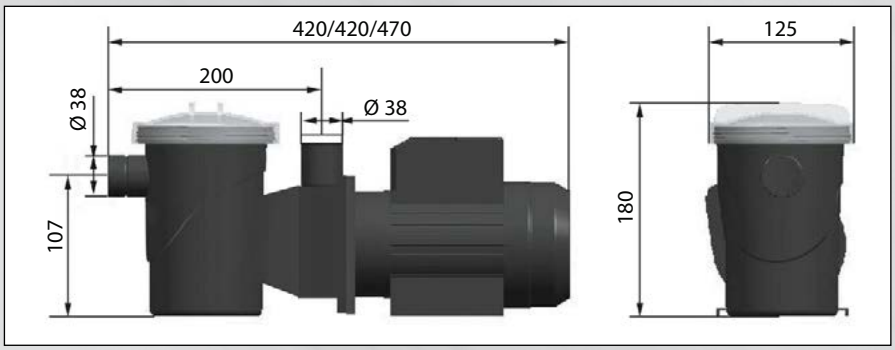



Насосы Swimmey



Самовсасывающие циркуляционные насосы, предназначенные для циркуляции воды через фильтр в плавательных бассейнах.

Конструкция – моноблок с встроенным предварительным фильтром (волосоловкой). Материал корпуса – армированный пластик.

Могут быть установлены на 3 м выше уровня воды

Максимальное рабочее давление 2.5 бар

Наименование	A, мм	BR
Swimmey – 10M	565	BR 462
Swimmey – 12M	565	BR 463
Swimmey – 15M	565	BR 464
Swimmey – 19M	590	BR 465
Swimmey – 24M	610	–
Swimmey – 28M	635	–
Swimmey – 33M	635	–

Наименование	Подключение	Произ-ть, м³/час	Напор, м	Сеть, В х кВт	Артикул
Swimmey – 10M	D 50/D 50	6	8.0	220 x 0.37	7 242 390 000
Swimmey – 12M	D 50/D 50	7	8.0	220 x 0.55	7 242 160 000
Swimmey – 15M	D 50/D 50	9	8.0	220 x 0.65	7 242 170 000
Swimmey – 19M	D 50/D 50	13	8.0	220 x 1.10	7 242 180 000
Swimmey – 24M	D 50/D 50	16	8.0	220 x 1.25	7 242 220 000
Swimmey – 28M	D 50/D 50	20	8.0	220 x 1.45	7 242 270 000
Swimmey – 33M	D 50/D 50	24	8.0	220 x 2.00	7 242 290 000

ВНИМАНИЕ! Насосы Swimmey по своим характеристикам и размерам полностью соответствуют и используются для замены насосов серии BR.

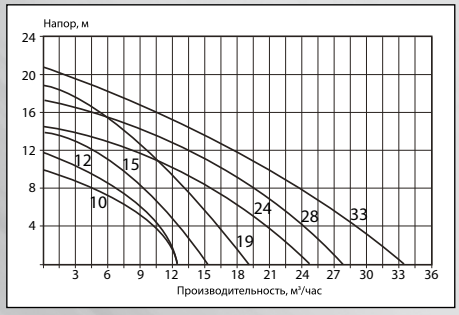

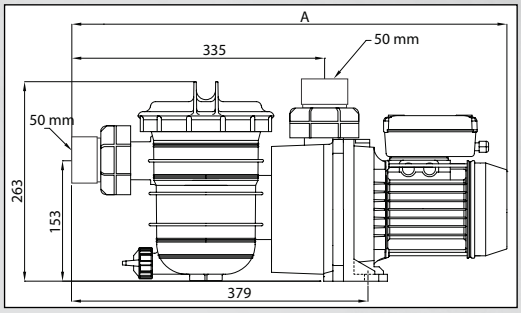

Насосы Victoria Plus SILENT

NEW



Самовсасывающие циркуляционные насосы, предназначенные для циркуляции воды через фильтр в плавательных бассейнах.

Основной отличительной особенностью данных насосов является:

- Низкий уровень шума 61 ÷ 70 дБА
- Простота в обслуживании: крышка префильтра с 2 рычагами (не нужен специальный ключ)
- Увеличенный передний подшипник для улучшения осевого усилия
- Легко заменяет насос Victoria Plus с аналогичными параметрами.

Конструкция – моноблок с встроенным предварительным фильтром (волосоловкой) объемом 4 л.

Материал корпуса – полипропилен.

Могут быть установлены на 2 м выше уровня воды.

Наименование	Подключение	Производительность, м³/час	Напор, м	Сеть, В х кВт (P1)	Артикул
Victoria Plus SILENT 10	2'' BP	10	8.0	220 x 0.43	6 555 700 000
Victoria Plus SILENT 11	2'' BP	11	10.0	220 x 0.61	6 556 000 000
Victoria Plus SILENT 16	2'' BP	16	10.0	220 x 0.78	6 556 200 000
Victoria Plus SILENT 21	2'' BP	21.5	10.0	220 x 1.10	6 556 400 000
Victoria Plus SILENT 26	2'' BP	26	10.0	220 x 1.46	6 556 600 000
Victoria Plus SILENT 34	2'' BP	34	10.0	220 x 2.20	6 556 900 000
Victoria Plus SILENT 10	2'' BP	10	8.0	380 x 0.43	6 555 800 000
Victoria Plus SILENT 11	2'' BP	11	10.0	380 x 0.60	6 556 100 000
Victoria Plus SILENT 16	2'' BP	16	10.0	380 x 0.76	6 556 300 000
Victoria Plus SILENT 21	2'' BP	21.5	10.0	380 x 1.10	6 556 500 000
Victoria Plus SILENT 26	2'' BP	26	10.0	380 x 1.46	6 556 700 000
Victoria Plus SILENT 34	2'' BP	34	10.0	380 x 2.20	6 557 000 000

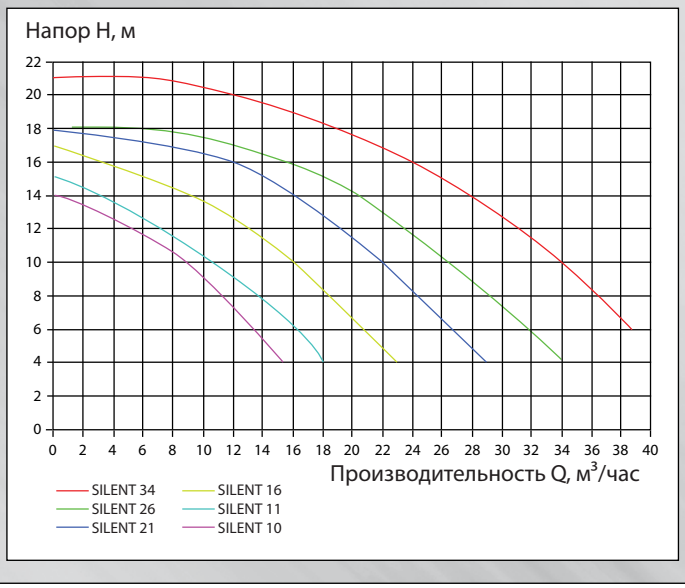

Наименование	A, мм	B, мм
SILENT 10/230/400	581	322
SILENT 11/230/400	581	322
SILENT 16/230/400	581	322
SILENT 21/230/400	615	356
SILENT 26/230/400	615	356
SILENT 34/230	646	387
SILENT 34/400	615	356

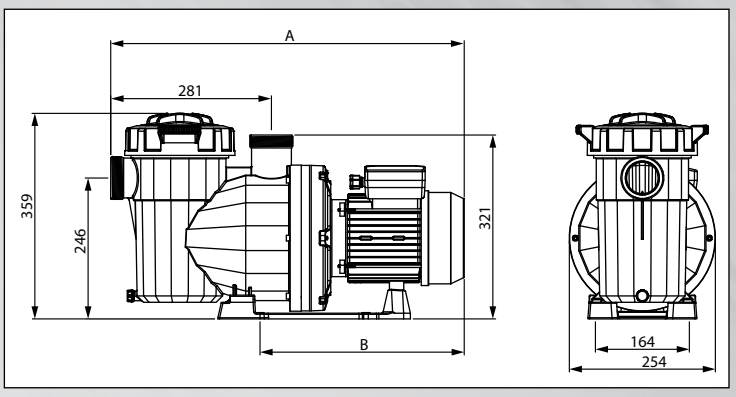



Насосы Maxim

Самовсасывающие циркуляционные насосы, предназначенные для циркуляции воды через фильтр в плавательных бассейнах.

Конструкция – моноблок с встроенным предварительным фильтром (волосоловкой) объемом 8 л.

Материал корпуса –полипропилен.

Могут быть установлены на 1.5 м выше уровня воды.

Наименование	Подключение	Производительность, м³/час	Напор, м	Сеть, В х кВт (P1)	Артикул
Maxim 50/400	D 90/D 90	50	10.0	380 x 3.20	0 800 300 000
Maxim 66/400	D 90/D 90	66	10.0	380 x 4.10	0 800 400 000
Maxim 78/400	D 90/D 90	78	10.0	380 x 4.80	0 800 500 000

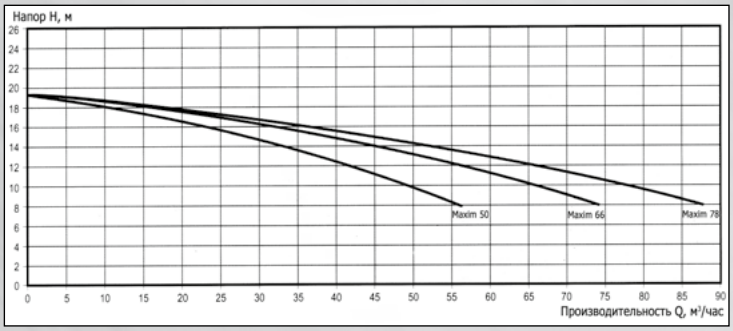

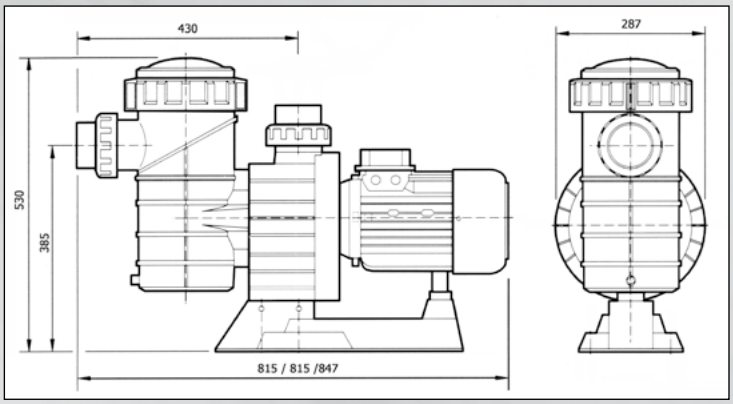















Насосы LME

Циркуляционные насосы LME, предназначенные для подачи воды в системах искусственного течения, гидромассажных установках и водных аттракционах.

Материал корпуса: бронза.

Наименование	Подключение	Производительность, м³/час	Напор, м	Сеть, В х кВт (P2)	Артикул
LME 11	2 ''HP/ фланец RBS	19	10.0	220 x 1.10	B 722 005 000
LME 15	2 ''HP/ фланец GSB40	34	10.0	220 x 1.50	B 775 205 000
LME 22	2 ''HP/ фланец FB65	45	10.0	380 x 2.20	B 775 105 000
LME 26/2	2 ½ ''HP/ фланец FB65	63	10.0	380 x 2.60	B 775 405 000
LME 40	фланец SB80/ фланец SB80	100	10.0	380 x 4.00	B 773 105 000
LME 55	фланец SB80/ фланец SB80	115	10.0	380 x 5.50	B 774 105 000

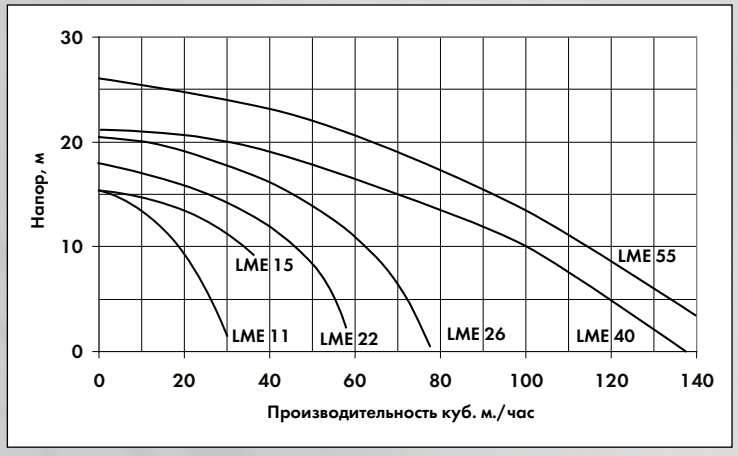

Комплектующие

Наименование	Артикул
Фланец напорный RBS 2 ''HP	B 725 045 000
Фланец напорный GSB40 90°/2 ''HP	B 715 005 000
Фланец напорный GSB40 30°/ 2 ''HP	B 715 355 000
Фланец напорный FB65 90°/2 ''HP	B 715 805 000
Фланец напорный FB65 90°/2 ½ ''HP	B 715 855 000
Фланец напорный/всасывающий SB80 с переходом на трубу D 90	B 700 550 000



B 725 045 000



B 715 005 000



B 715 805 000



B 715 855 000



B 700 550 000

Волосоловки







Наименование	Подключение	P, бар	Смотровое стекло	Объем, л	Материал корпуса	Артикул
Волосоловка	2 ''BP x 2 'HP	2.5	есть	8	полипропилен	**2 920 912 490**
Волосоловка	3 ''BP x 3 ''HP	2.5	есть	8	полипропилен	**2 920 912 491**
Волосоловка	D 90 x DN 110	2.5	есть	8	полипропилен, стекловолокно	**0 987 900 000**

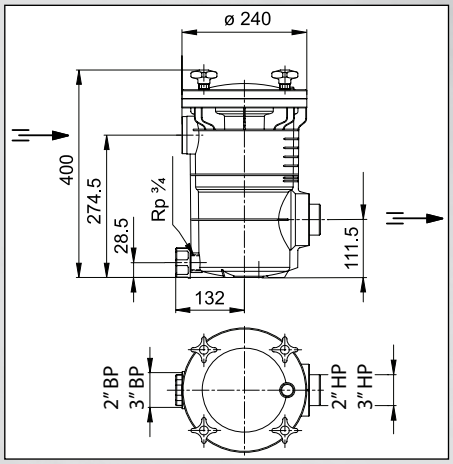

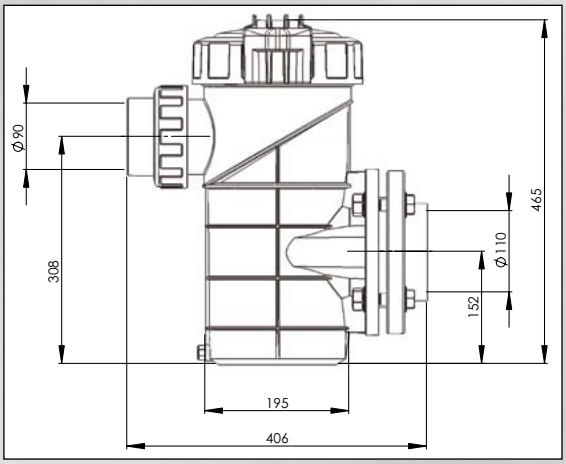

05 ОБОРУДОВАНИЕ ДЛЯ НАГРЕВА ВОДЫ

Проточные электроводонагреватели 60
Тепловые насосы..... 64
Теплообменники..... 65

Проточные электроводонагреватели EWT 1.5-18 кВт (EWT 80-70)

Артикул



Максимальное давление: 3 бар.

Минимальное давление: 0.1 бар.

Минимальный расход воды: 1 м^3/час.

Подключение: накидные гайки PVC D 50 - для вклеивания трубы PVC

Разрешается использовать воду со следующими параметрами:

Параметр	NovumEWT
Содержание хлоридов, мг/л	макс. 500
Свободный хлор, мг/л	макс. 1.3
pH	6.8-8.2

В комплектацию входит:

- корпус из нержавеющей стали V4A;
- ТЭНы из сплава Incoloy 825;
- встроенный регулировочный термостат 0-40° C с двумя управляющими контактами 5A;
- встроенное реле давления с двумя управляющими контактами 5A;
- крепеж.

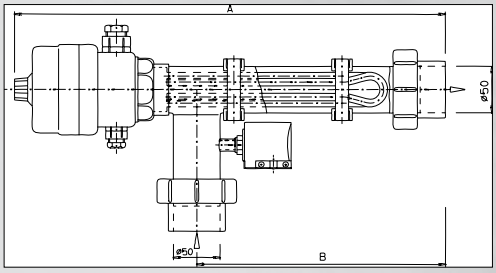

Наименование	A	B	Сеть, В x кВт	
EWT 1.5	330	130	220/380 x 1.5	**3 045 015 700**
EWT 3	440	240	220/380 x 3	**3 045 030 700**
EWT 6	510	310	380 x 6	**3 045 060 700**
EWT 9	510	310	380 x 9	**3 045 090 700**
EWT 12	600	400	380 x 12	**3 045 120 700**
EWT 18	800	600	380 x 18	**3 045 180 700**

Схема монтажа ниже уровня воды

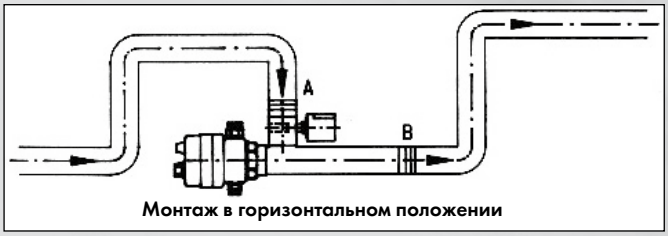

Монтаж в горизонтальном положении



Монтаж в вертикальном положении

Схема монтажа выше уровня воды

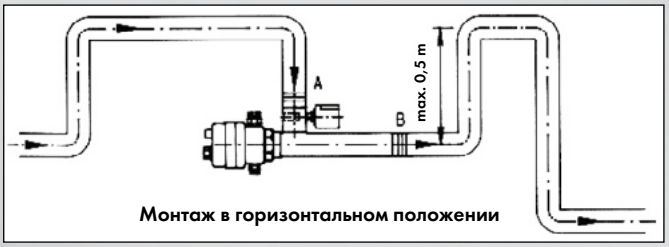

Монтаж в горизонтальном положении



Монтаж в вертикальном положении

Для стабильной работы водонагревателей в различных гидравлический режимах рекомендуется вместо штатного реле давления после нагревателя монтировать реле протока Novum (Caleffi серия 626) (арт. 9 009 514 000).

Как правило, устройства обеззараживания устанавливаются в направлении потока после проточного электроводонагревателя. Расстояние должно составлять не менее 1 м. Кроме того, между водонагревателем и дозатором для таблеток (арт. 1 112 900 000, 1 663 100 000) необходимо устанавливать обратный клапан, соответствующий диаметру трубопровода контура циркуляции.

В бассейны с морской водой или электролизом следует устанавливать только электроводонагреватели и теплообменники из титана.

Запчасти для электроводонагревателей









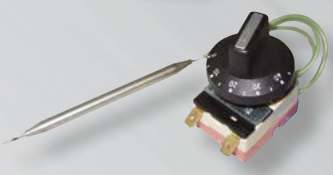









Наименование	Артикул
ТЭН для электроводонагревателя EWT 1.5 кВт	3 040 240 100
ТЭН для электроводонагревателя EWT 3 кВт	3 040 240 200
ТЭН для электроводонагревателя EWT 6 кВт	3 040 240 300
ТЭН для электроводонагревателя EWT 9 кВт	3 040 240 400
ТЭН для электроводонагревателя EWT 12 кВт	3 040 240 500
ТЭН для электроводонагревателя EWT 18 кВт	3 040 240 700
Датчик давления для электроводонагревателей EWT 3-18 кВт	3 910 330 000
Термостат предохранительный 51° C для электроводонагревателей EWT, 3-18 кВт	3 040 210 200
Комплект кронштейнов для электроводонагревателей EWT (2 шт.)	3 040 110 200
Термостат регулировочный 0-40° C для электроводонагревателей EWT, 3-18 кВт	3 040 210 300
Накидная гайка 2 ¼"	3 042 000 000
Букса D 50	3 042 000 200
Уплотнение 2"	3 042 000 300
Прижимное разъемное кольцо	3 042 000 800

Проточные электроводонагреватели EWT 95-15, 18-45 кВт



Максимальное давление: 3 бар.

Минимальное давление: 0.1 бар.

Минимальный расход воды: 5 м^3/час.

Разрешается использовать воду со следующими параметрами:

Параметр	NovumEWT 95
Содержание хлоридов, мг/л	макс. 500
Свободный хлор, мг/л	макс. 1.3
pH	6.8-7.8

В комплектацию входит:

- корпус из нержавеющей стали V4A;
- ТЭНы из сплава Incoloy 825;
- электронный блок управления с дисплеем и сенсорными кнопками;
- встроенный регулировочный термостат 0-40^{0}C;
- встроенный термостат-ограничитель до 45^{0}C;
- реле задержки включения на 10 минут;
- реле протока;
- комплект соединительных компенсаторов.

Наименование	Подключение	A	B	Сеть, В х кВт	Артикул
EWT 95-15	1 ½ '' ВР	560	275	380 x 18	3 020 511 800
EWT 95-15	1 ½ '' ВР	560	275	380 x 27	3 020 512 700
EWT 95-15	2 '' ВР	675	390	380 x 36	3 020 513 600
EWT 95-15	2 '' ВР	845	560	380 x 45	3 020 514 500
EWT 95-15	2 '' ВР	845	560	380 x 54	3 020 515 400

Схема монтажа ниже уровня воды

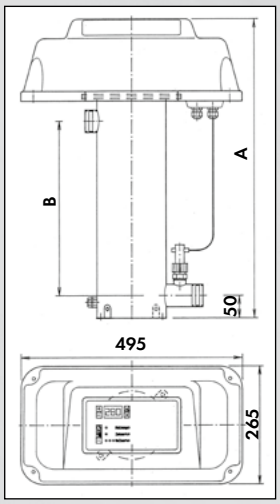



Схема монтажа выше уровня воды

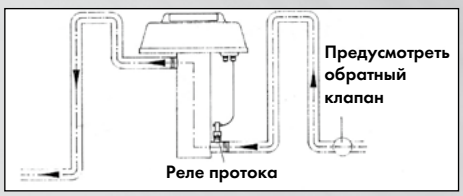

Примечание: Гарантийный срок на ТЭНы — 6 месяцев.

Комплектующие









Наименование	Артикул
Реле протока Novum (Caleffi серия 626), 220В, НР 1’’, для труб 1-8’’	9 009 514 000
Тройник с отводом на внутр. резьбу 50 x 1”	0 218 605 005
Тройник с отводом на внутр. резьбу 63 x 1”	0 218 606 305
УЗО С40/0.03, 220/380 В, 40 А/30 мА	2 256 080 000
УЗО С63/0.03, 220/380 В, 63 А/30 мА	7 885 880 000
Пускатель до 24 А	2 258 710 000
Пускатель до 40 А	2 258 500 000

Тепловые насосы ZODIAC Z200

NEW



Тепловые насосы ZODIAC Z200 предназначены для нагрева воды в плавательных бассейнах вне помещений. Имеют высокий коэффициент передачи тепла от воздуха к воде бассейна. По сравнению с обычными электронагревателями могут сэкономить до 80% электроэнергии, что особенно важно в условиях ограниченной электрической мощности. Испаритель насоса изготовлен из титана, это позволяет использовать его в бассейнах с морской водой. Для контроля и управления режимами работы насосы оснащены ЖК-дисплеем и сенсорным управлением.

- Функция автоматического размораживания с использованием принудительной вентиляции.
- Титановый теплообменник.
- Терморегулятор, предохраняющий от замерзания (отключение при +7°C).
- Цифровой регулятор дисплея.
- Антикоррозийный корпус из полипропилена.
- Переключатель расхода воды.
- Охлаждающая жидкость R 410 A.
- Ротационный пластинчатый компрессор.
- Предохранительное реле высокого и низкого давления.

Наименование	Рекомендуемые объем бассейна, м³	Потребляемая мощность*, кВт	Мощность подогрева*, кВт	Артикул
Zodiac Z200 M2	30	1.10	6.1	3 061 000 100
Zodiac Z200 M3	20-45	1.90	9.0	3 061 000 110
Zodiac Z200 M4	30-60	2.50	12.0	3 061 000 120
Zodiac Z200 M5	40-70	3.00	14.1	3 061 000 130

*Температура воздуха/воды – 28°C/28°C

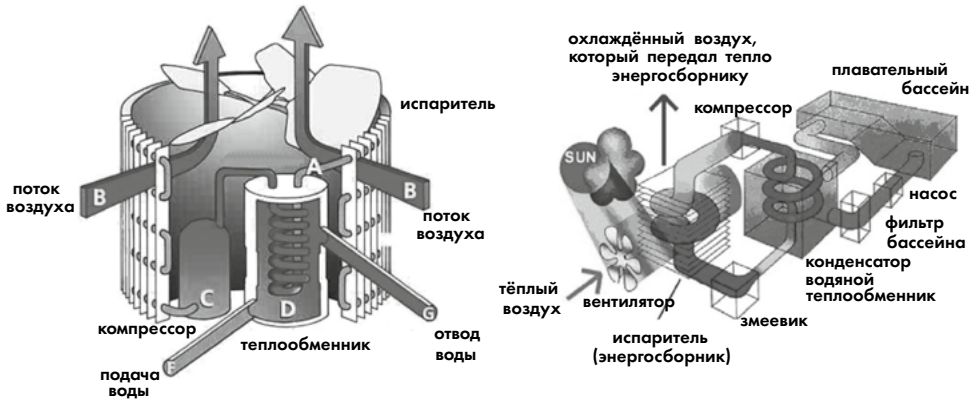

Характеристика	Zodiac Z200 M2	Zodiac Z200 M3	Zodiac Z200 M4	Zodiac Z200 M5
Напряжение, В	230	230	230	230
Подключение, мм	40	40	40	40
Проток воды, м³/час	4.0	6.0	8.0	8.0
Длина Ширина Высота, мм	840 385 566			
Вес, кг	50			

Тепловые насосы – идеальное решение для объектов с ограниченной мощностью энергопотребления.

Теплообменники

Теплообменники QWT



Максимальное давление:
- первичный контур – 10 бар.
- вторичный контур – 3 бар.

Допустимые параметры воды:

Параметр	QWT
Содержание хлоридов, мг/л	макс. 500
Свободный хлор, мг/л	макс. 1.3
pH	6.8-7.8

В комплектацию входит:
- корпус с гильзой для термодатчика и змеевик из нержавеющей стали V4A,
- крепеж.

Наименование	Мощность, кВт	Артикул
QWT 20	20	3 050 180 000
QWT 30	30	3 050 260 000
QWT 40	40	3 050 030 000
QWT 70	70	3 050 170 000
QWT 104	104	3 050 270 000
QWT 140	140	3 050 370 000
QWT 209	209	3 050 470 000

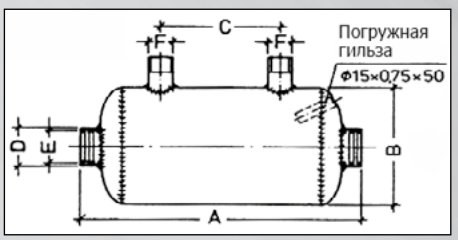

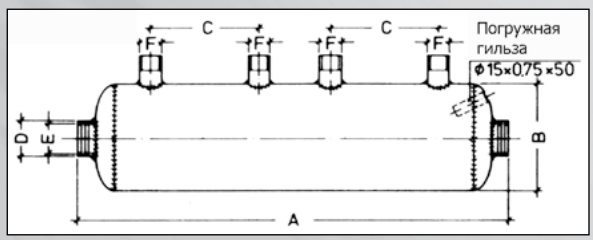

Наименование	A	B	C	D	E	F
QWT 20	275	125	90	50	1 ½ '' BP	¾ '' HP
QWT 30	315	125	135	50	1 ½ '' BP	¾ '' HP
QWT 40	385	125	205	50	1 ½ '' BP	¾ '' HP
QWT 70	520	190	290	50	1 ½ '' BP	1 '' HP
QWT 104	660	190	430	60	2 '' BP	1 '' HP
QWT 140	920	190	295	60	2 '' BP	1 '' HP
QWT 209	1190	190	430	60	2 '' BP	1 '' HP

Теплообменник KstW

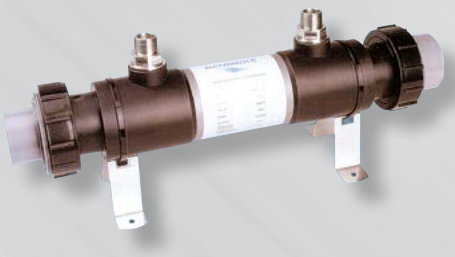

Максимальное давление: первичный контур – 6 бар.

Максимальное давление: вторичный контур – 2.5 бар.

Подключение: ¾'' HP/D 50.

Разрешается использовать воду со следующими параметрами:

Характеристики	
Содержание хлоридов, мг/л	< 400
Свободный хлор, мг/л	макс. 0.8
Свободный хлор (кратковременно), мг/л	макс. 1.2

В комплектацию входит:

- корпус из полиамида
- змеевик из нержавеющей стали AISI 316 (пресная вода) или из специального никель-молибденового сплава
- крепеж.

Наименование	Область применения	Мощность, кВт	Артикул
KstW 200-47,5	пресная вода	48	3 100 001 000

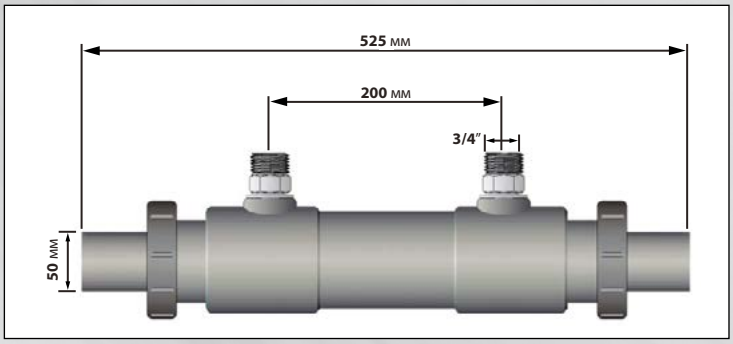

Схема монтажа выше уровня воды

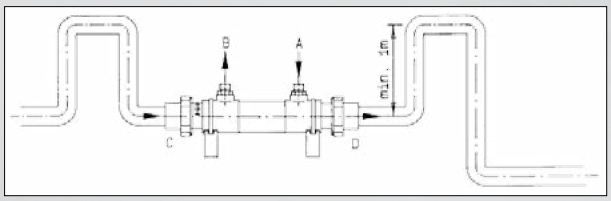

Схема монтажа ниже уровня воды

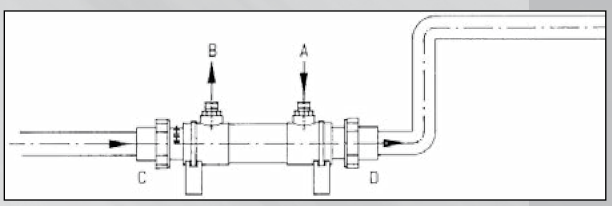

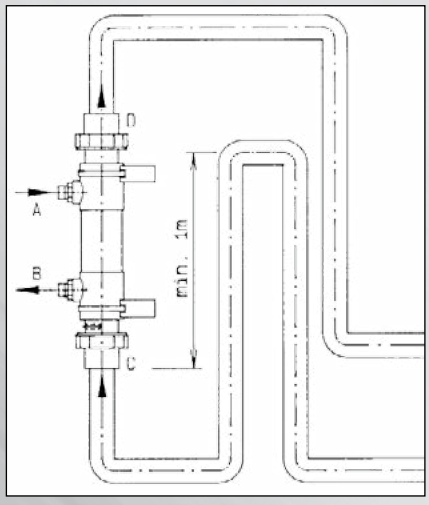

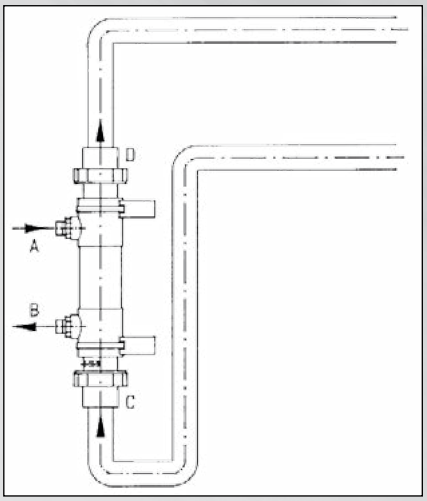

Регуляторы температуры





Наименование	Регулировка, град.	Сеть, В х кВт	Артикул
Регулятор температуры	-25 ÷ 130	220 x 2.0	3 182 600 010
Novum PTR-045 Digital (с ЖК-дисплеем)	0 ÷ 45	220 x 2.2	3 182 600 002

Комплектующие









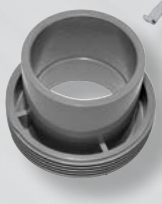







Наименование	Артикул
Гильза ½ ''НР для датчика температуры, хромированная латунь	3 200 200 001
Гильза ½ ''НР для датчика температуры, нерж. сталь V2A	3 200 200 003
Комплект компенсаторов (2 шт.) с хомутами (4 шт.), D 50	3 050 900 000
Комплект компенсаторов (2 шт.) с хомутами (4 шт.), D 63	3 050 900 100
Запасной крепеж для теплообменников QWT 20/30/40	3 051 000 500
Запасной крепеж для теплообменников QWT 70/104/140/209	3 051 000 100
Букса для подключения теплообменников KstW	3 042 000 400
Уплотнительная прокладка для подключения теплообменников KstW	3 042 000 500
Прижимное разъемное кольцо для подключения теплообменников KstW	3 042 000 600
Накидная гайка для подключения теплообменников KstW	3 042 000 700

Электромагнитные клапаны Novum (нормально закрытые), 220В



Наименование	Артикул
Клапан электромагнитный нормально закрытый Novum ¾ '', 220В	9 502 454 000
Клапан электромагнитный нормально закрытый Novum 1 '', 220В	9 502 455 000

Шаровые краны с электроприводом

Полнопроходные 2-х ходовые шаровые краны с двухсторонней внутренней резьбой. Корпус крана из никелированной латуни, хромированный шаровый клапан, двойное уплотнение шпинделей (viton).



Наименование	Подключение	Размеры, мм					Артикул
		A	B	C	D	H	
Кран шаровый с электроприводом	¾ '' ВР	144	124.5	19.5	57	85	9 008 320 000
Кран шаровый с электроприводом	1 '' ВР	153	129.5	23.5	68	93	9 008 321 000

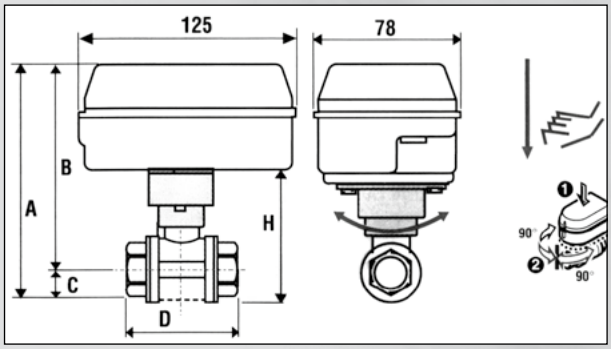

Технические характеристики	
Сеть, В х Гц	220 х 50
Потребляемая мощность, Вт	7.5
Время позиционирования "Откр/Закр", сек/град.	30/90⁰
Максимальное рабочее давление, бар	16
Рабочая температура, °С	0 ... + 110⁰
Крутящий момент, Нм	8
Перекачиваемая среда	вода

Циркуляционные насосы UPS

Используются для циркуляции горячей воды в первичном контуре теплообменника.
Температура перекачиваемой среды от -25°С до 110°С





Наименование	Сеть, В х Вт	Артикул
UPS 25-40, комплект с накидными гайками	220 х 60	9 628 137 500
UPS 25-60, комплект с накидными гайками	220 х 90	9 628 147 700

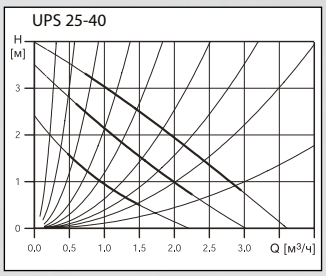

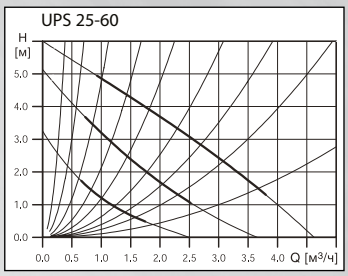

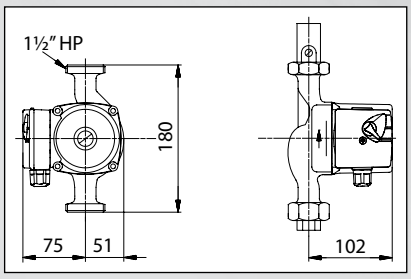

06

Навесные скиммеры 70
Закладные детали из пластика 71
Закладные детали из нержавеющей стали..... 84
Закладные детали из бронзы 89



Скиммеры Novum

В комплектацию входит:
- скиммер,
- подающая дюза,
- крепеж,
- подключение подводного пылесоса,
- волосоловка,
- два шланга D 38 длиной 1.2 м,
- хомуты.

Наименование	Артикул
Скиммер Novum для свободностоящих бассейнов	2 730 000 000
Скиммер Novum для монолитных бассейнов	2 730 500 000

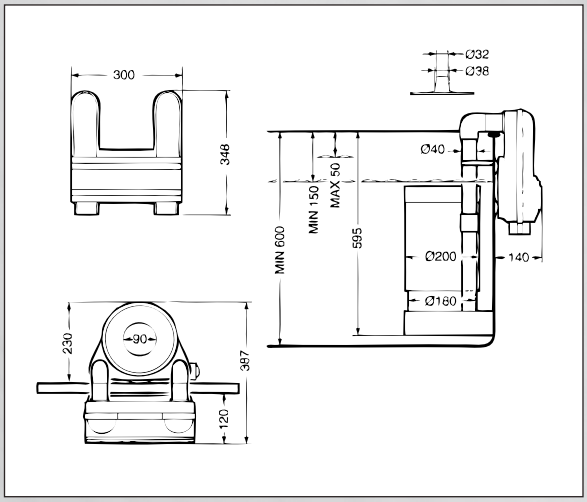



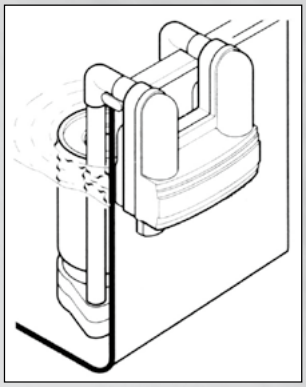

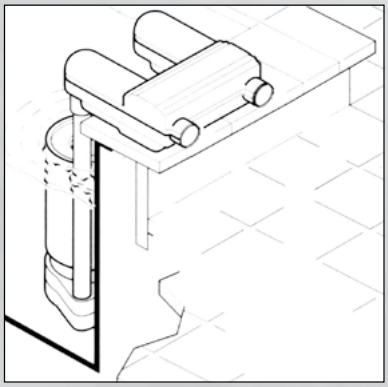



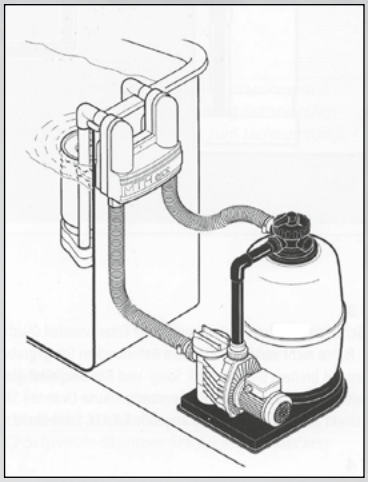

Закладные детали из пластика

Скиммер EuroStandard



Скиммер из пластика белого цвета.

В комплектацию входит:
- скимвак,
- волосоловка,
- комплект фланца и уплотнений, переход на шланг 1 ½ '' x 38 мм.

Подключение: нижний всасывающий патрубок 1 ½ '' BP.

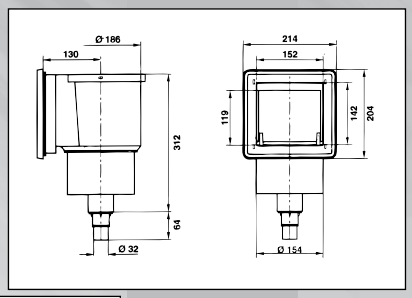

Наименование	Артикул
Скиммер EuroStandard	2 710 000 001

Скиммер EuroClassic 1

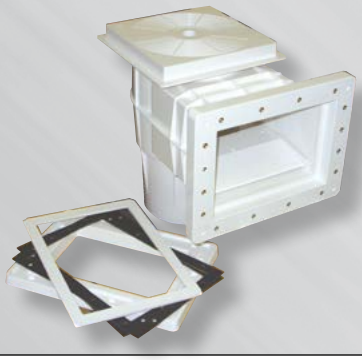

Скиммер из пластика белого цвета.

В комплектацию входит:
- скимвак,
- волосоловка,
- комплект фланца и уплотнений.

Подключения: нижний всасывающий патрубок 1 ½ ''BP, дополнительные нижний патрубок D 50 и патрубок для перелива D 40.

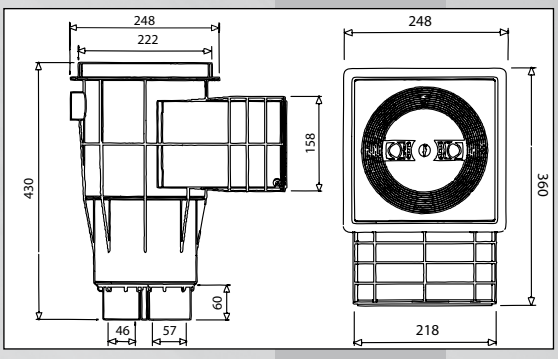

Наименование	Артикул
Скиммер EuroClassic 1 с фланцем и уплотнениями	0 421 190 000

Скиммер EuroClassic 2

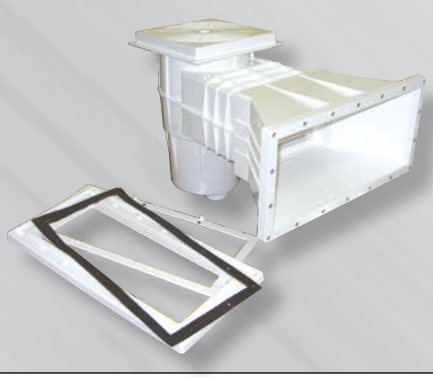

Скиммер из пластика белого цвета.

В комплектацию входит:
- скимвак,
- волосоловка,
- комплект фланца и уплотнений.

Подключения: нижний всасывающий патрубок 1 ½ ''BP, дополнительные нижний патрубок D 50 и патрубок для перелива D 40.

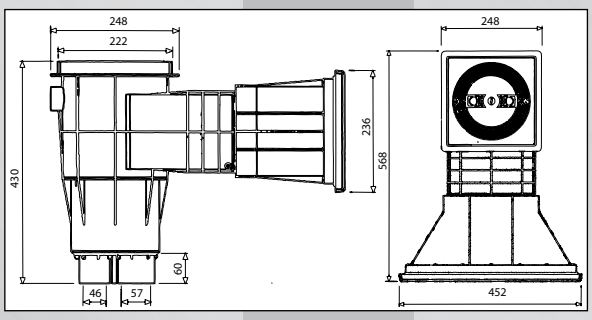

Наименование	Артикул
Скиммер EuroClassic 2 с фланцем и уплотнениями	0 411 290 000

Скиммер EuroSlim

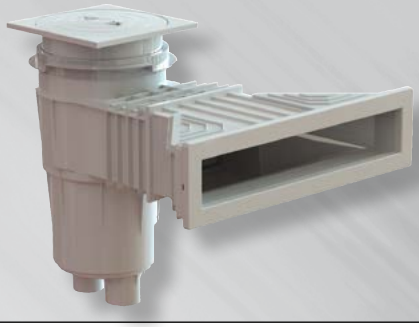

Скиммер из пластика белого цвета.

В комплектацию входит:
- скимвак,
- волосоловка,
- комплект фланца и уплотнений.

Подключения: нижний всасывающий патрубок 1 ½ ''BP, дополнительные нижний патрубок 2'' и патрубок для перелива D 38.

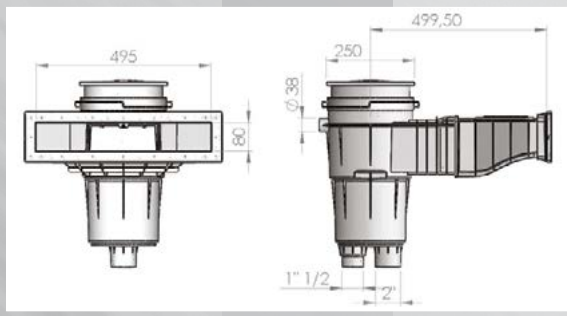

Наименование	Артикул
Скиммер EuroSlim с фланцем и уплотнениями	5 617 600 000

Донные стоки Euro

Артикул

Донные стоки из пластика белого цвета с круглой крышкой.

В комплектацию арт. 2 715 000 000 входит комплект фланца и уплотнений.

Подключения: боковой патрубок 2 ''BP, дополнительный нижний патрубок D 50.



Наименование	
Сток донный Euro	0 146 700 000

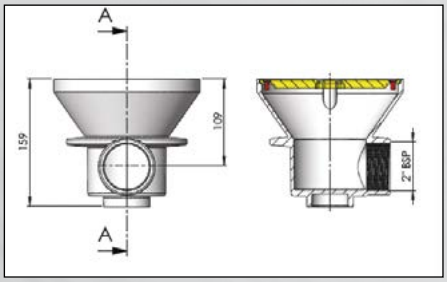

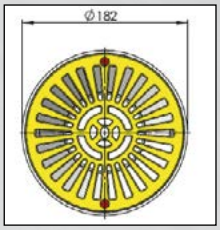



Наименование	
Сток донный Euro с фланцем и уплотнениями	2 715 000 000

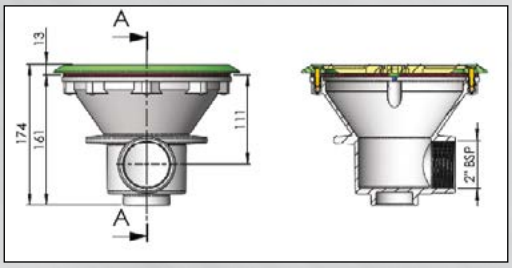

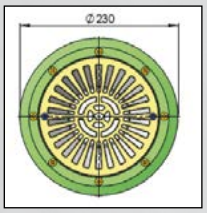



Донные стоки Euro

Донный сток из пластика белого цвета с крышкой из нержавеющей стали 160 x 160 мм.

В комплектацию входит: комплект фланца и уплотнений.

Подключение: боковой патрубок под вклейку трубы D 50/D 63.

Наименование	
Сток донный Euro с фланцем и уплотнениями и решеткой из нерж. стали	0 027 400 000

Донные стоки Euro

Донные стоки из армированного стекловолокном полиэстера с решеткой из пластика 330 x 330 мм./355 x 355 мм.



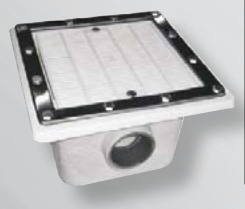

Наименование	Поток, м³/час	Подключение	
Сток донный Euro 110	33	D 110	2 236 100 000
Сток донный Euro 110 с фланцем и уплотнениями	33	D 110	2 241 800 000

Закладные детали из пластика

Донные стоки Euro N



Донные стоки из армированного стекловолокном полиэстера с решеткой 515 x 515 мм.

Наименование	Материал решетки	Поток, м³/час	Подключение	Артикул
Сток донный Euro 140 N	пластик	54	D 140	2 871 100 000
Сток донный Euro 140 N	нерж. сталь	54	D 140	2 028 700 000

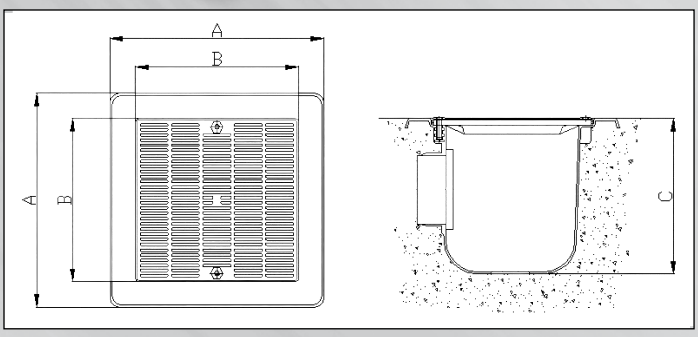

Наименование	A, мм	B, мм	C, мм
Сток донный Euro 110	330	252	245
Сток донный Euro 110 с фланцем и уплотнениями	355	252	245
Сток донный Euro 140 N	515	412	363



Сливные элементы Euro

NEW

Наименование	Размер решетки, мм	Подключение, мм	Артикул
Элемент сливной Euro	152 x 78	D 63	0 030 200 000
Элемент сливной Euro	∅ 125	D 75/D 90	4 152 000 000
Стеновой проход сливного элемента Euro ∅ 125			4 359 000 000



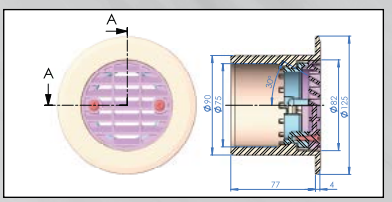

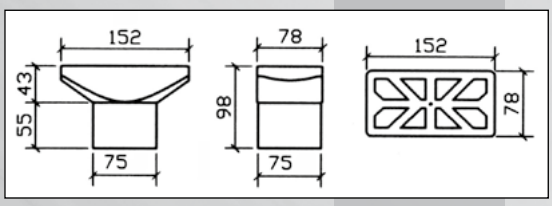



Дренажные решетки Euro

NEW



Наименование	Артикул
Дренажная решетка Euro, рамка из пластика белого цвета	0 028 000 000
Дренажная решетка Euro, рамка из нерж. сталь AISI 316	0 027 900 000



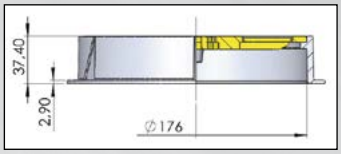

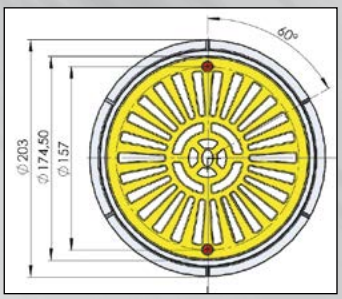

Стеновые проходы Euro



Стеновые проходы из пластика с подключением D 50.

Наименование	Длина, мм	Артикул
Проход стеновой Euro для дюзы 2 ''	300	1 565 900 000
Проход стеновой Euro с фланцем для дюзы 2 ''	300	1 566 200 000

Дюзы Euro

Дюзы из пластика белого цвета, подключение 2 '' HP/D 50.

Длина резьбы 57 мм.

Универсальная вставка 14/20/25 мм.

Производительность 2.2/4.5/7.0 м^3/час



Наименование	Артикул
Дюза Euro	2 719 300 000
Дюза Euro с гайкой и уплотнениями	0 033 400 000
Дюза Euro с гайкой, фланцем и уплотнениями	7 271 930 000

Донные дюзы Euro

Дюзы из пластика белого цвета, подключение 2 '' HP/D 50.



Наименование	Артикул
Дюза донная Euro	0 030 300 000
Дюза донная Euro с фланцем и уплотнениями	0 034 000 000

Закладные детали из пластика

Дюзы Euro для подключения пылесоса

Дюзы из пластика белого цвета, подключение 2 ’’ HP/D 50.

Длина резьбы 57 мм.

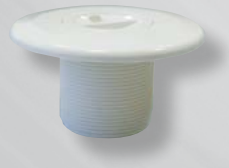





Наименование	Артикул
Дюза Euro для подключения пылесоса в бетонных бассейнах	0 030 100 000
Дюза Euro для подключения пылесоса в готовых пластиковых басейнах с гайкой и уплотнением	0 033 600 000
Дюза Euro для подключения пылесоса в пленочных бассейнах с гайкой, фланцем и уплотнениями	0 033 200 000

Комплектующие



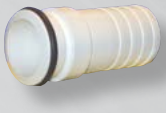



Наименование	
Пробка для дюз Euro, подключение 1 ½’’ HP	2 717 100 000
Подключение пылесоса	0 139 000 000
Пробка для зимней консервации отверстий 1 ½ ’’	0 651 390 000
Пробка для зимней консервации отверстий 2 ’’	0 621 200 000

Механический регулятор уровня Euro

Механический регулятор уровня из пластика белого цвета.

Подключения: боковое для трубы D 50, подвод воды ¾”HP.



Наименование	
Механический регулятор уровня Euro	2 719 600 000

Комплектующие

Наименование	
Дюза Euro	2 719 300 000
Дюза Euro с гайкой, фланцем и уплотнениями	7 271 930 000

Скиммеры Novum V 10

Скиммеры из пластика цвет “слоновая кость” с горловиной 138 x 132 мм.

В комплектацию входит:

- волосоловка,
- комплект фланца и уплотнений (только для арт. 1 513 000 000).

Подключение: нижний всасывающий патрубок D 50/D 63.





Наименование	Артикул
Скиммер Novum V 10	1 013 000 000
Скиммер Novum V 10 с фланцем и уплотнениями	1 513 000 000

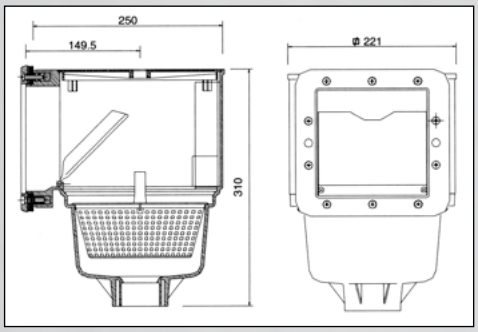

Комплектующие

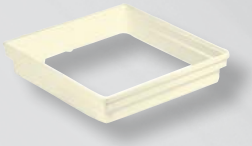

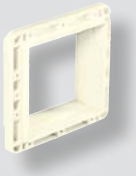

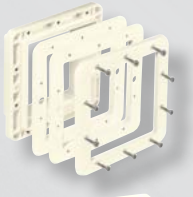

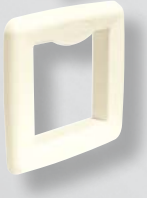



Наименование	Артикул
Удлинение верхнее 4.15 см для скиммеров Novum V 10	1 013 030 000
Удлинение горловины 3 см для скиммера Novum V 10	1 013 300 000
Удлинение горловины 3 см для скиммера Novum V 10 с фланцем, уплотнениями и крепежом	1 513 200 000
Рамка декоративная для скиммеров Novum V 10	1 013 200 000
Скимвак для скиммеров Novum V 10/V 20	1 021 000 000

Закладные детали из пластика

Скиммеры Novum V 20

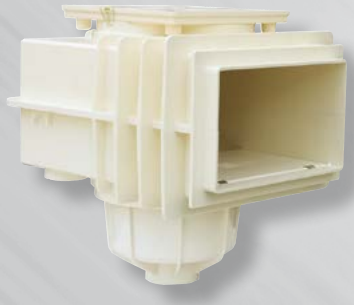



Скиммеры из пластика цвет “слоновая кость” с горловиной 234 x 134 мм.

В комплектацию входит:
- волосоловка,
- комплект фланца и уплотнений (только для арт. 1 524 100 000).

Подключения: нижний всасывающий патрубок D 50/63, дополнительный нижний патрубок для перелива D 50.

Наименование	Артикул
Скиммер Novum V 20, цвет “слоновая кость”	1 024 000 000
Скиммер Novum V 20 с фланцем и уплотнениями, цвет “слоновая кость”	1 524 100 000

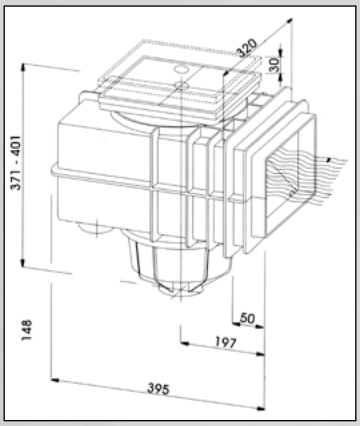

Скиммеры Novum V 20 цвет серый

NEW





Скиммеры из пластика серого цвета с горловиной 234 x 134 мм.

В комплектацию входит:
- волосоловка,
- комплект фланца и уплотнений (только для арт. 1 524 150 000).

Подключения: нижний всасывающий патрубок D 50/63, дополнительный нижний патрубок для перелива D 50.

Наименование	Артикул
Скиммер Novum V 20, цвет серый	1 024 800 000
Скиммер Novum V 20 с фланцем и уплотнениями, цвет серый	1 524 150 000

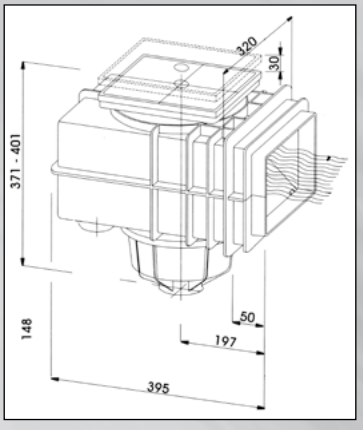

Комплектующие скиммеров Novum V20

	Наименование	Артикул
	Крышка из нержавеющей стали AISI 316 для скиммеров Novum V 10/20	E 103 004 200
	Рамка декоративная из нержавеющей стали для скиммеров Novum V 20	1 020 100 000
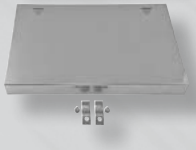	Плавающая заслонка из нерж.стали для скиммеров Novum V 20	1 030 060 300
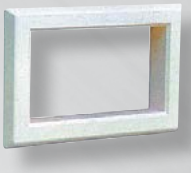	Рамка декоративная для скиммеров Novum V 20, пластик, цвет “слоновая кость”	1 020 000 000
	Рамка декоративная для скиммеров Novum V 20 пластик, цвет серый	1 020 050 000
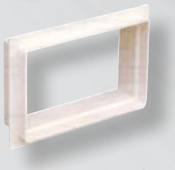	Удлинение горловины на 5 см. для скиммеров Novum V 20, цвет “слоновая кость”	1 120 100 000
	Удлинение горловины на 5 см. для скиммеров Novum V 20 цвет серый	1 120 050 000
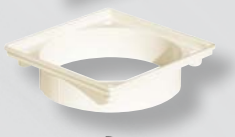	Удлинение верхнее на 5 см. для скиммеров Novum V 20, цвет “слоновая кость”	E 102 400 300
	Удлинение верхнее на 5 см. для скиммеров Novum V 20 цвет серый	E 102 400 350
	Скимвак для скиммеров Novum V 10/V 20	1 021 000 000
	Регулятор уровня механический для скиммеров Novum V 20, НР $^{1}/_{2}$ ‘‘/D 20	2 021 000 000

Закладные детали из пластика

Донные стоки Novum

NEW

Донные стоки из пластика.

В комплектацию входит: комплект фланца и уплотнений (только для арт. 4 814 000 000, 4 824 000 000, 4 834 000 000, 4 814 500 000).
Подсоединения: боковое 2 ’’ ВР, дополнительное нижнее D 63/2 ½’’ НР.

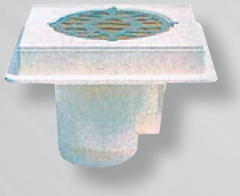



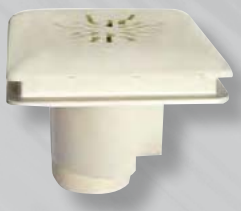







Наименование	Цвет корпуса	Решетка	Артикул
Сток донный Novum	слоновая кость	нерж сталь, ∅ 110 мм	4 314 000 000
Сток донный Novum	серый	нерж сталь, ∅ 110 мм	4 314 500 000
Сток донный Novum	слоновая кость	пластик, цвет “слоновая кость”, 180 x 180 мм	4 334 000 000
Сток донный Novum	слоновая кость	нерж сталь, 180 x 180 мм	4 324 000 000
Сток донный Novum с фланцем и уплотнениями	слоновая кость	нерж сталь, ∅ 110 мм	4 814 000 000
Сток донный Novum с фланцем и уплотнениями	серый	нерж сталь, ∅ 110 мм	4 814 500 000
Сток донный Novum с фланцем и уплотнениями	слоновая кость	пластик, цвет “слоновая кость”, 180 x 180 мм	4 834 000 000
Сток донный Novum с фланцем и уплотнениями	слоновая кость	нерж сталь, 180 x 180 мм	4 824 000 000

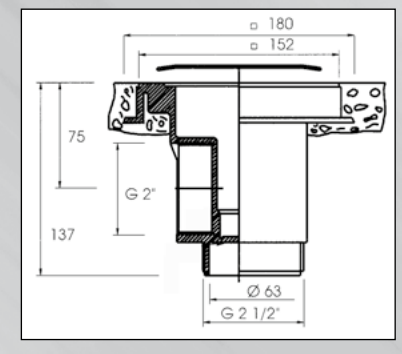

4 314 000 000
4 314 500 000

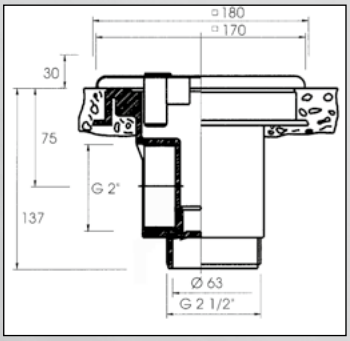

4 334 000 000
4 324 000 000

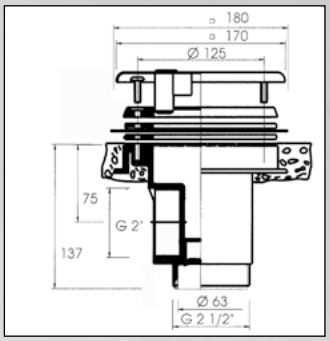

4 834 000 000
4 824 000 000

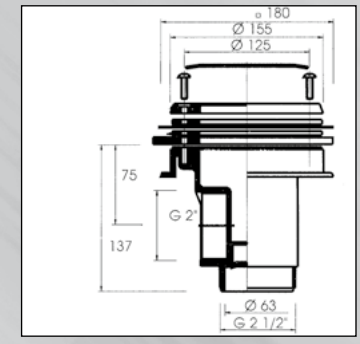

4 814 000 000
4 814 500 000

Стеновые проходы Novum

Стеновые проходы из пластика, подключение D 50/D 63.

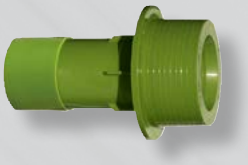



Наименование	Длина, мм	Артикул
Проход стеновой Novum для дюзы 2'', отверстия во фланце 3.5 мм для саморезов	150	3 112 500 000
Проход стеновой Novum для дюзы 2'', отверстия во фланце M5 для винтов	150	3 612 500 000
Проход стеновой Novum для дюзы 2'', отверстия во фланце 3.5 мм для саморезов	300	3 113 000 000
Проход стеновой Novum для дюзы 2'', отверстия во фланце M5 для винтов	300	3 613 000 000

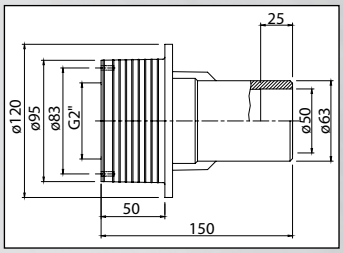

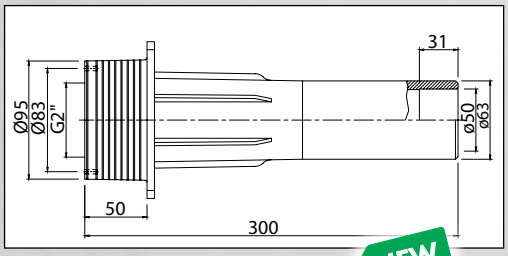

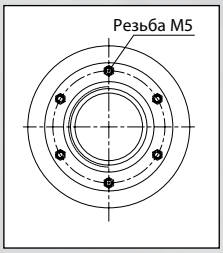

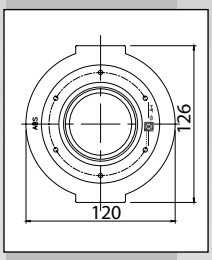

NEW

Корпуса дюз Novum









Наименование	Длина резьбы, мм	Подключение	Артикул
Корпус дюзы Novum, цвет "слоновая кость"	40	2'' НР/1 ½ '' ВР	3 125 400 000
Корпус дюзы Novum, цвет серый	40	2'' НР/1 ½ '' ВР	3 125 450 000
Корпус дюзы Novum, цвет "слоновая кость"	40	2'' НР/D 50	3 124 400 000
Корпус дюзы Novum, цвет серый	40	2'' НР/D 50	3 124 450 000
Корпус дюзы Novum, цвет "слоновая кость"	70	2'' НР/1 ½ '' ВР	3 125 700 000
Корпус дюзы Novum, цвет серый	70	2'' НР/1 ½ '' ВР	3 125 750 000
Корпус дюзы Novum, цвет "слоновая кость"	70	2'' НР/D 50	3 124 700 000
Корпус дюзы Novum, цвет серый	70	2'' НР/D 50	3 124 750 000

Закладные детали из пластика

Вставки дюз Novum

NEW

Дюза в сборе представляет собой корпус со вставкой.






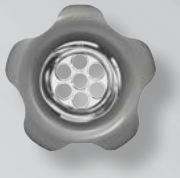





Наименование	Артикул
Вставка дюзы Novum, Ø 25 мм, цвет “слоновая кость”	3 133 300 000
Вставка дюзы Novum, Ø 25 мм, цвет серый	3 133 350 000
Вставка с 2 отверстиями ∅ 8 мм дюзы Novum, цвет “слоновая кость”	3 133 220 000
Вставка с 2 отверстиями ∅ 8 мм дюзы Novum, цвет серый	3 133 225 000
Вставка с 7 отверстиями ∅ 7 мм дюзы Novum, цвет “слоновая кость”	3 133 400 000
Вставка с 7 отверстиями ∅ 7 мм дюзы Novum, цвет серый	3 133 450 000
Вставка-«решетка» дюзы Novum, цвет “слоновая кость”	3 143 000 000
Вставка-«решетка» дюзы Novum, цвет серый	3 143 500 000
Вставка-«раковина» дюзы Novum , цвет “слоновая кость”	3 173 000 000
Вставка-«раковина» дюзы Novum , цвет серый	3 173 500 000
Вставка-подключение пылесоса дюзы Novum	6 313 000 000

Закладные детали из нержавеющей стали

Комплектующие

	Наименование	Артикул
	Комплект фланца (пластик, цвет слоновая кость), уплотнений и крепежа (саморезы) для стеновых проходов 3 125 000 000 и 3 113 000 000	3 653 000 000
	Комплект фланца (пластик, цвет слоновая кость), уплотнений и крепежа (винты) для стеновых проходов 3 612 500 000 и 3 613 000 000	3 652 000 000
	Комплект фланца (пластик, цвет серый), уплотнений и крепежа (винты) для стеновых проходов 3 612 500 000 и 3 613 000 000	3 652 500 000
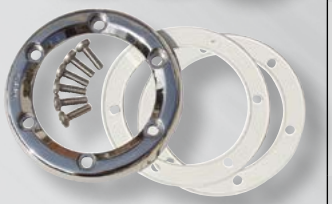	Комплект фланца (нерж. сталь AISI 316), уплотнений и крепежа (винты) для стеновых проходов 3 612 500 000 и 3 613 000 000	3 553 000 000
	Гайка 2 ’’ с прокладками для дюз Novum	3 634 000 000
	Рамка декоративная для дюз Novum (пластик, цвет слоновая кость)	3 653 200 000
	Рамка декоративная для дюз Novum (пластик, цвет серый)	3 653 215 000
	Удлинение 5 см резьбы корпуса для дюз Novum (пластик, цвет слоновая кость)	3 124 100 000
	Пробка с уплотнительным кольцом для дюз Novum (пластик, цвет слоновая кость)	3 163 000 000
	Пробка с уплотнительным кольцом для дюз Novum (пластик, цвет серый)	3 163 500 000

Закладные детали из нержавеющей стали

Скиммер А 10

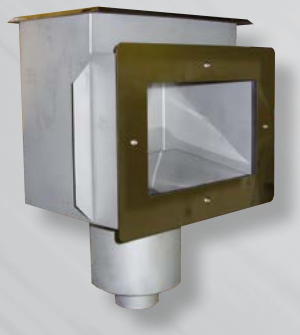

Скиммер из нержавеющей стали AISI 316 с горловиной 210 x 130 мм.

В комплектацию входит:
- волосоловка,
- комплект фланца и уплотнений,
- декоративная рамка.

Подключения: нижний всасывающий патрубок 2 ''ВР.

Наименование	Артикул
Скиммер А 10	8 805 000 000

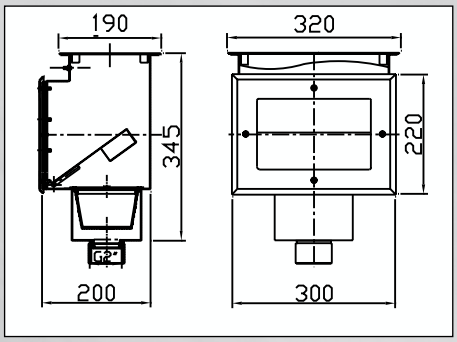

Скиммер А 20



Скиммер из нержавеющей стали AISI 316 с горловиной 210 x 130 мм.

В комплектацию входит:
- механический регулятор уровня,
- волосоловка,
- комплект фланца и уплотнений,
- декоративная рамка.

Подключения: нижний всасывающий патрубок 2''ВР, патрубок для перелива 1 ½''ВР, патрубок для подвода воды ½"НР.

Наименование	Артикул
Скиммер А 20	8 805 001 200

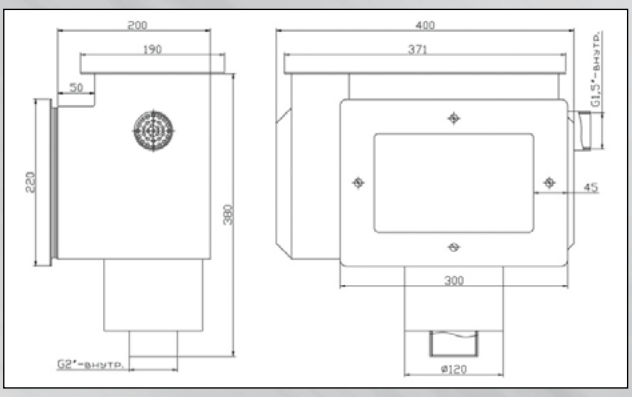

Комплектующие



Наименование	Артикул
Скимвак для скиммера А 10/А 20	8 805 100 000

Закладные детали из нержавеющей стали

Скиммер А 100



Скиммер из нержавеющей стали AISI 316 с горловиной 200 x 140 мм.

В комплектацию входит: волосоловка.

Подключения: нижний всасывающий патрубок 2''BP, дополнительные нижний патрубок для перелива D 50 и патрубок для подводы воды ½ ''BP.

Наименование	Артикул
Скиммер А 100	1 669 400 000

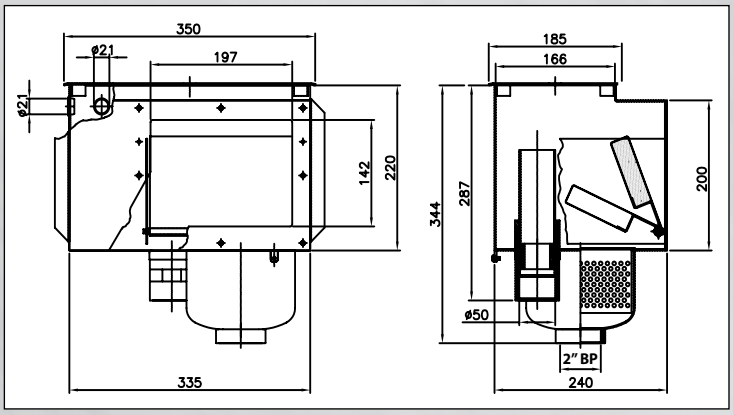

Комплектующие

Наименование	Артикул
Рамка декоративная из нержавеющей стали	0 025 500 000
Комплект фланца, уплотнений и крепежа для скиммеров А 100 и А 202	0 752 500 000
Регулятор уровня механический, ½ ''НР	0 025 600 000
Удлинение верхнее 5 см	3 900 100 500
Удлинение верхнее 10 см	3 900 100 600
Скимвак	E 130 000 000



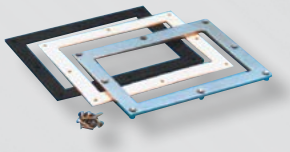



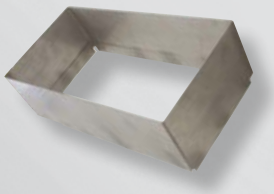



Закладные детали из нержавеющей стали

Скиммер А 202



Скиммер из нержавеющей стали AISI 316.

Подключения: всасывающий патрубок D 63, патрубок для перелива D 50.

Наименование	Артикул
Скиммер А 202	0 761 000 000

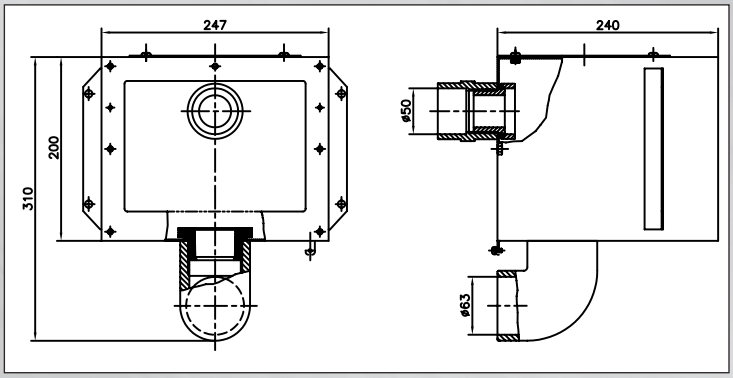

Комплектующие

	Наименование	Артикул
	Корзина из нерж. стали AISI 316 с облицовкой (предназначена для прямого извлечения через горловину скиммера)	0 752 100 000
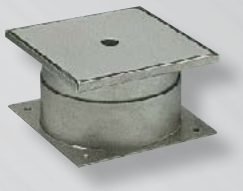	Крышка телескопическая квадратная 180 x 180 мм из нерж. стали AISI 316 (регулируемая высота 60 - 110 мм)	0 752 400 000
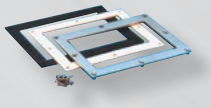	Комплект фланца, уплотнений и крепежа для скиммеров А 100 и А 202	0 752 500 000

Донные стоки из нержавеющей стали

Наименование	Артикул
 Сток донный из нерж. стали AISI 316, решетка ∅ 230 мм, подключение 2'' ВР	0 026 800 000
 Сток донный из нерж. стали AISI 316, крышка 170 X 170 мм, подключение 2'' ВР	0 026 900 000
 Комплект фланца, уплотнений и крепежа (6 болтов M6x15) для донного стока арт. 0 026 900 000	0 027 600 000

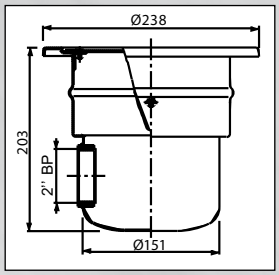

0 026 800 000

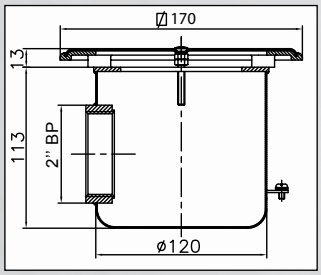

0 026 900 000

Наименование	Артикул
 Сток донный, из нерж. стали AISI 304, крышка 160 X 160 мм, подключение 2'' ВР, с фланцем и уплотнениями	8 806 000 000
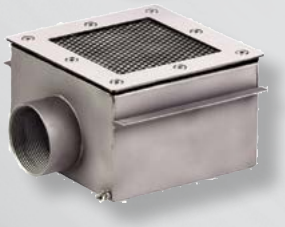 NEW Сток донный, из нерж. стали AISI 304, крышка 160 X 160 мм, подключение 2'' ВР, с фланцем и уплотнениями	8 806 200 000

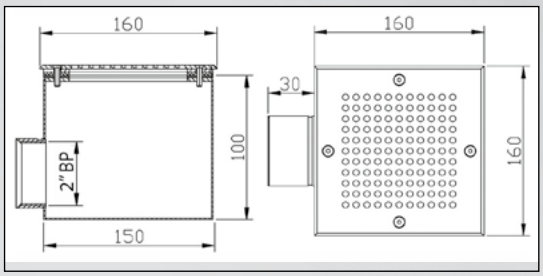

Закладные детали из нержавеющей стали

Стеновые проходы из нержавеющей стали

Артикул

Стеновые проходы из нержавеющей стали AISI 304.

Подключение: 1 ½ ''BP.



Наименование	Длина, мм	Артикул
Проход стеновой из нерж. стали для дюзы 1 ½ ''	240	0 032 700 000
Проход стеновой из нерж. стали с фланцем для дюзы 1 ½ ''	240	0 034 400 000

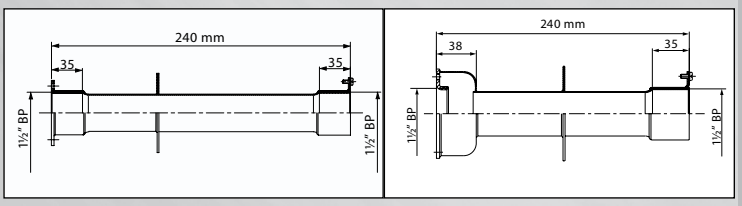

0 032 700 000 0 034 400 000

Дюзы из нержавеющей стали









Наименование	Длина резьбы, мм	
Дюза из нерж. стали AISI 316, 2"HP, одно отверстие ∅ 25 мм	40	3 072 500 000
Дюза из нерж. стали AISI 316, 2"HP, пять отверстий ∅ 10 мм	40	3 075 100 000
Фланец с уплотнением и крепежом для стенового прохода 2" с фланцем	–	3 575 000 000
Дюза из нерж. стали AISI 316, 1 ½"HP, одно отверстие ∅ 20 мм	70	1 632 600 000
Дюза из нерж. стали AISI 316, 1 ½"HP, одно отверстие ∅ 20 мм с фланцем, уплотнениями и крепежом	50	1 632 700 000
Дюза из нерж. стали AISI 316, одно отверстие ∅ 20 мм с уплотнениями и крепежом (только для стенового прохода арт. 0 034 400 000)	—	1 633 100 000

Закладные детали из нержавеющей стали

Донные дюзы из нержавеющей стали

Донные дюзы из нержавеющей стали AISI 316.



Наименование	Артикул
Дюза донная из нерж. стали 2 '' НР с уплотнениями	0 804 200 000
Дюза донная из нерж. стали 2 '' ВР	0 031 200 000

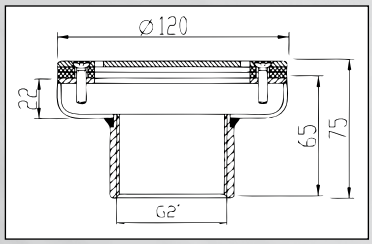

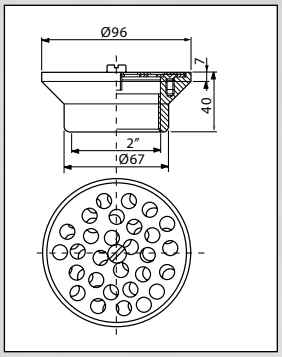

Дюзы из нержавеющей стали для подключения пылесоса

Дюзы из нержавеющей стали AISI 316.



Наименование	Артикул
Дюза из нерж. стали 1 ½ ''НР для подключения пылесоса	1 632 800 000
Дюза из нерж. стали 1 ½ ''НР для подключения пылесоса с фланцем и уплотнениями	1 633 000 000

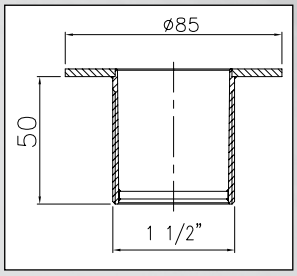

1 632 800 000 B

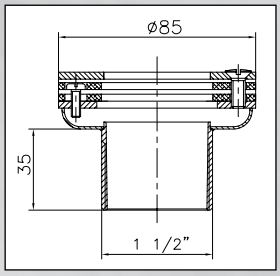

1 633 000 000 B

Комплектующие



Наименование	Артикул
Пробка для консервации стенового прохода 1 ½ ''	0 651 390 000
Подключение пылесоса	0 568 400 000

Закладные детали из бронзы

Скиммер E 24



Скиммер из бронзы с горловиной 200 x 155 мм, глубина скиммера 24 см.

В комплектацию входит: волосоловка.

Подключения: нижний всасывающий патрубок 2''BP, дополнительные боковой и задний патрубки для перелива 1 ½ ''BP, патрубок для подвода воды ⅜ ''BP.

Наименование	Артикул
Скиммер E 24	A 126 202 000

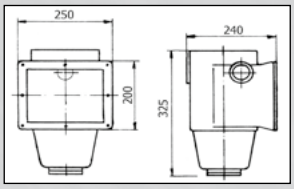

Комплектующие

Наименование	Артикул
Регулятор уровня механический из бронзы для скиммера E 24, ⅜ ''BP	A 162 002 000
Рамка декоративная из нерж. стали для скиммеров E 24	A 106 202 000
Комплект рамки из нерж. стали AISI 316, фланца, уплотнения и крепежа (8 винтов M6x15) для скиммеров E 24	A 105 202 000
Подключение пылесоса для скиммера E 24	A 109 105 000





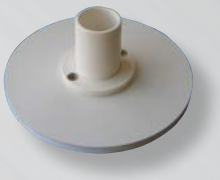

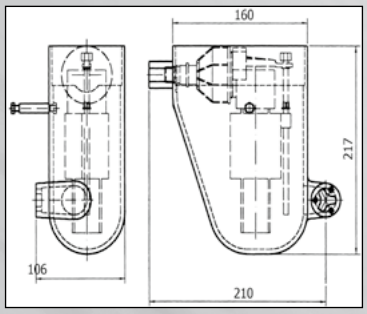

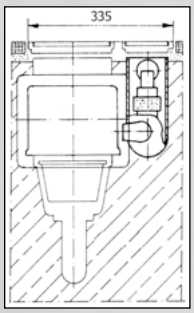



Донные стоки из бронзы



Донные стоки из бронзы с крышкой из нержавеющей стали диаметром 168 мм.

Подключение: 2 ''ВР.

Наименование	Артикул
Сток донный из бронзы с боковым подключением	A 201 502 000
Сток донный из бронзы с прямым подключением	A 200 502 000

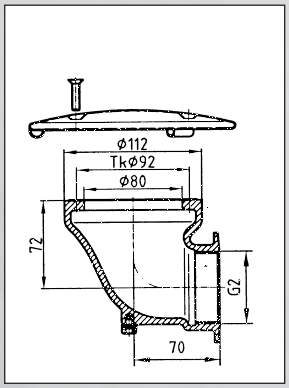
ϕ112
Tkϕϕϕ

Закладные детали из бронзы

Сливные фитинги из бронзы



Сливные фитинги из бронзы с никелированной решеткой.

Наименование	Диаметр решетки, мм	Подключение	Длина резьбы, мм	Артикул
Фитинг сливной из бронзы	92.5	2 '' НР	40	A 385 100 000
Фитинг сливной из бронзы	92.5	2 '' НР	70	3 851 720 000
Фитинг сливной из бронзы	108	2 ½ '' НР	100	A 385 000 000

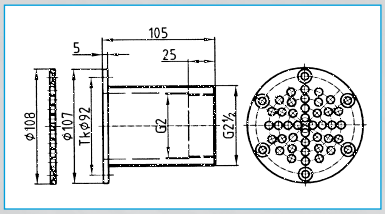

A 385 000 000

Стеновые проходы из бронзы



Подключение: 1 ½ ''ВР.

Наименование	L, мм	Артикул
Проход стеновой из бронзы для дюзы 1 ½ ''	240	A 304 005 000
Проход стеновой из бронзы для дюзы 2 ''	100	A 302 205 000
Проход стеновой из бронзы для дюзы 2 ''	240	A 302 105 000
Проход стеновой из бронзы для дюзы 2 ''	340	A 303 105 000
Комплект фланца, уплотнения и крепежа	340	B 871 255 000

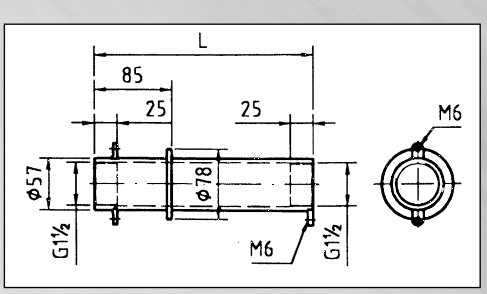

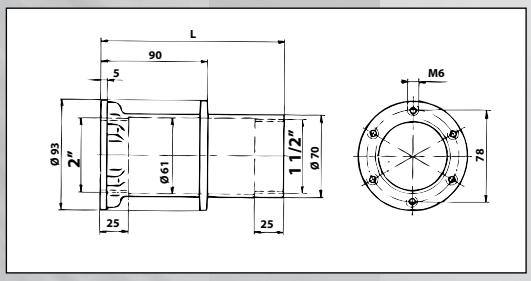

Дюзы из бронзы



A 310 042 000



A 310 172 000

Дюзы из бронзы с рамкой и вставкой 18 мм из нерж. стали AISI 316.

Наименование	Резьба	Длина резьбы, мм	Артикул
Дюза из бронзы	2 '' HP	40	3 105 820 000
Дюза из бронзы	2 '' HP	70	3 106 220 000
Дюза из бронзы	2 '' HP	40	A 310 142 000
Дюза из бронзы	2 '' HP	70	A 310 172 000
Дюза из бронзы	1 ½ '' HP	40	A 310 042 000
Дюза из бронзы	1 ½ '' HP	70	A 310 072 000
Дюза из бронзы с фланцем и уплотнением	2 '' HP	40	A 310 442 000
Дюза из бронзы с фланцем и уплотнением *	—	—	A 310 202 000

* — Только для стеновых проходов арт. A 302 205 000, A 302 105 000, A 303 105 000.

NEW



3 105 820 000
3 106 220 000



A 310 442 000



A 310 202 000

Дюзы-«раковины» из бронзы



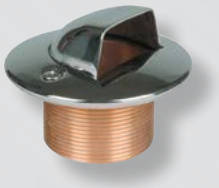



Наименование	Резьба	Длина резьбы, мм	Артикул
Дюза-«раковина» с крышкой из никелированной бронзы	2 '' HP	40	A 380 000 000
Дюза-«раковина» с крышкой из нерж. стали AISI 316	2 '' HP	40	A 378 242 000
Дюза-«раковина» с крышкой из нерж. стали AISI 316 с фланцем и уплотнением	2 '' HP	40	A 378 702 000

Дюзы из бронзы с регулируемым потоком



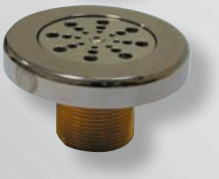

Наименование	Резьба	Длина резьбы, мм	Артикул
Дюза с решеткой из никелированной бронзы	2 '' HP	40	A 381 000 000
Дюза с решеткой из никелированной бронзы	1 ½ '' HP	40	A 382 000 000

Закладные детали из бронзы

Дюзы из бронзы для подключения пылесоса

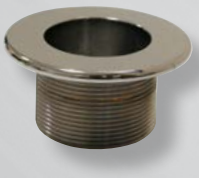



Наименование	Артикул
Дюза из никелированной бронзы 2 '' HP для подключения пылесоса	A 391 000 000
Дюза из никелированной бронзы 2 '' HP для подключения пылесоса с фланцем и уплотнениями	A 394 100 000

Комплектующие





Наименование	Артикул
Комплект фланца, уплотнения и крепежа (6 винтов M6 x 13)	A 394 200 000
Подключение пылесоса	A 392 000 000
Пробка с уплотнительным кольцом дюзы для подключения пылесоса	A 393 000 000

Донные дюзы из бронзы

Донные дюзы с регулируемым протоком из бронзы с крышкой из нержавеющей стали.



Наименование	Подключение	Диаметр крышки, мм	Артикул
Дюза донная из бронзы	2 '' HP	130	A 386 402 000
Дюза донная из бронзы	1 ½ '' HP	130	A 386 002 000

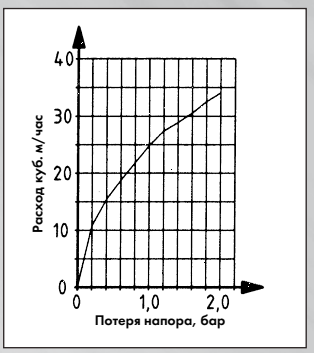

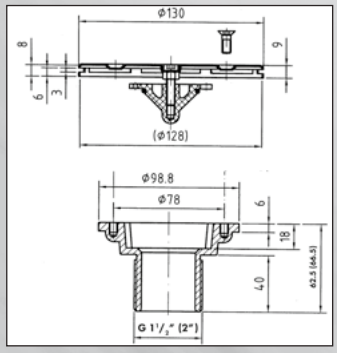

Комплектующие



Наименование	Артикул
Комплект фланца, уплотнения и крепежа для донных дюз	A 386 205 000





07

Фонари из пластика 96
Фонари из бронзы 99
Светодиодные лампы PAR 56 100
Трансформаторы 102
Фонари LED из бронзы 103

Фонари из пластика



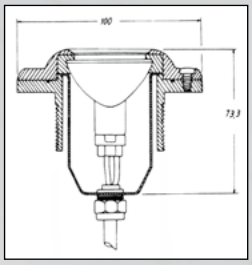

Фонарь SPL-M

Предназначен для гидромассажных ванн и тонкостенных бассейнов.

В комплектацию входит:
- корпус из пластика белого цвета с наружной резьбой 2 '',
- галогенная лампа,
- гайка 2 '' с прокладками,
- кабель 3 м.

Максимальная глубина установки: 1 м.

Наименование	Сеть, Вт х В	Рамка	Стекло	Артикул
Фонарь SPL-M	35 х 12	пластик	прозрачное	4 470 000 000

Фонари SPL III/ SPL III LU

NEW





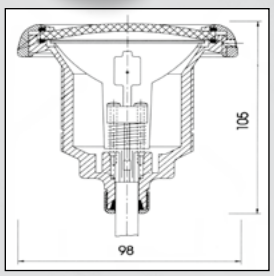

В комплектацию входит:
- корпус из пластика зеленого цвета с наружной резьбой 2 '',
- лампа: галогенная (SPL III), светодиодная (SPL III LU)
- кабель 2 м.

Максимальная глубина установки: 2 м.

Наименование	Сеть, Вт х В	Рамка	Тип лампы	Артикул
Фонарь SPL III	50 х 12	пластик	галогенная	8 284 110 000
Фонарь SPL III	50 х 12	нерж. сталь AISI 316	галогенная	8 284 180 000
Фонарь SPL III LU	5 х 12	пластик	светодиодная	8 682 115 100
Фонарь SPL III LU	5 х 12	нерж. сталь AISI 316	светодиодная	8 682 185 100

Комплектующие







Наименование	
Проход стеновой для фонарей SPL III/ SPL III LU, отверстия во фланце для винтов M5	8 613 400 000
Гайка 2 '' с прокладкой и уплотнительным кольцом	8 080 400 000
Комплект фланца, уплотнений и крепежа (винты M5)	3 652 000 000

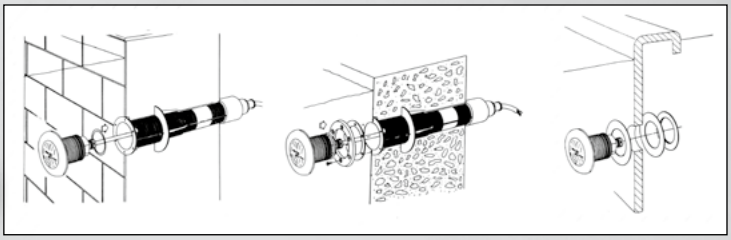

Фонари из пластика

Фонари накладные Extra Flat



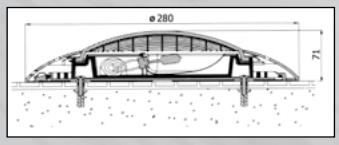

В комплектацию входит:
- корпус и рамка из пластика белого цвета,
- галогенная лампа,
- кабель 2.5 м,
- крепеж,
- уплотнительные кольца (только для арт. 4 345 200 000, 2 162 700 000).

Максимальная глубина установки: 2 м.

Наименование	Артикул
Фонарь Extra Flat для бетонных бассейнов, 100 Вт/12 В	2 162 600 000
Фонарь Extra Flat для бетонных бассейнов с пленкой, 100 Вт/12 В	4 345 200 000
Фонарь Extra Flat для пластиковых бассейнов, 100 Вт/12 В	2 162 700 000

Фонари Standard



В комплектацию входит:
- корпус из пластика белого цвета,
- вставка с лампой PAR 56
- кабель 3 м,

Максимальная глубина установки: 2 м.

Наименование	Сеть, Вт х В	Рамка	Артикул
Фонарь Standard	300 х 12	пластик	2 784 400 000
Фонарь Standard с фланцем, уплотнениями и крепежом	300 х 12	пластик	2 785 600 000
Фонарь Standard	300 х 12	нерж. сталь AISI 304	2 784 300 000
Фонарь Standard с фланцем, уплотнениями и крепежом	300 х 12	нерж. сталь AISI 304	2 785 500 000

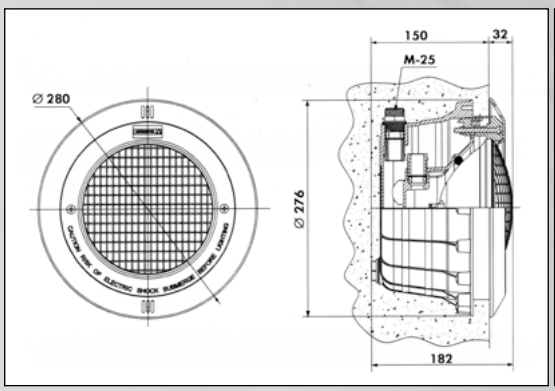

2 784 400 000
2 784 300 000

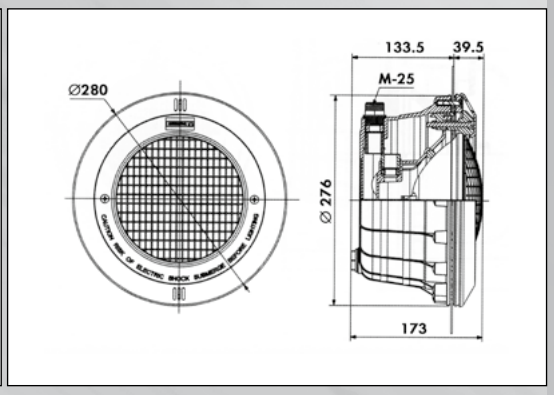

2 785 600 000
2 785 500 000

Комплектующие



Наименование	Цвет	Артикул
Светофильтр для фонарей Standard	красный	0 856 000 000
Светофильтр для фонарей Standard	желтый	0 855 900 000
Светофильтр для фонарей Standard	зеленый	0 855 800 000
Светофильтр для фонарей Standard	синий	0 856 100 000

Фонари SSL





В комплектацию входит:
- корпус из пластика,
- вставка с лампой PAR 56,
- кабель 3 м.

Максимальная глубина установки: 2 м.

Наименование	Сеть, Вт х В	Рамка	Артикул
Фонарь SSL	300 x 12	пластик, цвет слоновая кость	8 053 000 000
Фонарь SSL с фланцем, уплотнениями и крепежом	300 x 12	пластик, цвет слоновая кость	8 553 000 000
Фонарь SSL	300 x 12	пластик, цвет серый	8 053 500 000
Фонарь SSL с фланцем, уплотнениями и крепежом	300 x 12	пластик, цвет серый	8 553 500 000
Фонарь SSL	300 x 12	нерж. сталь AISI 316	8 033 000 000
Фонарь SSL с фланцем, уплотнениями и крепежом	300 x 12	нерж. сталь AISI 316	8 533 000 000

NEW

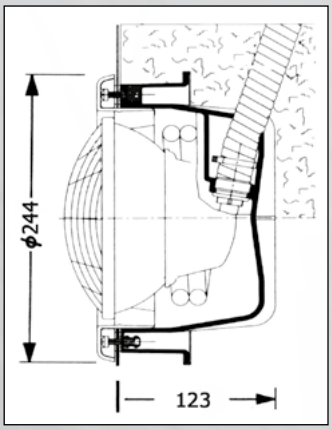



Фонари из бронзы

Фонари Mini



Фонари в сборе представляют собой закладной корпус и вставку с лампой.
Корпус из бронзы, вставка из нерж. стали AISI 316.
В комплектацию корпуса входит: армированный шланг 1.2 м для кабеля.
В комплектацию вставки входит: галогенная лампа, кабель 2.5 м.
Максимальная глубина установки: 2 м.

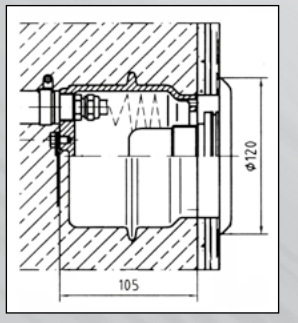

Наименование	Сеть, Вт x В	Рамка	Стекло	Артикул
Вставка с лампой QT 12	50 x 12	нерж. сталь AISI 316	прозрачное	A 424 002 000
Закладной корпус	—	—	—	A 425 005 000

Комплектующие

Наименование	Артикул
Комплект фланца и уплотнений	A 425 105 000

Фонарь из бронзы



Фонарь в сборе представляют собой закладной корпус и вставку с лампой.
Корпус из бронзы, вставка из нерж. стали AISI 316.
В комплектацию корпуса входит: армированный шланг 1.2 м для кабеля.
В комплектацию вставки входит: лампа PAR 56, кабель 2.5 м.
Максимальная глубина установки: 2 м.

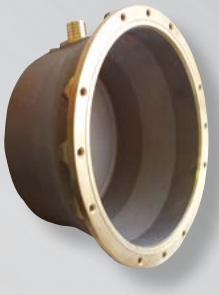

Наименование	Сеть, Вт x В	Рамка	Стекло	Артикул
Вставка с лампой PAR 56	300 x 12	нерж. сталь AISI 316	—	A 413 002 000
Закладной корпус	—	—	—	A 410 005 000

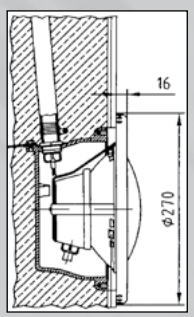

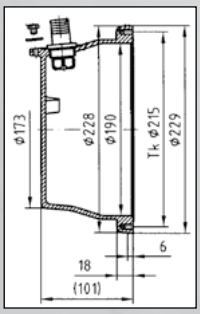

Комплектующие



Наименование	Артикул
Комплект фланца, уплотнения и крепежа	A 406 005 000

Светодиодные лампы PAR 56

Светодиодные лампы белого света

NEW













Наименование	Артикул
Лампа SeaMaid LED 60, PAR 56, 13.5 Вт/12 В, 1450 лм	6 101 313 000
Лампа LED, PAR 56, 20 Вт/12 В, 1000 лм, 3500 K, 120°	E 811 307 000
Лампа LED, PAR 56, 35 Вт/12 В, 3000 лм, 3000-5000 K, 120°	E 811 507 300
Лампа LED, PAR 56, 17 Вт/12 В, 1100 лм, 6000-7000 K, 120°	E 811 606 000
Лампа LumiPlus 1.11, PAR 56, 16 Вт/12 В, 1485 лм	5 259 600 000
Лампа LumiPlus 2.0, PAR 56, 58 Вт/12 В, 4320 лм	4 341 200 000

Светодиодные лампы RGB SeaMaid

NEW







Наименование	Артикул
Лампа SeaMaid LED 90, PAR 56, 17 Вт/12 В, многоцветная (RGB), 510 лм, с пультом дистанционного управления	6 101 314 000
Дистанционный выключатель для ламп SeaMaid LED 90 с функцией синхронизации ламп	6 101 300 000

Светодиодные лампы PAR 56

Светодиодные лампы RGB MTS

NEW







Наименование	Артикул
Лампа LED, PAR 56, 17 Вт/12 В, RGB, 1250 лм, 120°	E 811 204 500
RGB контроллер 2.4 ГГц, 12 В AC, максимально 20 ламп арт. E 811 204 500	E 811 204 510
Пульт дистанционного управления 2.4 ГГц для контроллера E 811 204 510	E 811 204 520

Светодиодные лампы RGB LumiPlus



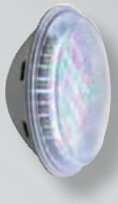



Наименование	
Лампа LumiPlus PAR 56 1.11, 27 Вт/12 В, RGB, 1100 lm	5 600 100 000
Лампа LumiPlus PAR 56 2.0, 48 Вт/12 В, RGB, 2544 lm	4 341 100 000
Блок управления для ламп LumiPlus с дистанционным управлением, максимальная мощность 900 Вт	5 456 900 000

Комплектующие







Наименование	
Коробка соединительная Euro из пластика белого цвета	2 721 000 000
Коробка соединительная из бронзы с крышкой из нерж. стали	4 010 020 000
Кабель сечением 2 x 2.5 мм^2 для подводного фонаря	9 615 002 250
Кабель сечением 2 x 4 мм^2 для подводного фонаря	0 610 924 008
Кабель сечением 2 x 6 мм^2 для подводного фонаря	9 627 450 000
Шланг армированный 19x25 мм для кабеля	0 317 620 026

Трансформаторы переменного тока Novum

Первичное напряжение 220 В, вторичное напряжение 12 В.

Встроенная термозащита.

Корпус из ударопрочного пластика со встроенными соединениями.

Класс защиты IP 64.











Наименование	Мощность, Вт	Артикул
Трансформатор Novum 5	50	8 910 000 000
Трансформатор Novum 10	100	8 911 000 000
Трансформатор Novum 30	300	8 913 000 000
Трансформатор Novum 60	600 (2 x 300)	8 914 000 000
Трансформатор Novum 60, вторичное напряжение регулируется (11.5/12.5/13.5 В)	600 (2 x 300)	8 914 500 000
Трансформатор Novum 90	900 (3 x 300)	8 915 000 000
Трансформатор Novum 90 вторичное напряжение регулируется (11.5/12.5/13.5 В)	900 (3 x 300)	8 916 000 000

Фонари LED из бронзы

Фонарь Power-LED из бронзы, 8 Вт, 24 В







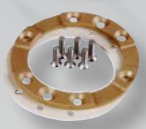

Фонарь в сборе представляет собой закладной корпус и вставку с 3 светодиодами.

Корпус из бронзы, рамка из нерж. стали AISI 316.

В комплектацию входит: кабель 5 м.

Максимальная глубина установки: 1.5 м.

Наименование	Рамка	Свет	Артикул
Вставка Power-LED	Ø 110 мм	белый	4 040 002 000
Вставка Power-LED	Ø 110 мм	многоцветный (RGB)	4 040 022 000
Вставка Power-LED	□ 113 мм	белый	4 110 002 000
Вставка Power-LED	□ 113 мм	многоцветный (RGB)	4 110 022 000
Закладной корпус			A 425 005 000
Комплект фланца, уплотнения и крепежа для арт. A 425 005 000			A 425 105 000

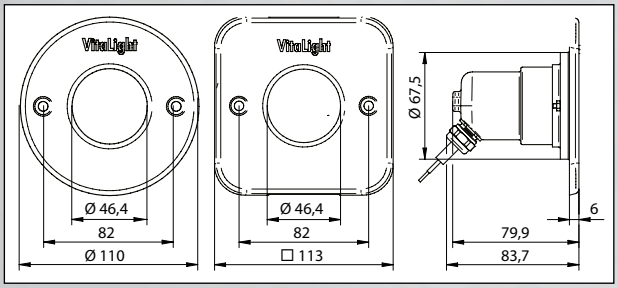

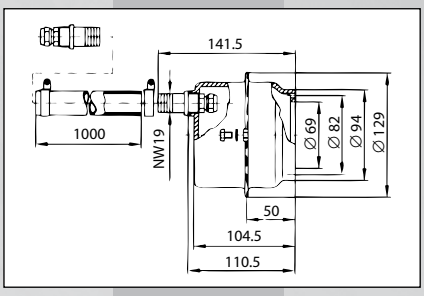

Фонарь Power-LED из бронзы, 40 Вт, 24 В









Фонарь в сборе представляет собой закладной корпус и вставку с 15 светодиодами.

Корпус из бронзы, рамка из нерж. стали AISI 316.

В комплектацию входит: кабель 5 м.

Максимальная глубина установки: 1.5 м.

Наименование	Рамка	Свет	Артикул
Вставка Power-LED	Ø 146 мм	белый	4 020 002 000
Вставка Power-LED	Ø 146 мм	многоцветный (RGB)	4 020 022 000
Вставка Power-LED	□ 150 мм	белый	4 090 002 000
Вставка Power-LED	□ 150 мм	многоцветный (RGB)	4 090 022 000
Закладной корпус			4 266 050 000
Комплект фланца, уплотнения и крепежа для арт. 4 266 050 000			4 267 050 000

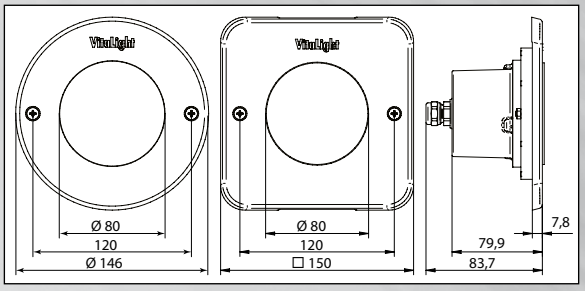

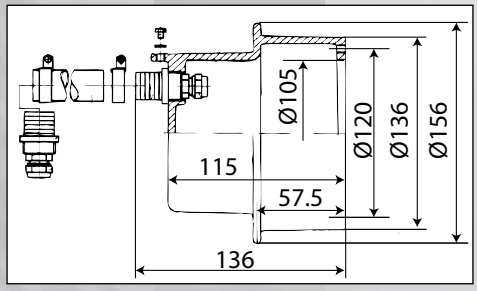







Фонарь Power-LED из бронзы, 80 Вт, 24 В

Фонарь в сборе представляет собой закладной корпус и вставку с 30 светодиодами.

Корпус из бронзы, рамка из нерж. стали AISI 316.

В комплектацию входит: кабель 5 м.

Максимальная глубина установки: 1.5 м.

Наименование	Сеть, Вт x В	Рамка	Свет	Артикул
Вставка Power-LED	80 x 24	Ø 270 мм	белый	4 000 002 000
Вставка Power-LED	(30 x 3) x 24	Ø 270 мм	многоцветный (RGB)	4 000 022 000
Вставка Power-LED	80 x 24	□ 270 мм	белый	4 070 002 000
Вставка Power-LED	(30 x 3) x 24	□ 270 мм	многоцветный (RGB)	4 070 022 000
Закладной корпус				A 410 005 000
Комплект фланца, уплотнения и крепежа для арт. A 410 005 000				A 406 005 000

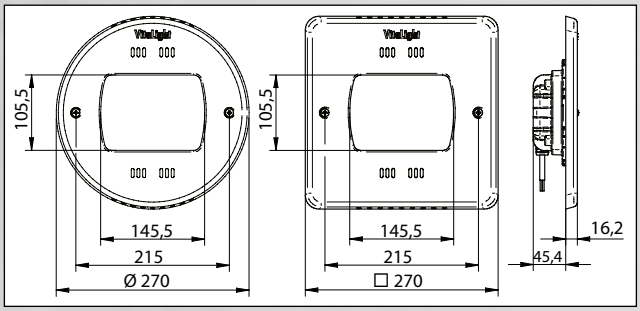

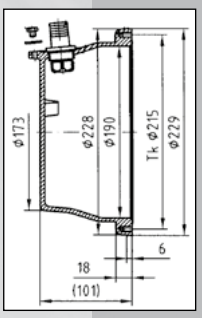

Комплектующие

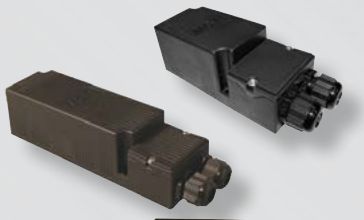







Наименование	Артикул
Трансформатор постоянного тока 24 В/8 Вт, для белых LED фонарей	8 910 080 000
Трансформатор постоянного тока 24 В/40 Вт, для белых LED фонарей	8 910 401 000
Трансформатор постоянного тока 24 В/80 Вт, для белых LED фонарей	8 910 801 000
Трансформатор постоянного тока 24 В/200 Вт, для белых LED фонарей	4 060 005 000
RGB контроллер с блоком питания для: – 2 шт x 30 LED – 2 шт x 21 LED – 4 шт x 15 LED – 6 шт x 9 LED (требуется соединитель арт. 4 060 025 000 - 2 шт) – 8 шт x 3 LED (требуется соединитель арт. 4 060 025 000 - 4 шт)	4 060 015 000
Соединитель для фонарей 9 LED и 3 LED	4 060 025 000
Приемное устройство дистанционного управления с пультом для арт. 4 060 015 000	4 000 005 000
Адаптер DMX-512 для арт. 4 330 250 000, 4 380 750 000, 4 060 015 000	5 768 410 000



08

Лестницы 106
Поручни 112
Комплектующие для лестниц и поручней 115

Лестницы

Лестницы Novum (для частных бассейнов)

В комплектацию входит:
- поручни ∅ 42 мм и ступени из нержавеющей стали AISI 304 с противоскользящими накладками
- крепления на борт (стаканы).



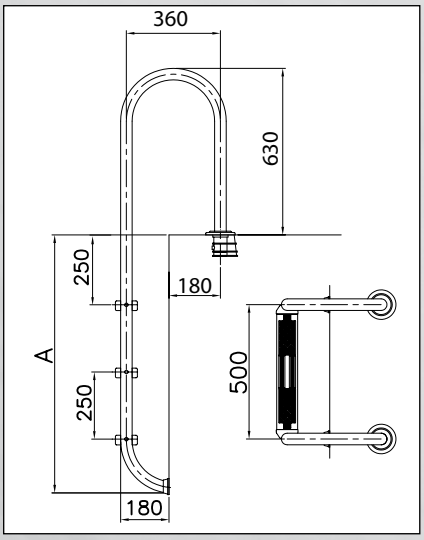

Наименование	A, мм	Артикул
Novum 2 ступени	710	5 521 110 000
Novum 3 ступени	960	5 531 110 000
Novum 4 ступени	1 210	5 541 110 000
Novum 5 ступеней	1 460	5 551 110 000

Лестницы Luxus (для частных бассейнов)

В комплектацию входит:
- поручни ∅ 42 мм и ступени из нержавеющей стали AISI 304 с противоскользящими накладками
- крепления на борт (стаканы).



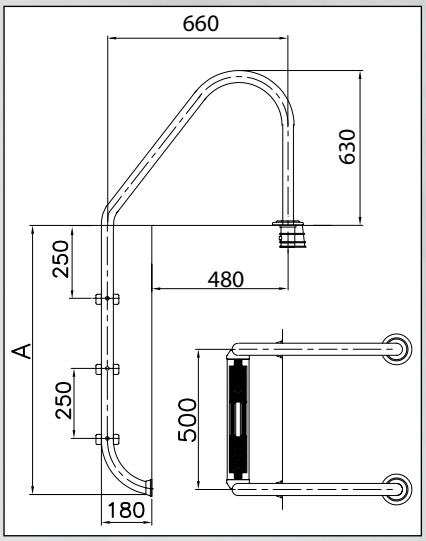

Наименование	A, мм	Артикул
Luxus 3 ступени	960	5 631 110 000
Luxus 4 ступени	1 210	5 641 110 000
Luxus 5 ступеней	1 460	5 651 110 000



Лестницы

Лестницы Ergoline (для частных бассейнов)

В комплектацию входит:
- поручни ∅ 42 мм и ступени из нержавеющей стали AISI 304 с противоскользящими накладками,
- крепления на борт (стаканы).



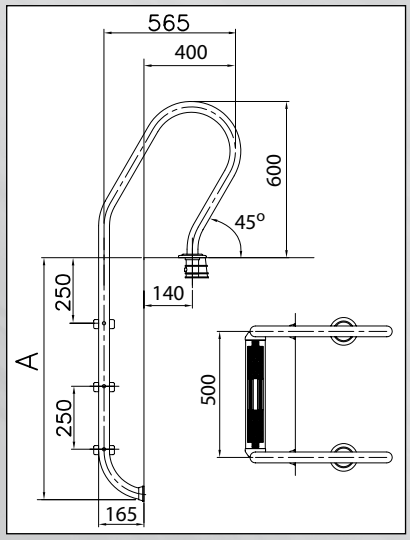

Наименование	A, мм	Артикул
Ergoline 3 ступени	942	5 431 110 000
Ergoline 4 ступени	1 192	5 441 110 000
Ergoline 5 ступеней	1 442	5 451 110 000

Примечание: Лестницы Novum, Luxus, Ergoline могут поставляться в исполнении из нерж. стали AISI 316 – цена по запросу

Лестницы Marina (для частных бассейнов)

В комплектацию входит:
- поручни ∅ 42 мм и двойные ступени из нержавеющей стали AISI 304 с противоскользящими накладками,
- крепления на борт (стаканы).

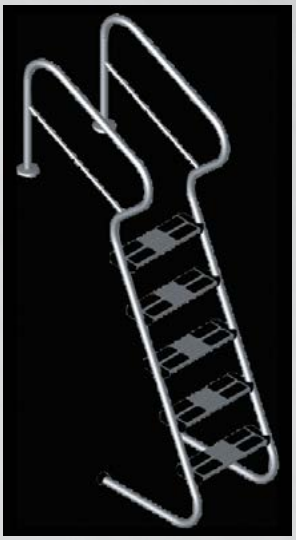

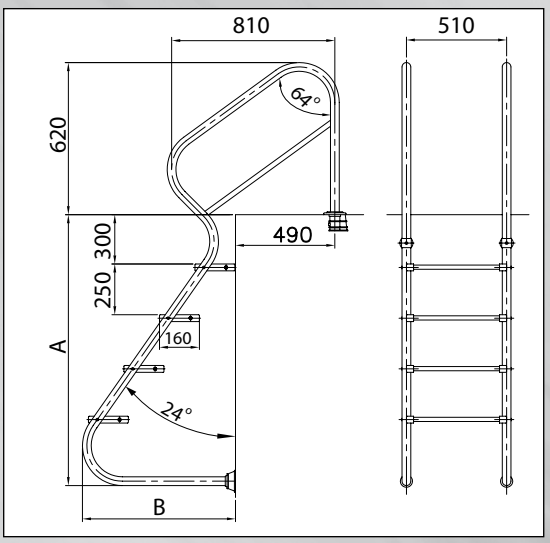

Наименование	A, мм	B, мм	Артикул
Marina 3 ступени	1 110	444	5 331 110 000
Marina 4 ступени	1 360	555	5 341 110 000
Marina 5 ступеней	1 610	665	5 351 110 000

Лестницы

Лестницы Luxe

NEW



Предназначены для бассейнов с системой перелива.

В комплектацию входит:

- поручни ∅ 43 мм и ступени из нержавеющей стали AISI 316 с противоскользящими накладками, верхняя ступень – двойная,
- крепления на борт (стаканы).

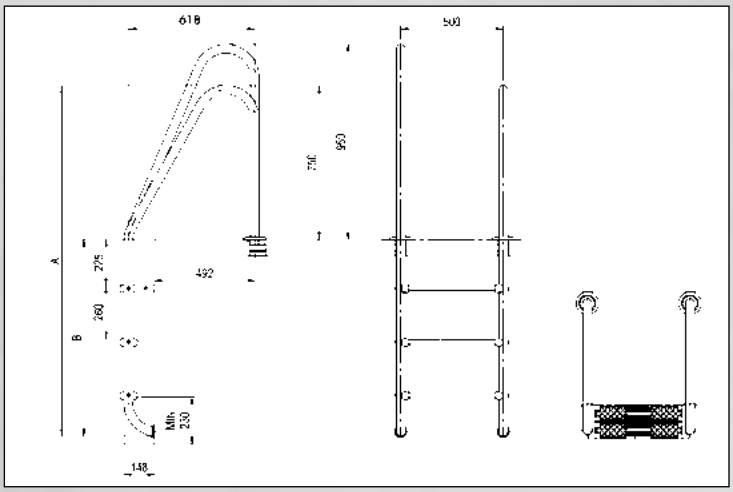

Наименование	Кол-во ступеней, шт.	A, мм	B, мм	Артикул
Luxe	2	1 450	700	1 994 300 000
Luxe	3	1 710	960	1 993 900 000
Luxe	4	1 970	1 220	1 994 000 000
Luxe	5	2 230	1 480	1 994 100 000

Лестницы Aqualine



В комплектацию входит:

- поручни ∅ 43 мм с двойным креплением к борту и стенке бассейна из нержавеющей стали AISI 316,
- ступени с противоскользящими накладками, верхняя ступень - двойная,
- крепления на борт (стаканы).

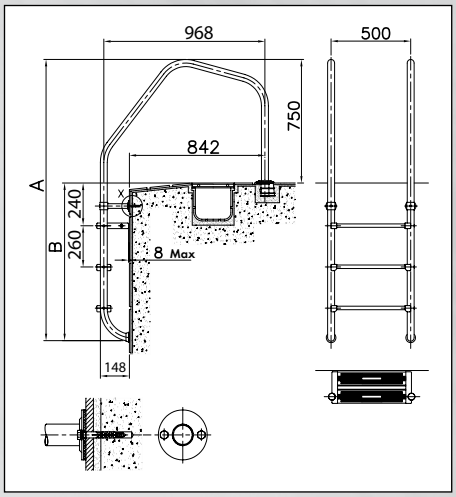

Наименование	Кол-во ступеней, шт.	A, мм	B, мм	Артикул
Aqualine	2	1 350	700	0 751 400 000
Aqualine	3	1 710	960	0 751 500 000
Aqualine	4	1 970	1 220	0 751 600 000
Aqualine	5	2 230	1 480	0 751 700 000

Лестницы

Лестницы Miami



В комплектацию входит:
- поручни ∅ 43 мм из нержавеющей стали AISI 316 ,
- противоскользящие ступени из пластика шириной 500 мм (970 мм — по запросу),
- крепления на борт (стаканы),

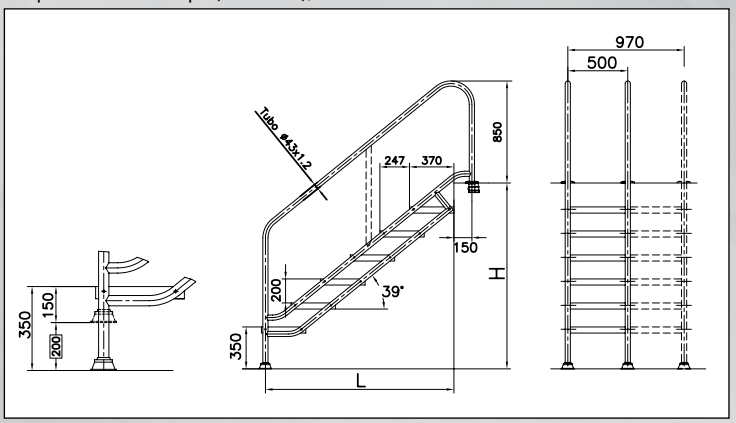

Наименование	Кол-во ступеней, шт.	Максимальная глубина бассейна H, мм	Вылет L, мм	Артикул
Miami	4	950 - 1 150	1 075	0 011 600 000
Miami	5	1 150 - 1 350	1 325	0 011 700 000
Miami	6	1 350 - 1 550	1 570	0 011 800 000
Miami	7	1 550 - 1 750	1 820	0 011 900 000
Miami	8	1 750 - 1 950	2 065	0 012 000 000

Лестницы Tina (индивидуальное изготовление в Германии)

Предназначены для бортов до 300 мм.

В комплектацию входит: поручни ∅40 мм и ступени из нержавеющей стали AISI 316.

Общее число ступеней равно сумме внутренних и наружных ступеней.

При заказе необходимо указать высоту и толщину стенки, глубину бассейна. Для борта свыше 300 мм и/или ступеней 180 x 485 мм — по запросу.



7 116 000 000 + 7 119 000 000

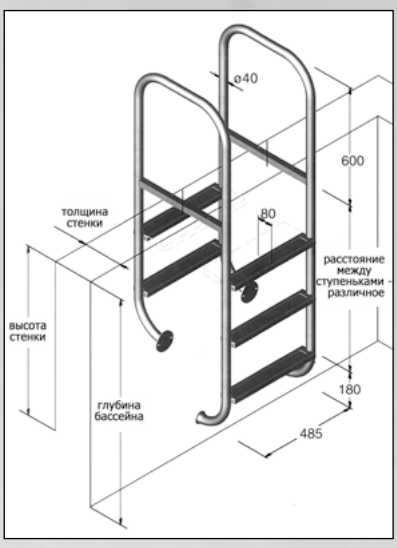

Наименование	Артикул
Tina 3 ступени	7 113 000 000
Tina 4 ступени	7 114 000 000
Tina 5 ступеней	7 115 000 000
Tina 6 ступеней	7 116 000 000
Tina 7 ступеней	7 117 000 000
Tina 8 ступеней	7 118 000 000
Доплата за ширину борта более 300 мм.	7 111 000 000
Доплата за широкую верхнюю ступень	7 119 000 000
Доплата за платформу над бортом	7 120 000 000

максимальная высота стенки	максимальная глубина бассейна
Для 2 ступеней	840 мм
Для 3 ступеней	1120 мм
Для 4 ступеней	1400 мм
Для 5 ступеней	1680 мм

Лестницы

Лестницы Roma

NEW



Лестница Roma - идеальный выбор для семейного бассейна или пруда. Верхняя часть лестницы выполнена из дерева, что даёт возможность использовать лестницу на открытых бассейнах в зимнее время года.

- нижняя часть лестница выполнена из нержавеющей стали AISI 316, поверхность полированная,
- верхняя часть выполнена из дерева, диаметр поручня 40 мм,
- ступени имеют нескользящую поверхность

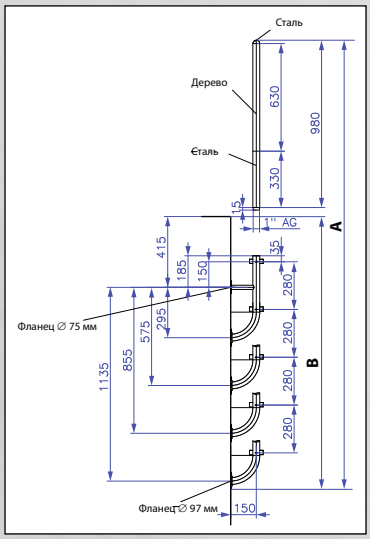

Наименование	A, мм	B, мм	Артикул
Roma, 2 ступени	1 690	710	2 324 600 000
Roma 3 ступени	1 935	955	2 334 600 000
Roma, 4 ступени	2 215	1 235	2 344 600 000
Roma 5 ступеней	2 495	1 515	2 354 600 000

Лестницы Rolli 1

В комплектацию входит: поручни и ступени из нержавеющей стали AISI 304 с противоскользящими накладками, крепеж.

Диаметр 42 мм.

Наименование	Кол-во ступеней, шт.	Артикул
Rolli 1	3	5 831 350 000
Rolli 1	4	5 841 350 000



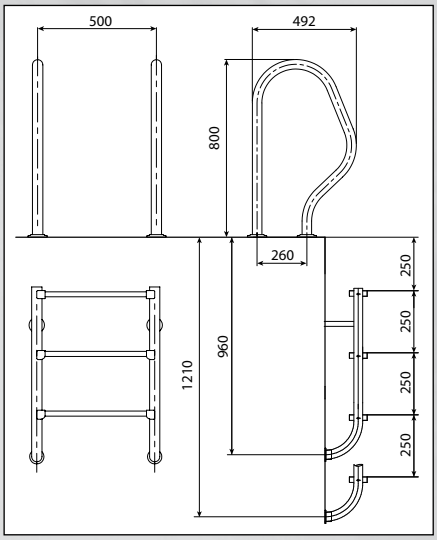

Лестницы

Нижние части лестниц Rolli 2

В комплектацию входит: каркас и ступени из нержавеющей стали AISI 316 с противоскользящими накладками, верхняя ступень – двойная, уплотнительные прокладки фланцев, крепеж. Диаметр труб 43 мм.



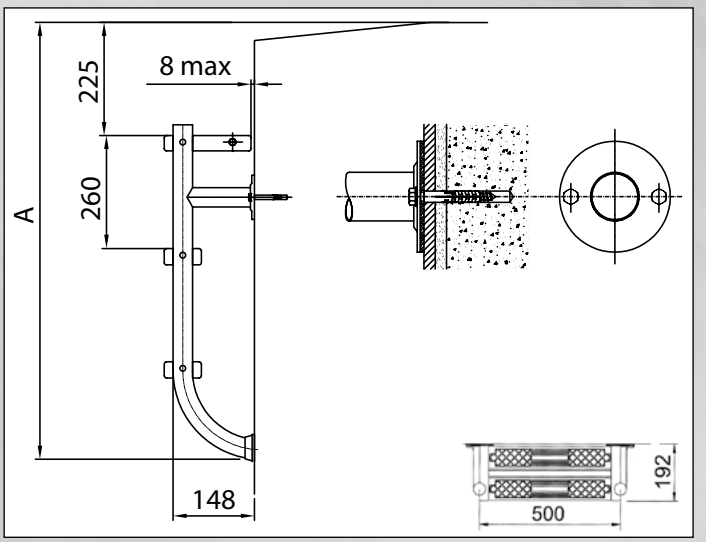

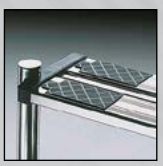



Наименование	Кол-во ступеней, шт.	A, мм	Артикул
Нижняя часть Rolli 2	2	700	0 809 000 000
Нижняя часть Rolli 2	3	960	0 809 100 000
Нижняя часть Rolli 2	4	1 120	0 809 200 000
Нижняя часть Rolli 2	5	1 480	0 809 300 000

Лестницы Rimini

Предназначены для свободностоящих и частично заглубленных бассейнов.

Ступени из пластика шириной 500 мм, поручни ∅ 43 мм из нерж. стали AISI 304.





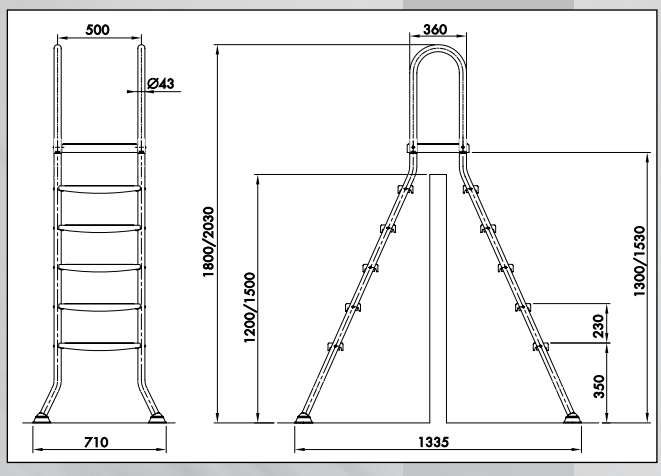



Наименование	Кол-во ступеней, шт.	Максимальная глубина бассейна, мм	Макс. высота стенки над уровнем земли, мм	Артикул
Rimini	4 + 4	1 200	1 200	2 801 200 000
Rimini	5 + 5	1 500	1 500	0 552 200 000
Rimini	4 + 1	1 200	400	2 800 400 000
Rimini	5 + 1	1 500	400	0 552 500 000

Поручни Rolli A

В комплектацию входит: поручни ∅ 43 мм из нержавеющей стали AISI 316 с фланцами, уплотнительные прокладки, крепеж.



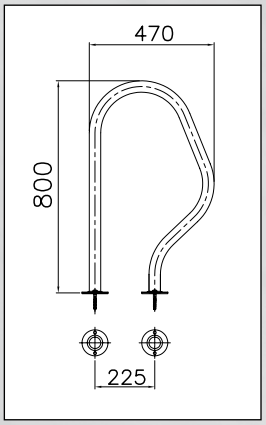

Rolli A1



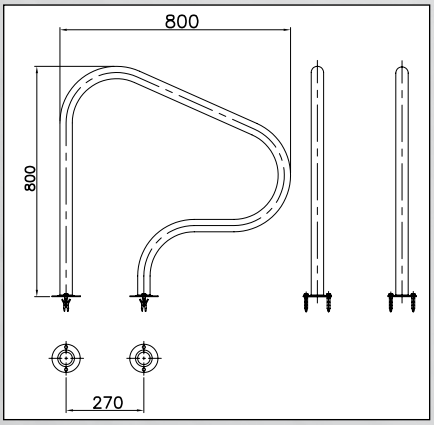

Rolli A2

Наименование	Кол-во поручней, шт.	Артикул
Поручень Rolli A1	1	7 110 000 000
Поручни Rolli A2	2	0 554 100 000

Поручни Rolli B

В комплектацию входит: поручни ∅ 43 мм из нержавеющей стали AISI 316 с опорными пластинами, крепеж.



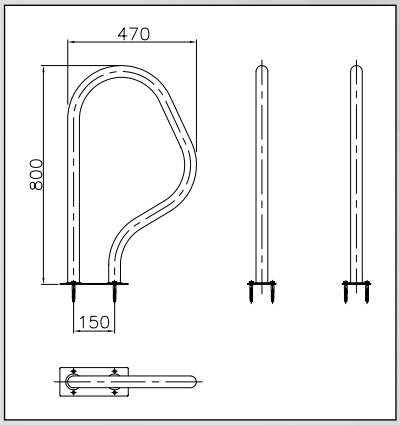

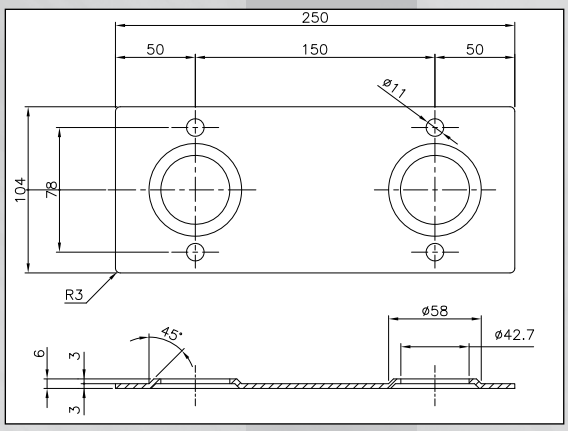

Наименование	Кол-во поручней, шт.	Артикул
Поручни Rolli B	2	0 554 300 000

Поручни

Поручни Rolli C

В комплектацию входит: поручни ∅ 43 мм из нержавеющей стали AISI 316 с опорными пластинами, крепеж.



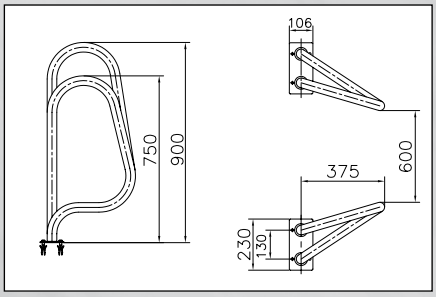

Наименование	Кол-во поручней, шт.	Артикул
Поручни Rolli C	2	0 554 400 000

Поручни Euro A

В комплектацию входит: поручни ∅ 43 мм из нержавеющей стали AISI 316 с фланцами, уплотнительные прокладки, крепеж.



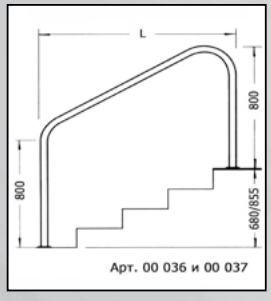

Наименование	Кол-во поручней, шт.	Артикул
Поручень Euro A, L = 1 220 мм	2	0 003 600 000
Поручень Euro A, L = 1 524 мм	2	0 003 700 000

Поручень Euro B

В комплектацию входит: поручень ∅ 42 мм из нержавеющей стали AISI 304 с фланцами, уплотнительные прокладки, крепеж.



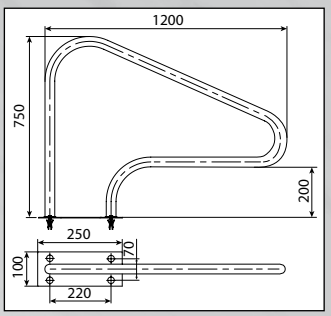

Наименование	Кол-во поручней, шт.	Артикул
Поручень Euro B	1	5 985 850 000

Поручень Euro B2

В комплектацию входит: поручень ∅ 43 мм из нержавеющей стали AISI 316 с фланцами, уплотнительные прокладки, крепеж.

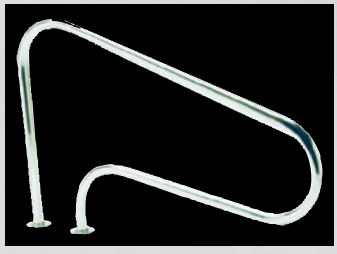

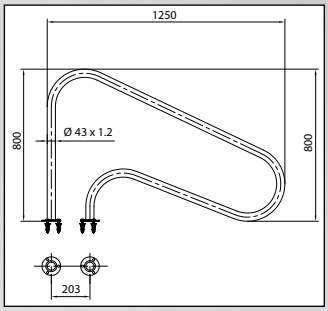

Наименование	Кол-во поручней, шт.	Артикул
Поручень Euro B2	1	0 778 100 000

Поручни

Поручень из акрилового стекла с LED подсветкой

NEW

Поручень из прозрачного акрилового стекла с пузырьками, с встроенной RGB LED-подсветкой. Наконечники и фланцы из полированной нержавеющей стали AISI 316. Длина - 1 м, ∅ 40 мм. В комплект поставки входят трансформатор и крепеж. Место установки - в сухом месте или под водой.



Наименование	LED-подсветка	Артикул
Поручень LUNA	RGB	1 455 100 010

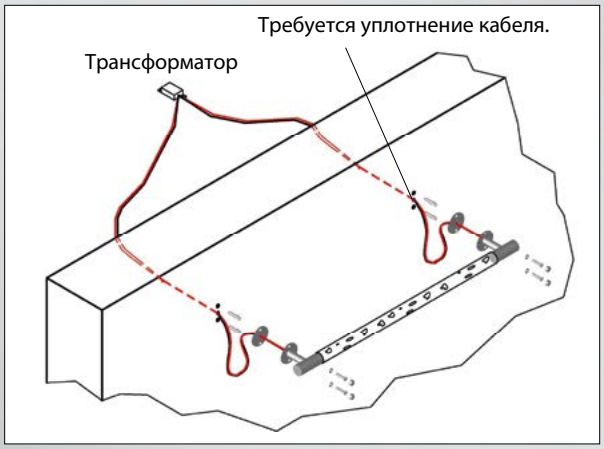

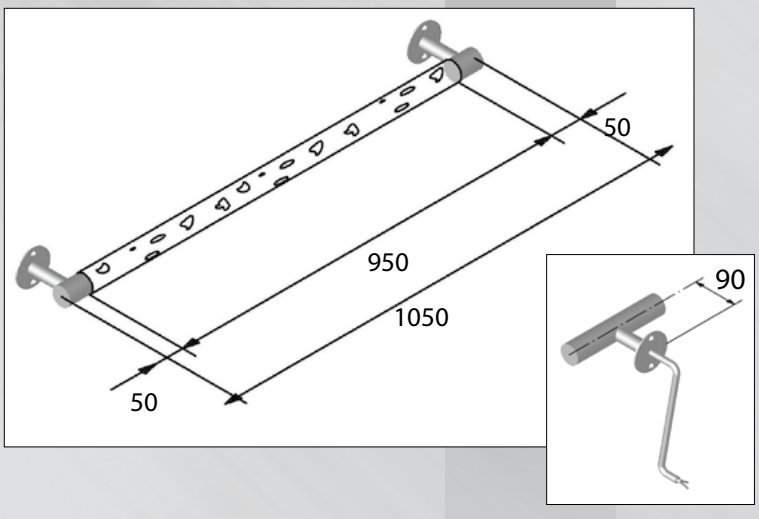

Комплектующие для лестниц и поручней

Поручни Novum



В комплектацию входит: поручень ∅ 32 мм из нержавеющей стали AISI 316, крепеж, декоративные накладки.

Наименование	Длина, мм	Кол-во кронштейнов	Артикул
Novum 3	305	2	7 130 000 000
Novum 4	406	2	7 130 050 000
Novum 10	1 000	2	7 130 101 000
Novum 20	2 000	2	7 130 202 000
Novum 30	3 000	3	7 130 300 000

Поручни Euro

Поручни ∅ 43 мм из нержавеющей стали AISI 316.



Наименование	Единица измерения	Артикул
Поручень с открытыми концами из нерж. стали длиной 1 м	шт.	1 994 600 000
Соединитель прямой из нерж. стали	шт.	0 945 200 000
Соединитель изогнутый из нерж. стали	шт.	1 128 600 000
Заглушка из нерж. стали	шт.	0 801 400 000
Кронштейн с фланцем из нерж. стали	шт.	0 801 300 000
Кронштейн с фланцем и закрытым концом из нерж. стали	шт.	0 778 900 000
Комплект фланца и уплотнений	комплект	2 617 200 000

Комплектующие для лестниц и поручней



Наименование	Артикул
Комплект фланцев (2 шт.) для лестниц ∅ 42 мм	6 633 220 000
Комплект фланцев (2 шт.) для лестниц ∅ 43 мм	0 733 100 000
Анкер стойки Ø 43 мм	0 014 100 000
Крепление шарнирное (фланец) для лестниц ∅ 42 мм	2 755 220 000
Крепление шарнирное (фланец) для лестниц ∅ 43 мм	0 872 700 000
Крепление шарнирное (для стаканов), в комплекте 2 шт. для лестниц ∅ 42 мм	2 755 010 000
Набор крепления для запасных фланцев (2 самореза с дюбелями и шайбами)	4 401 030 104

Лестницы и поручни нестандартной формы из нержавеющей стали - индивидуальное изготовление в Германии

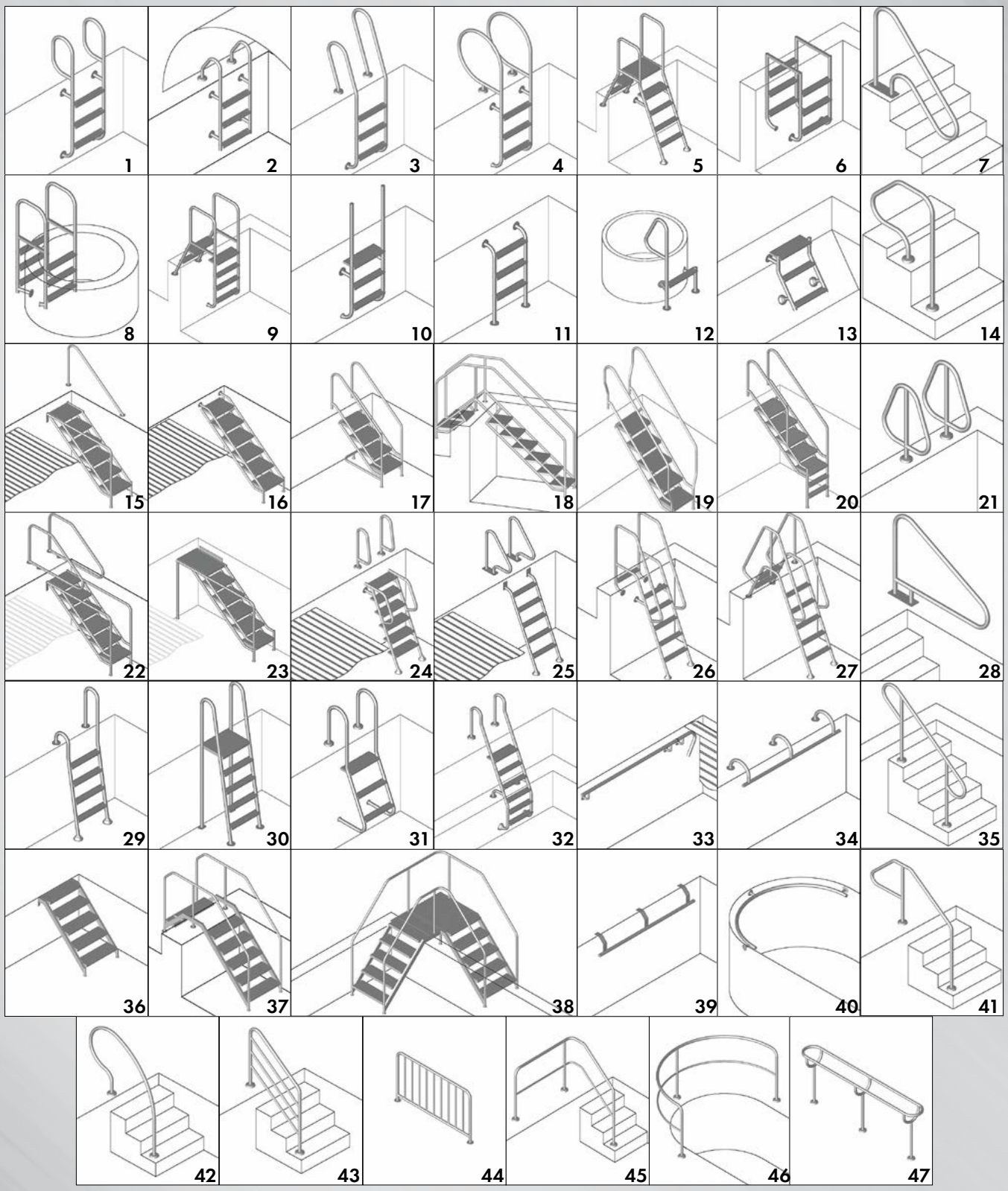

09

Навесные установки противотока/гидромассажа 118
Встраиваемые установки противотока/гидромассажа 121
Встраиваемые установки гидромассажа 134
Подводные аэромассажные лежанки 143
Донные гейзеры, аэромассажные сидения 145
Массажные души 148
Водяные пушки 152
Оборудование для индивидуального проектирования 153

Установка противотока/гидромассажа BADU Jet active



Количество и диаметр дюз: 1 x 28 мм.

В комплектацию входит:
- пневмоуправление,
- поручень

Наименование	Производительность насоса, м³/час	Выходная скорость течения в 2-х метрах перед соплом, м/сек	Сеть, В x кВт (P1)	Артикул
BADU Jet active	20	0.8	220 x 1.1	2 315 100 000

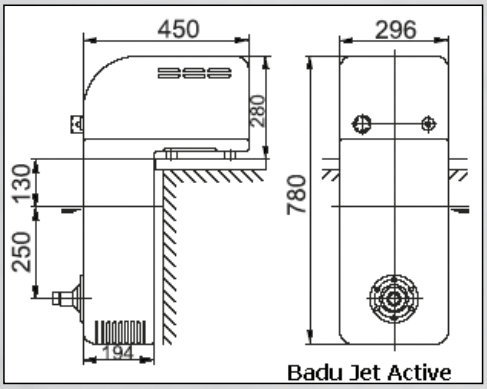

Комплектующие

Наименование	Артикул
Шланг массажный для дюзы 28 мм	2 300 002 000
Шланг массажный с пульсатором для дюзы 28 мм	2 300 004 000



2 300 002 000



2 300 004 000



Установки противотока/гидромассажа - стартовые тумбы





В комплектацию входит: пневмоуправление, поручень

Наименование	Производительность насоса, м³/час	Сеть, В х кВт (P2)	Артикул
Противоток/гидромассаж - стартовая тумба, 1 дюза	60	380 x 2.6	7 805 090 000
Противоток/гидромассаж - стартовая тумба, 2 дюзы	60	380 x 2.6	7 808 090 000



B 755 105 000



B 855 205 000

Комплектующие

Наименование	
Шланг массажный для противотока с одной дюзой	B 755 105 000
Шланг массажный для противотока с двумя дюзами	B 755 205 000
Шланг массажный с пульсатором для противотока с одной дюзой	B 855 105 000
Шланг массажный с пульсатором для противотока с двумя дюзами	B 855 205 000

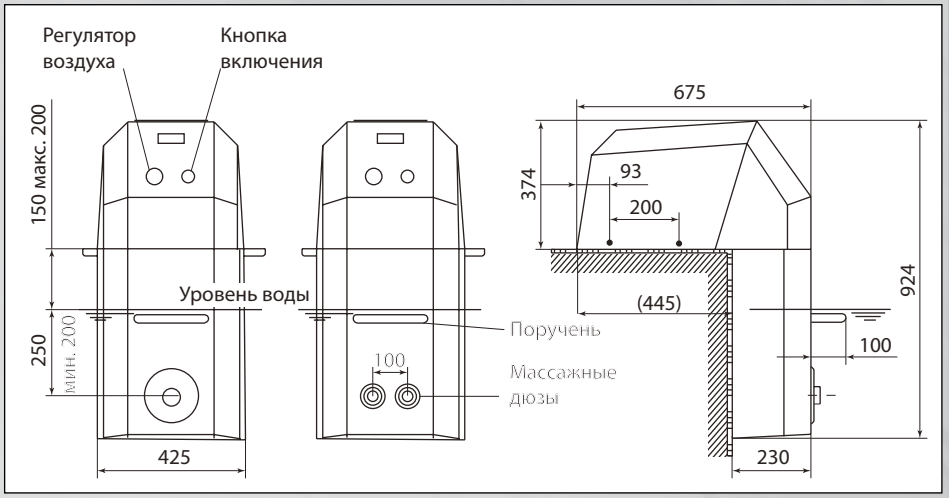

Установки противотока/гидромассажа BADU Jet perla/riva/stella



В комплектацию входит:
- пневмоуправление,
- LED-подсветка (белая или многоцветная)

Наименование	LED-подсветка	Артикул
BADU Jet perla, 380 В	белая	2 317 500 000
BADU Jet perla, 380 В	многоцветная	2 317 520 000
BADU Jet perla, 220 В	белая	2 317 600 000
BADU Jet perla, 220 В	многоцветная	2 317 620 000
BADU Jet riva, 380 В	белая	2 318 500 000
BADU Jet riva, 380 В	многоцветная	2 318 520 000
BADU Jet riva, 220 В	белая	2 318 600 000
BADU Jet riva, 220 В	многоцветная	2 318 620 000
BADU Jet stella, 380 В	белая	2 319 500 000
BADU Jet stella, 380 В	многоцветная	2 319 520 000
Деревянная декоративная накладка для Badu Jet perla/riva/stella		2 319 800 904

09

Характеристики	BADU Jet perla	BADU Jet riva	BADU Jet stella
Насос	21-81/31 G	21-81/32 G 21-81/32 RG	21-81/33 G
Производительность, $м^3$/час	40/40	58/54	75
Напряжение, В	380/220	380/220	380
Потребляемая мощность, кВт	2.07/2.12	3.18/2.90	3.80
Номинальная мощность, кВт	1.60/1.60	2.60/2.20	3.00
Выходное давление в дюзе, бар	0.90/0.90	1.10/1.00	1.00
Скорость потока в 2 м от дюзы, м/сек	1.10/1.10	1.20/1.15	1.40
Массажное давление, бар	1.20/1.20	1.60/1.60	1.60
Количество дюз ∅ 40 мм, шт.	1/1	1/1	2
Угол поворота дюз, град.	60/60	60/60	60
Вес, кг	36/41	52/52	54

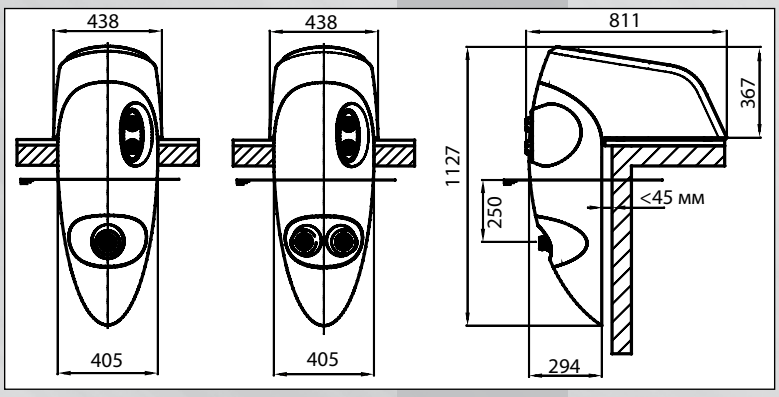



2 300 001 000



2 300 003 000

Комплектующие

Наименование	
Шланг массажный для дюзы 40 мм	2 300 001 000
Шланг массажный с пульсатором для дюзы 40 мм	2 300 003 000

Установки противотока/гидромассажа BADU Jet vogue/BADU Jet wave



BADU Jet vogue



BADU Jet wave



2 322 000 402

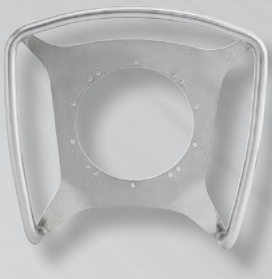

2 323 000 402

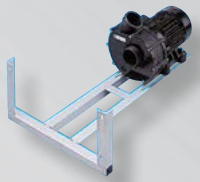

2 300 021 000



2 300 001 000



2 300 003 000

Установка противотока/гидромассажа состоит из закладного короба (ABS пластик) и насосного комплекта. **Обе позиции, а также поручень из нерж.стали заказываются отдельно**.
В насосный комплект входит: насос, трубопроводная арматура, пневмоуправление, лицевая панель из нержавеющей стали (**vogue**) или пластика белого цвета (**wave**) с встроенной светодиодной подсветкой, комплект фланца и уплотнений.

Сила течения и количество воздуха в струе регулируются.

Дополнительно предлагаются: поручни, кронштейн для насоса, различные массажные шланги.

Наименование	Производительность, м³/час	Сеть, В x кВт (P1)	Кол-во x диаметр дюз, шт. x мм	Артикул
Короб закладной Vogue/Wave	-	-	-	2 321 100 000
Комплект насосный BADU Jet vogue	54	220 x 2.9	1 x 40	2 322 400 000
Комплект насосный BADU Jet vogue	58	380 x 3.3	1 x 40	2 322 200 000
Комплект насосный BADU Jet wave	54	220 x 2.9	1 x 40	2 323 400 000
Комплект насосный BADU Jet wave	58	380 x 3.3	1 x 40	2 323 200 000

Примечание: нососные комплекты поставляются без шаровых кранов

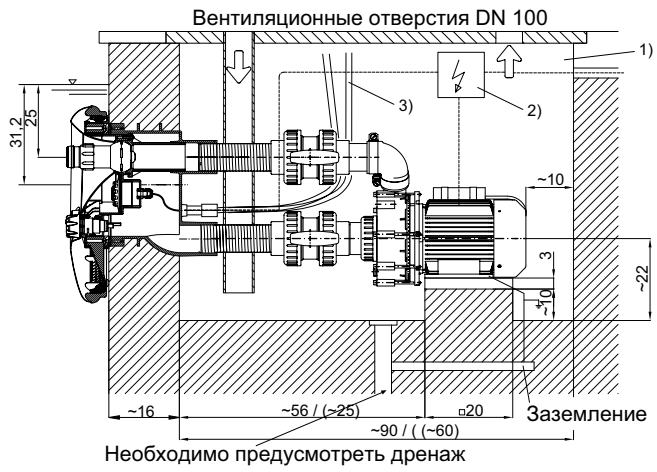

1) Мин. ширина приямка 70 см

2) Блок управления установить в сухом месте выше уровня воды

3) Шланг пневмоуправления и трубопровод подсоса воздуха проложить и зафиксировать выше уровня воды

* Размеры в скобках указаны для варианта без шаровых кранов

Комплектующие

Наименование	Артикул
Поручень BADU Jet vogue из нерж. стали	2 322 000 402
Поручень BADU Jet wave из нерж. стали	2 323 000 402
Кронштейн для насоса	2 300 021 000
Шланг массажный для дюзы 40 мм	2 300 001 000
Шланг массажный с пульсатором для дюзы 40 мм	2 300 003 000

Установки противотока/гидромассажа BADU Jet Smart







Установка противотока/гидромассажа состоит из закладного короба (ABS пластик) и насосного комплекта. **Обе позиции заказываются отдельно.**

В насосный комплект входит: насос, трубопроводная арматура, пневмоуправление, лицевая панель из пластика белого цвета, комплект фланца и уплотнений.

Сила течения и количество воздуха в струе регулируются.

Дополнительно предлагаются: поручни, кронштейн для насоса, различные массажные шланги.

Наименование	Производительность, м³/час	Сеть, В x кВт (P1)	Кол-во x диаметр дюз, шт. x мм	Артикул
Короб закладной BADU Jet Smart	-	-	-	2 321 100 000
Комплект насосный BADU Jet Smart	40	220 x 2.12	1 x 40	2 300 400 000
Комплект насосный BADU Jet Smart	45	380 x 2.74	1 x 40	2 300 200 000

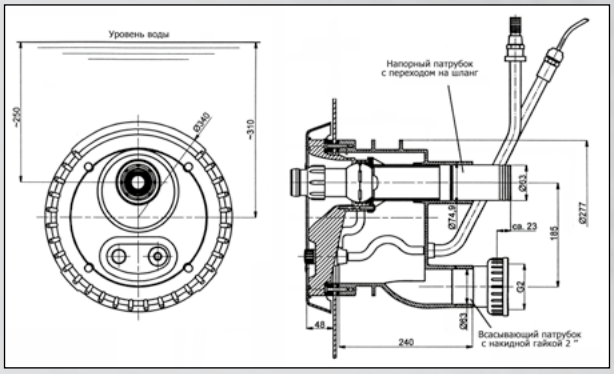

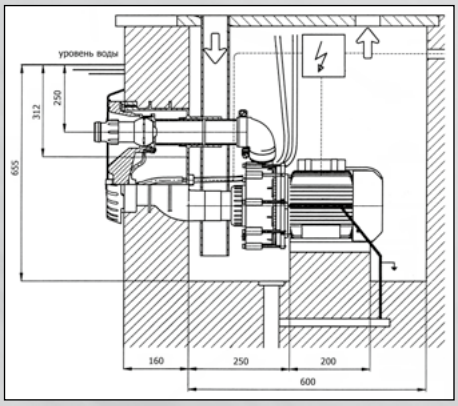

Комплектующие



2 300 821 100

Наименование	Артикул
Поручень из пластика BADU Jet Smart, пара	2 300 821 100
Поручень из нерж. стали BADU Jet Smart, ∅ 25 мм, длина 250 мм	2 300 010 000
Кронштейн для насоса	2 300 021 000
Шланг массажный для дюзы 40 мм	2 300 001 000
Шланг массажный с пульсатором для дюзы 40 мм	2 300 003 000



2 300 010 000

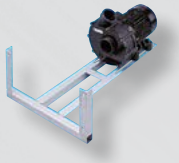

2 300 021 000



2 300 001 000



2 300 003 000



Установки противотока/гидромассажа BADU Jet Primavera

Установка противотока/гидромассажа состоит из закладного короба (ABS пластик) и насосного комплекта. **Обе позиции заказываются отдельно.**

В насосный комплект входит: насос, трубопроводная арматура, пневмоуправление, лицевая панель из нержавеющей стали с встроенной LED подсветкой, поручень из нержавеющей стали, комплект фланца и уплотнений.

Сила течения и количество воздуха в струе регулируются.

Дополнительно предлагаются: кронштейн для насоса, различные массажные шланги.

Наименование	Производительность, м³/час	Сеть, В x кВт (P1)	Кол-во x диаметр дюз, шт. x мм	Артикул
Короб закладной BADU Jet Primavera	-	-	-	2 326 100 000
Комплект насосный BADU Jet Primavera, белая LED посветка	75	380 x 3.74	2 x 40	2 327 200 000
Комплект насосный BADU Jet Primavera, многоцветная LED посветка	75	380 x 3.90	2 x 40	2 327 220 000
Комплект насосный BADU Jet Primavera, белая LED посветка	85	380 x 4.55	2 x 40	2 327 800 000
Комплект насосный BADU Jet Primavera, много-цветная LED посветка	85	380 x 4.55	2 x 40	2 327 820 000

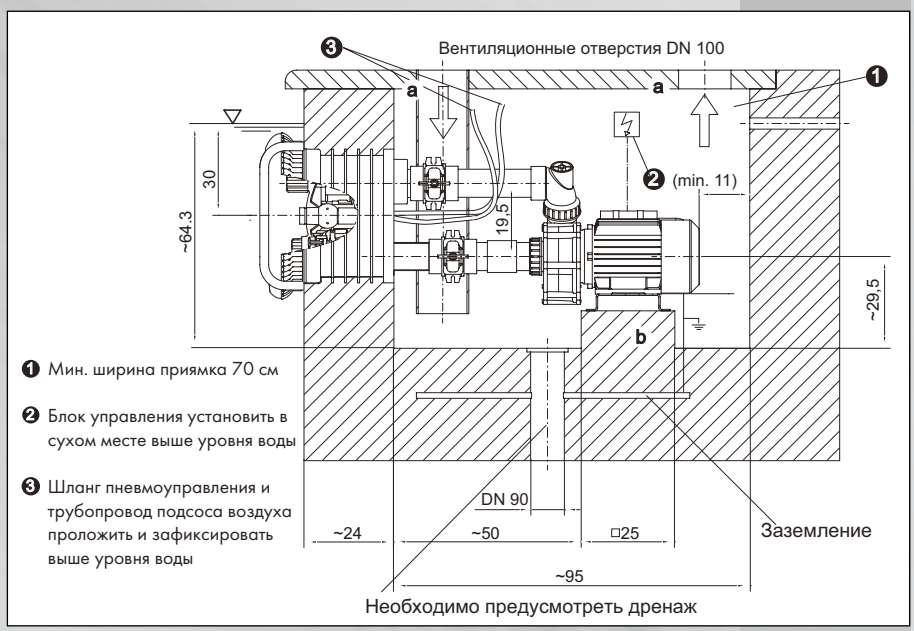

❶ Мин. ширина приямка 70 см

❷ Блок управления установить в сухом месте выше уровня воды

❸ Шланг пневмоуправления и трубопровод подсоса воздуха проложить и зафиксировать выше уровня воды



2 300 021 000



2 300 001 000



2 300 003 000

Комплектующие

Наименование	Артикул
Монтажный комплект для плиточных бассейнов	2 326 100 100
Кронштейн для насоса	2 300 021 000
Шланг массажный для дюзы 40 мм	2 300 001 000
Шланг массажный с пульсатором для дюзы 40 мм	2 300 003 000

Установки противотока/гидромассажа Junior

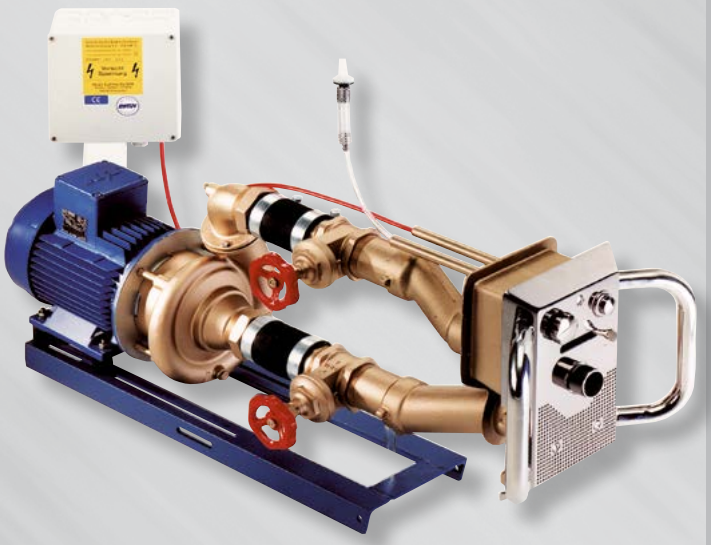

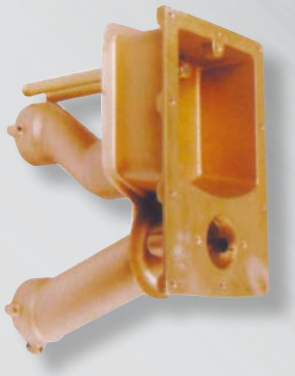

B 800 005 000

Установка противотока/гидромассажа состоит из закладного короба (бронза) и насосного комплекта. **Обе позиции заказываются отдельно.**

В насосный комплект входит: насос, трубопроводная арматура, пьезоуправление, лицевая панель из полированной нержавеющей стали AISI 316.

Сила течения и количество воздуха в струе регулируются.

Дополнительно предлагаются: поручень, кронштейн для насоса с виброосновами, комплект фланца и уплотнения для монтажа в пленочных бассейнах, различные массажные шланги.

Наименование	Производительность, м³/час	Сеть, В x кВт (P2)	Кол-во x диаметр дюз, шт. x мм	Артикул
Короб закладной Junior	-	-	-	B 800 005 000
Комплект насосный Junior	40	220 x 2.2	1 x 28	B 806 202 000
Комплект насосный Junior	40	380 x 2.8	1 x 28	B 806 002 000

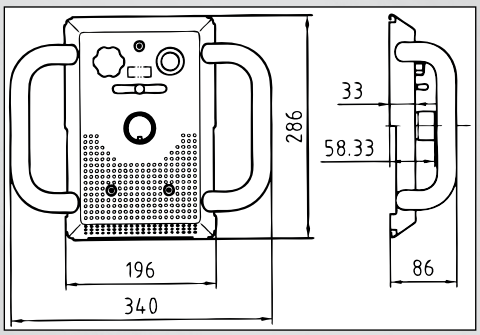

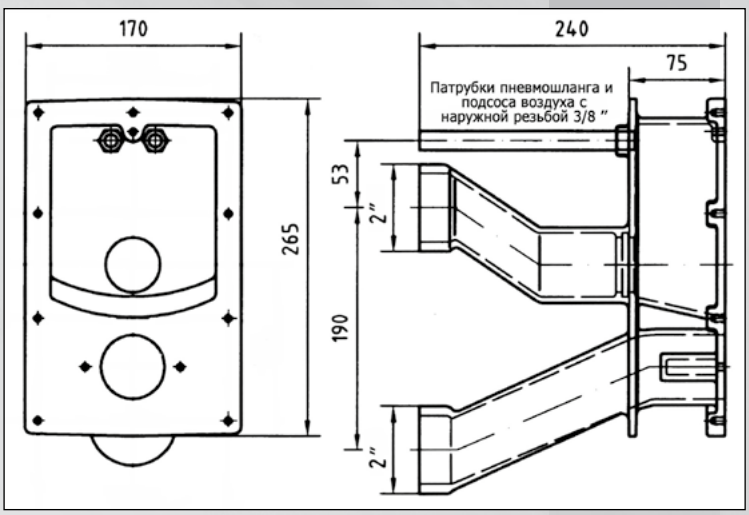

Артикул

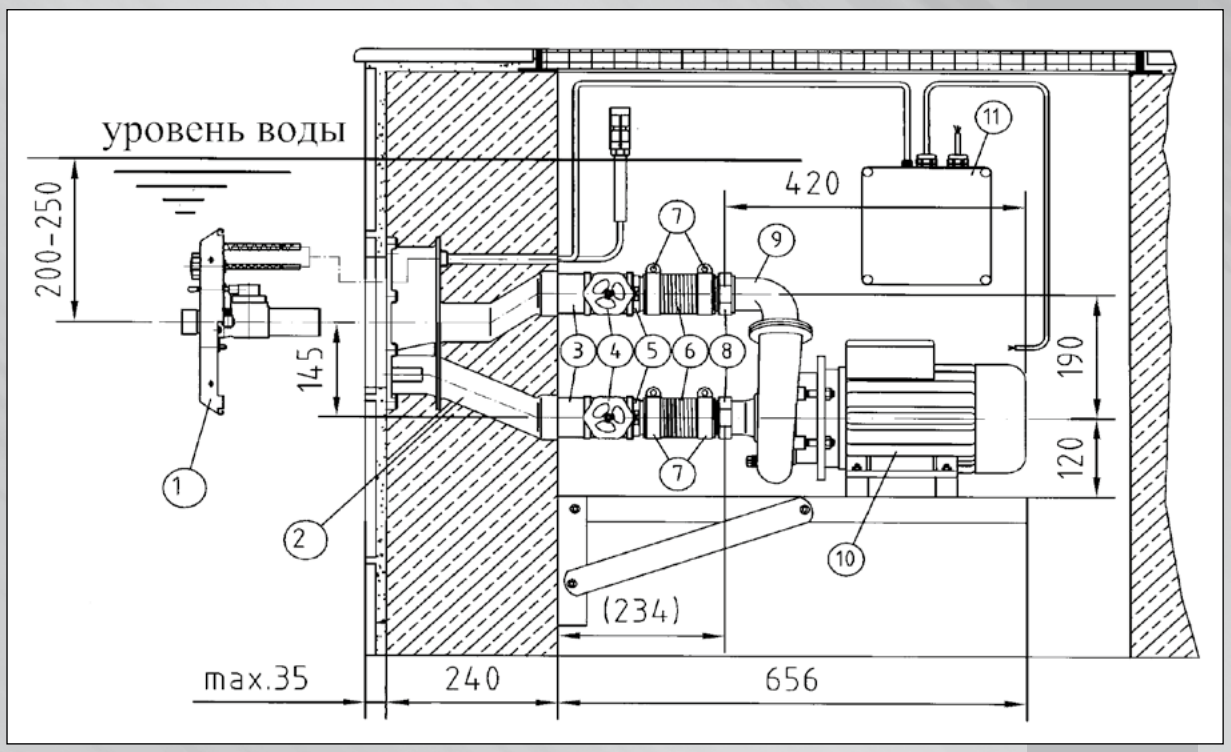

Позиция	Наименование	Кол-во
1	Лицевая панель в комплекте с сеткой, исключающей засасывание волос. Кабель пьезоуправления длиной 5 м, шланг с обратным клапаном для подсоса воздуха длиной 1 м	1 комплект
2	Закладной короб с заглушками	1 комплект
3	Соединительный элемент в комплект с накидной гайкой 2 ’’ и уплотнением	2 шт.
4	Задвижка 2 ’’	2 шт.
5	Переходник на шланг 2 ’’ x D 50	4 шт.
6	Шланг высокого давления D 50 длиной 100 мм	2 шт.
7	Хомут из нержавеющей стали для шланга D 65	2 шт.
8	Накидная гайка с переходником на шланг D 50 и уплотнением	2 шт.
9	Колено насоса 2 ½ ’’	1 шт.
10	Насос LME 15/LME 22	1 шт.
11	Блок включения	1 шт.



В 809 002 000



В 728 005 000

Комплектующие

Наименование	
Поручень из нерж. стали (2 шт.)	В 809 002 000
Кронштейн для насоса	В 728 005 000
Шланг массажный для противотока Junior	В 755 005 000
Шланг массажный с пульсатором для противотока Junior	В 855 005 000
Комплект фланца и уплотнения из бронзы	В 808 005 000



В 755 005 000



В 855 005 000

Установки противотока/гидромассажа Taifun







B 761 155 000



B 761 005 000



B 762 002 000

NEW

Установка противотока/гидромассажа в сборе состоит из закладного короба (бронза) и насосного комплекта. **Обе позиции заказываются отдельно.**

В насосный комплект входит: насос, трубопроводная арматура, пьезоуправление, лицевая панель из полированной нержавеющей стали AISI 316.

Сила течения, направление и количество воздуха в струе регулируются.

Дополнительно предлагаются: поручень, кронштейн для насоса с виброоснованиями, комплект фланца и уплотнения для монтажа в пленочных бассейнах, различные массажные шланги.

Наименование	Производительность, м³/час	Сеть, В x кВт (P2)	Кол-во x диаметр дюз, шт. x мм	Артикул
Короб закладной Taifun, 150 мм	-	-	-	B 761 155 000
Короб закладной Taifun, 240 мм	-	-	-	B 761 005 000
Короб закладной из нерж стали AISI 316 Taifun/ Taifun Duo, 241 мм	-	-	-	7 610 020 000
Комплект насосный Taifun	63	380 x 2.6	1 x 45	B 762 002 000

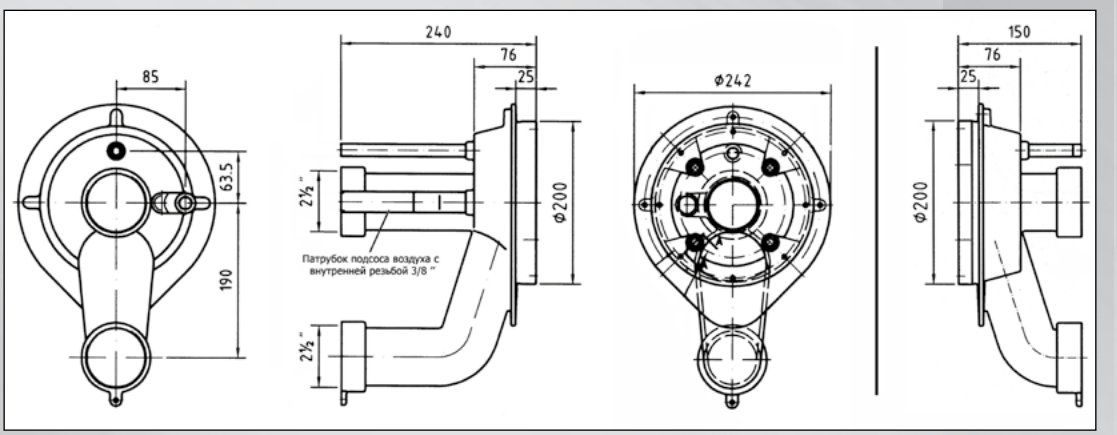

Артикул

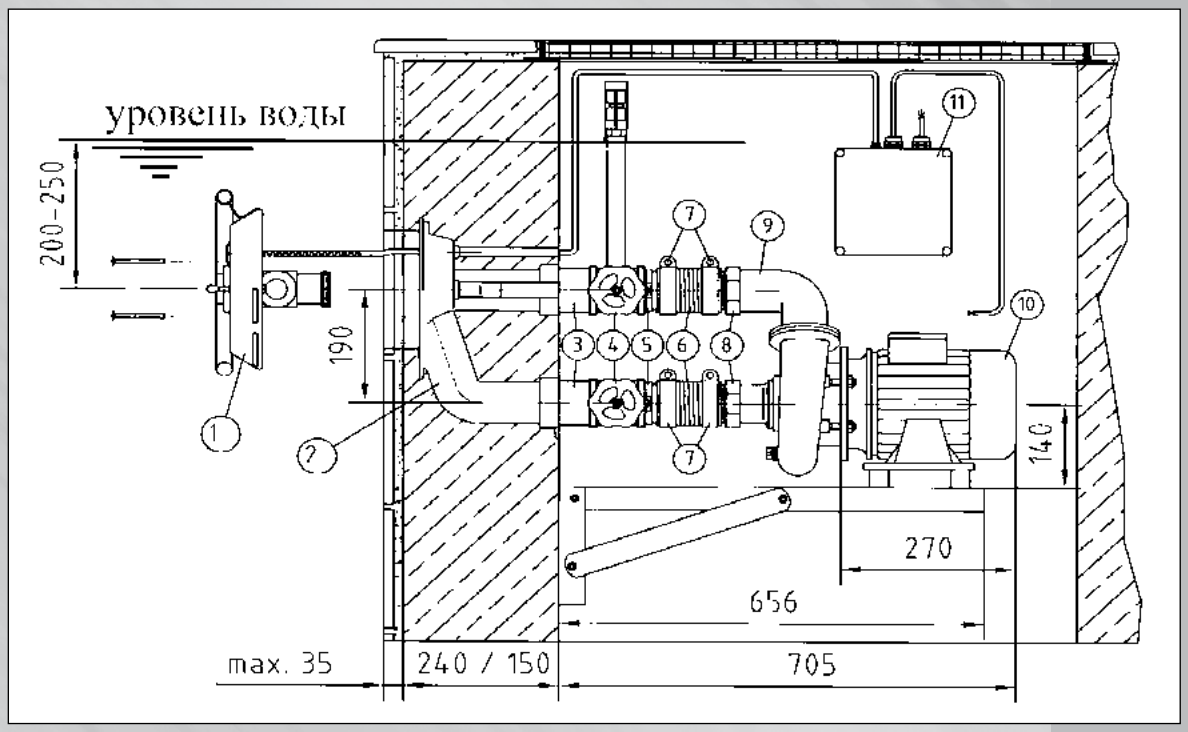


B 799 102 000


B 728 005 000


B 755 105 000

Позиция	Наименование	Кол-во
1	Лицевая панель с сеткой, исключающей засасывание волос. Кабель пьезокнопки длиной 5 м, шланг с обратным клапаном для подсоса воздуха длиной 1 м	1 комплект
2	Закладной короб с заглушками	1 комплект
3	Соединительный элемент в комплект с накидной гайкой 2 ½'' и уплотнением	2 шт.
4	Задвижка 2 ½''	2 шт.
5	Переходник на шланг 2 ½'' x D 65	2 шт.
6	Шланг высокого давления D 65 длиной 100 мм	2 шт.
7	Хомут из нержавеющей стали для шланга D 65	4 шт.
8	Накидная гайка с переходником на шланг D 65 и уплотнением	2 шт.
9	Колено насоса 2 ½''	1 шт.
10	Насос LME 26/2	1 шт.
11	Блок включения	1 шт.


B 855 105 000


B 798 005 000


7 980 020 000 7 986 050 000

Комплектующие

Наименование	
Поручень из нерж. стали AISI 316 для круглой лицевой панели	B 799 102 000
Кронштейн для насоса	B 728 005 000
Шланг массажный для противотока Taifun	B 755 105 000
Шланг массажный с пульсатором для противотока Taifun	B 855 105 000
Комплект фланца и уплотнения из бронзы	B 798 005 000
Комплект фланца и уплотнения из нерж сталь AISI 316	7 980 020 000
Комплект фланцев из бронзы для пластиковых бассейнов	7 986 050 000

Установки противотока/гидромассажа Taifun-Duo







B 761 305 000

NEW

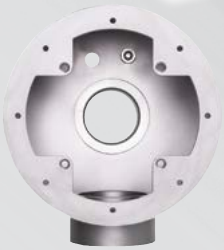

B 762 002 000

Установка противотока/гидромассажа в сборе состоит из закладного короба (бронза) и насосного комплекта. **Обе позиции заказываются отдельно.**

В насосный комплект входит: насос, трубопроводная арматура, пьезоуправление, лицевая панель из полированной нержавеющей стали AISI 316.

Сила течения, направление и количество воздуха в струе регулируются.

Дополнительно предлагаются: поручень, кронштейн для насоса с виброосновaниями, комплект фланца и уплотнения для монтажа в пленочных бассейнах, различные массажные шланги.

Наименование	Производительность, м³/час	Сеть, В х кВт (P2)	Кол-во х диаметр дюз, шт. х мм	Артикул
Короб закладной Taifun-Duo, 240 мм	-	-	-	B 761 305 000
Короб закладной из нерж стали AISI 316 Taifun/ Taifun Duo, 241 мм	-	-	-	7 610 020 000
Комплект насосный Taifun-Duo	63	380 x 2.6	2 x 32	B 764 002 000

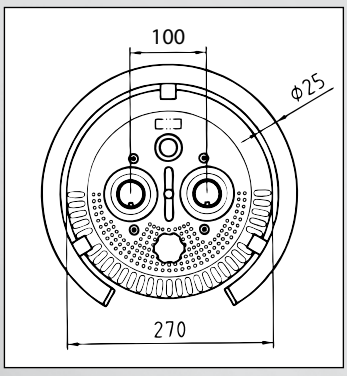

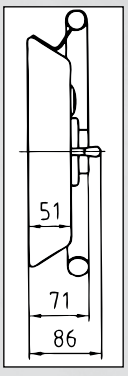

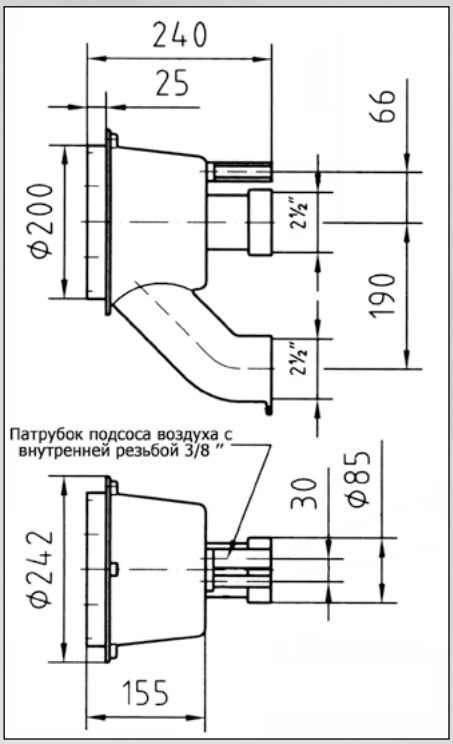

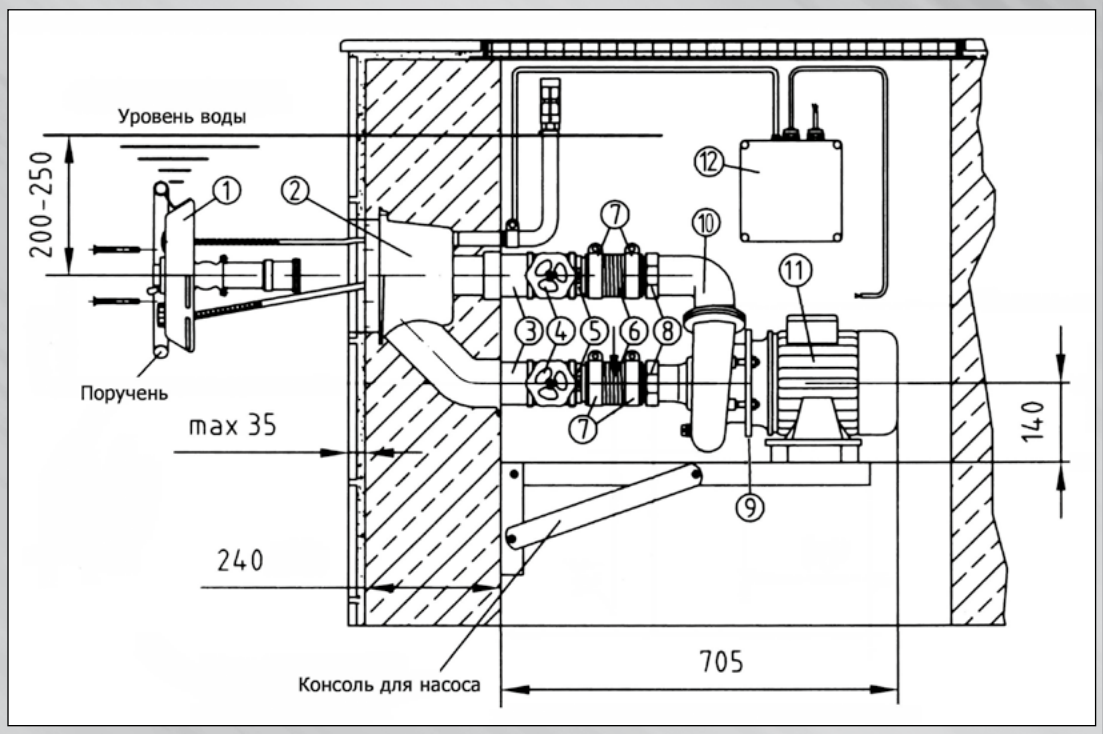


В 799 102 000


В 728 005 000


В 755 205 000


В 855 205 000


В 798 005 000


7 980 020 000 7 986 050 000

Позиция	Наименование	Кол-во
1	Лицевая панель с сеткой, исключающей засасывание волос. Кабель пьезокнопки длиной 5 м, шланг с обратным клапаном для подсоса воздуха длиной 1 м	1 комплект
2	Закладной короб с заглушками	1 комплект
3	Соединительный элемент в комплект с накидной гайкой 2 ½'' и уплотнением	2 шт.
4	Задвижка 2 ½''	2 шт.
5	Переходник на шланг 2 ½'' x D 65	2 шт.
6	Шланг высокого давления D 65 длиной 100 мм	2 шт.
7	Хомут из нержавеющей стали для шланга D 65	4 шт.
8	Накидная гайка с переходником на шланг D 65 и уплотнением	2 шт.
9	Фланцевое присоединение 2 ½''	1 шт.
10	Колено насоса 2 ½''	1 шт.
11	Насос LME 26/2	1 шт.
12	Блок включения	1 шт.

Комплектующие

Наименование	Артикул
Поручень из нерж. стали AISI 316 для круглой лицевой панели	В 799 102 000
Кронштейн для насоса	В 728 005 000
Шланг массажный с заглушкой для противотока Taifun-Duo	В 755 205 000
Шланг массажный с заглушкой и пульсатором для противотока Taifun-Duo	В 855 205 000
Комплект фланца и уплотнения из бронзы	В 798 005 000
Комплект фланца и уплотнения из нерж сталь AISI 316	7 980 020 000
Комплект фланцев из бронзы для пластиковых бассейнов	7 986 050 000

Установки противотока/гидромассажа Taifun-Kompakt





Установка противотока/гидромассажа в сборе состоит из закладного короба (бронза) и насосного комплекта. **Обе позиции заказываются отдельно.**

В насосный комплект входит: насос, трубопроводная арматура, пьезоуправление, лицевая панель из полированной нержавеющей стали AISI 316.

Сила течения, направление и количество воздуха в струе регулируются.

Дополнительно предлагаются: поручень, кронштейн для насоса с виброосновaниями, комплект фланца и уплотнения для монтажа в пленочных бассейнах, различные массажные шланги.



B 761 105 000

Наименование	Производительность, $м^3$/час	Сеть, В x кВт (P2)	Кол-во x диаметр дюз, шт. x мм	Артикул
Короб закладной Taifun-Kompakt	-	-	-	B 761 105 000
Комплект насосный Taifun-Kompakt	63	380 x 2.6	1 x 45	B 762 402 000



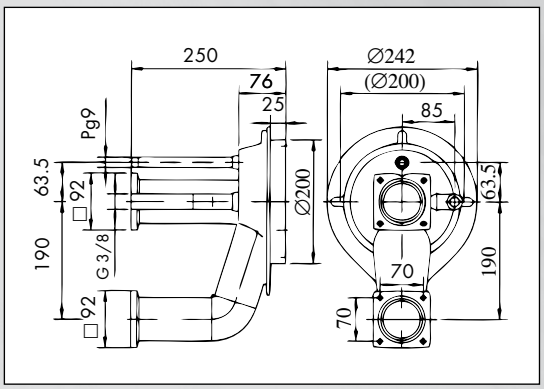

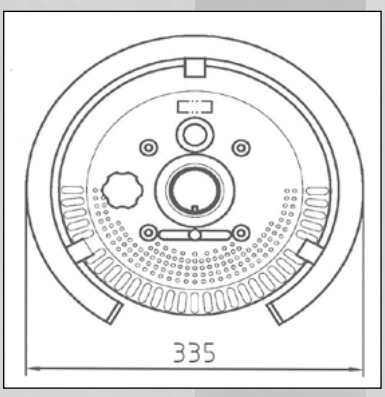

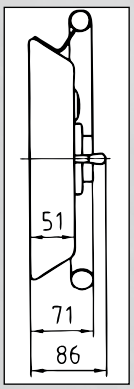

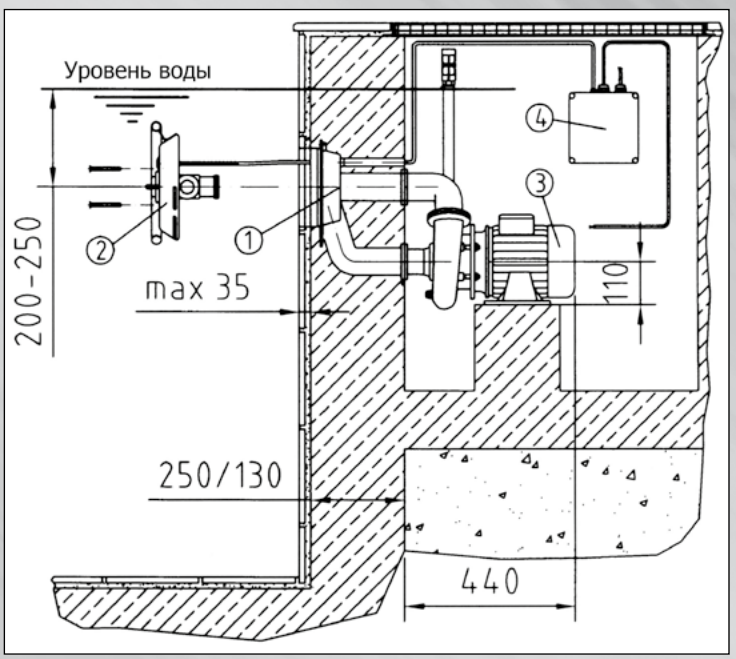

Позиция	Наименование	Кол-во
1	Закладной короб с заглушками	1 комплект
2	Лицевая панель с сеткой, исключающей засасывание волос. Кабель пьезокнопки длиной 5 м, шланг с обратным клапаном для подсоса воздуха длиной 1 м	1 комплект
3	Насос LME 26	1 шт.
4	Блок включения	1 шт.

Комплектующие

Наименование	Артикул
Поручень из нерж. стали для круглой лицевой панели	B 799 102 000
Кронштейн для насоса	B 728 005 000
Шланг массажный для противотока Taifun	B 755 105 000
Шланг массажный с пульсатором для противотока Taifun	B 855 105 000
Комплект фланца и уплотнения из бронзы	B 798 005 000
Комплект фланца и уплотнения из нерж сталь AISI 316	7 980 020 000
Комплект фланцев из бронзы для пластиковых бассейнов	7 986 050 000


B 799 102 000


B 728 005 000


B 755 105 000


B 855 105 000


B 798 005 000


7 980 020 000 7 986 050 000

Установка противотока/гидромассажа Essence



Установка противотока/гидромассажа в сборе состоит из закладного короба из бронзы и насосного комплекта. **Обе позиции заказываются отдельно.**

В насосный комплект входит: насос, трубопроводная арматура, лицевая панель из Baydur®/AISI 316, пьезоуправление.

Наименование	Производительность, м³/час	Сеть, В х кВт (P2)	Артикул
Комплект закладной Essence	-	-	8 370 050 000
Комплект насосный Essence	63	380 x 2.6	8 380 020 000
Комплект фланца и уплотнения			8 370 350 000

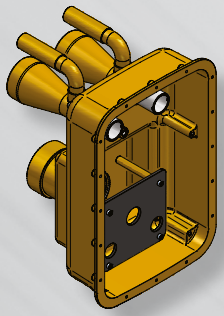

8 370 050 000

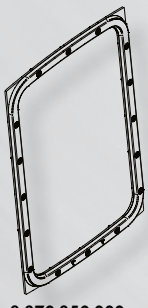

8 370 350 000

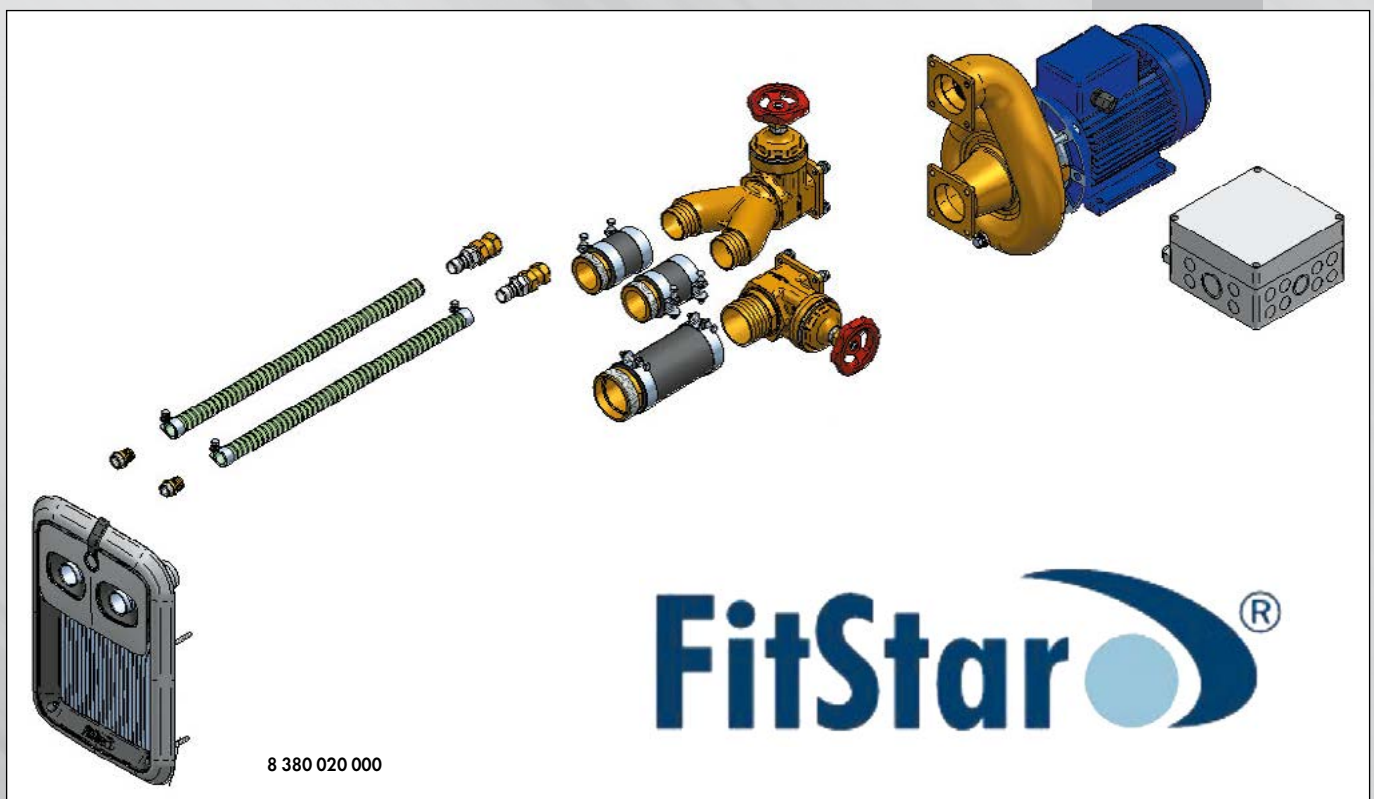

8 380 020 000

Установка противотока/гидромассажа Evolution





Установка противотока/гидромассажа в сборе состоит из комплекта закладных частей из бронзы (всасывающая и напорная) и насосного комплекта. **Обе позиции заказываются отдельно.**

В насосный комплект входит: насос, трубопроводная арматура, лицевая панель из AISI 316, пьезоуправление.

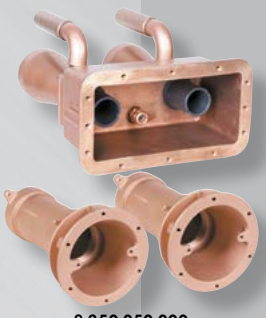

8 350 050 000



8 350 150 000

Наименование	Производительность, м³/час	Сеть, В x кВт (P2)	Артикул
Комплект закладной Evolution	-	-	8 350 050 000
Комплект насосный Evolution	63	380 x 2.6	8 360 020 000
Комплект фланца и уплотнения			8 350 150 000

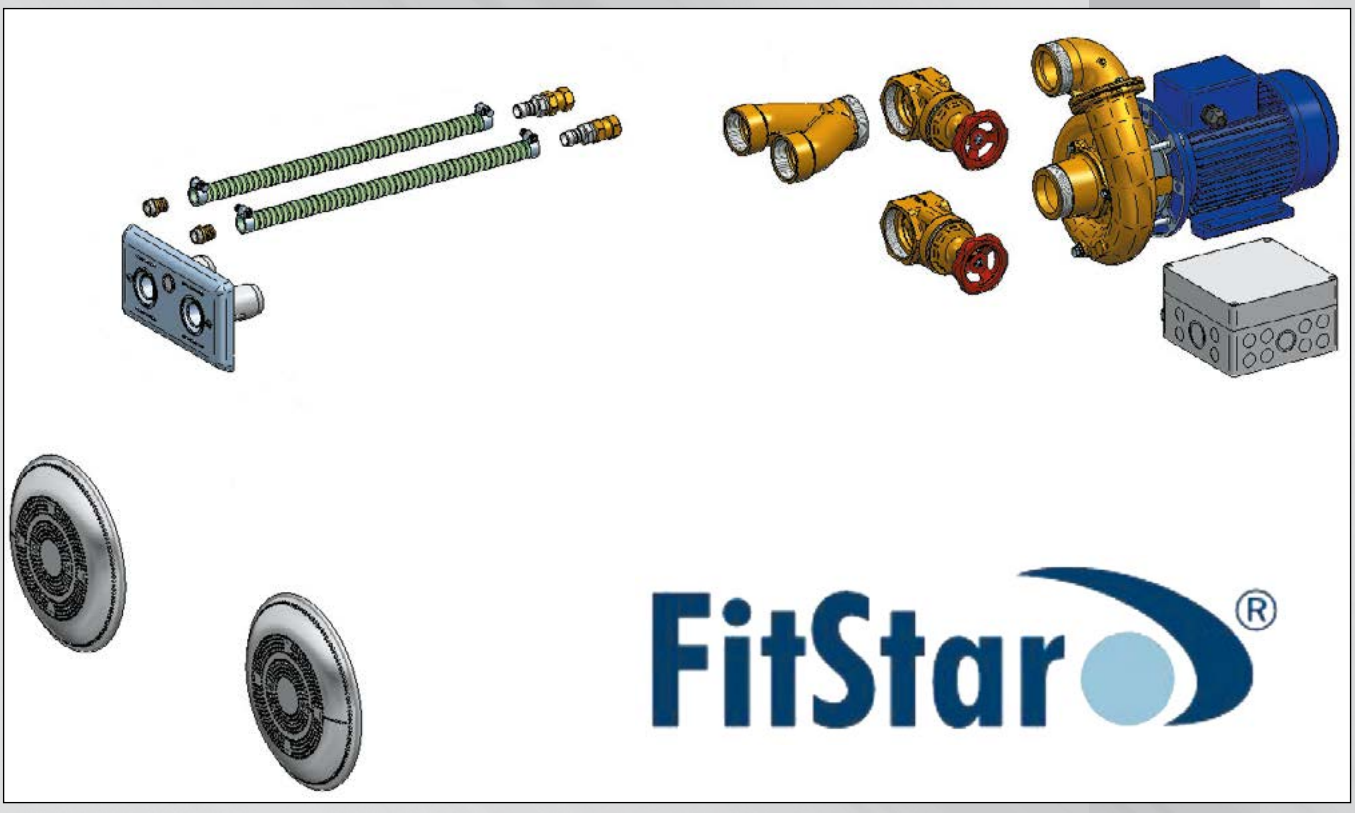

Установки гидромассажа Standard

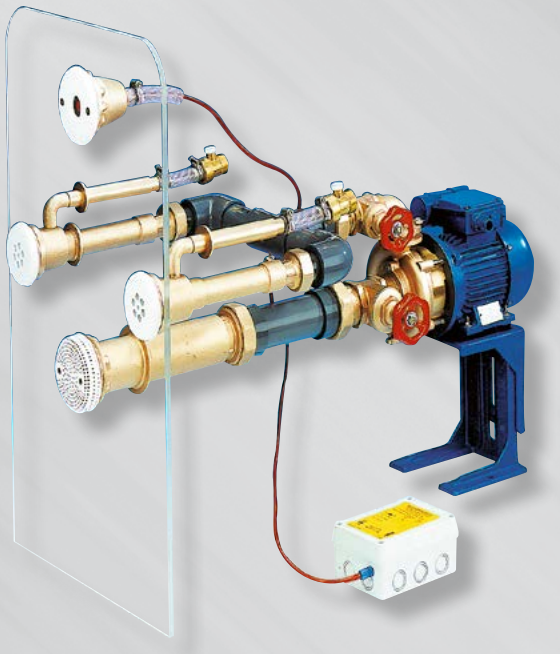

Установка гидромассажа в сборе (для бетонных бассейнов с плиткой или пленкой) состоит из комплекта закладных частей из бронзы (2 стеновых прохода для массажных дюз, стеновой проход для всасывающего элемента, закладной корпус для пьезокнопки) и насосного комплекта. **Обе позиции заказываются отдельно.**

В насосный комплект входит: насос, трубопроводная арматура, пьезоуправление, лицевые панели из полированной нержавеющей стали AISI 316.



B 869 605 000

Наименование	Производительность, м³/час	Сеть, В x кВт (P2)	Артикул
Комплект закладной Standard	–	–	**B 869 605 000**
Комплект насосный Standard	12	220 x 0.73	**B 869 702 000**
Комплект фланцев и уплотнений для пленочных бассейнов	–	–	**8 669 950 000**
Установка гидромассажа Standard в полном комплекте для готовых пластиковых бассейнов	12	220 x 0.73	**8 698 020 000**

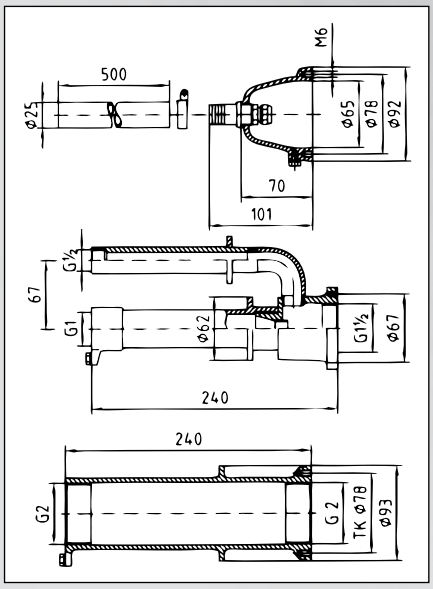

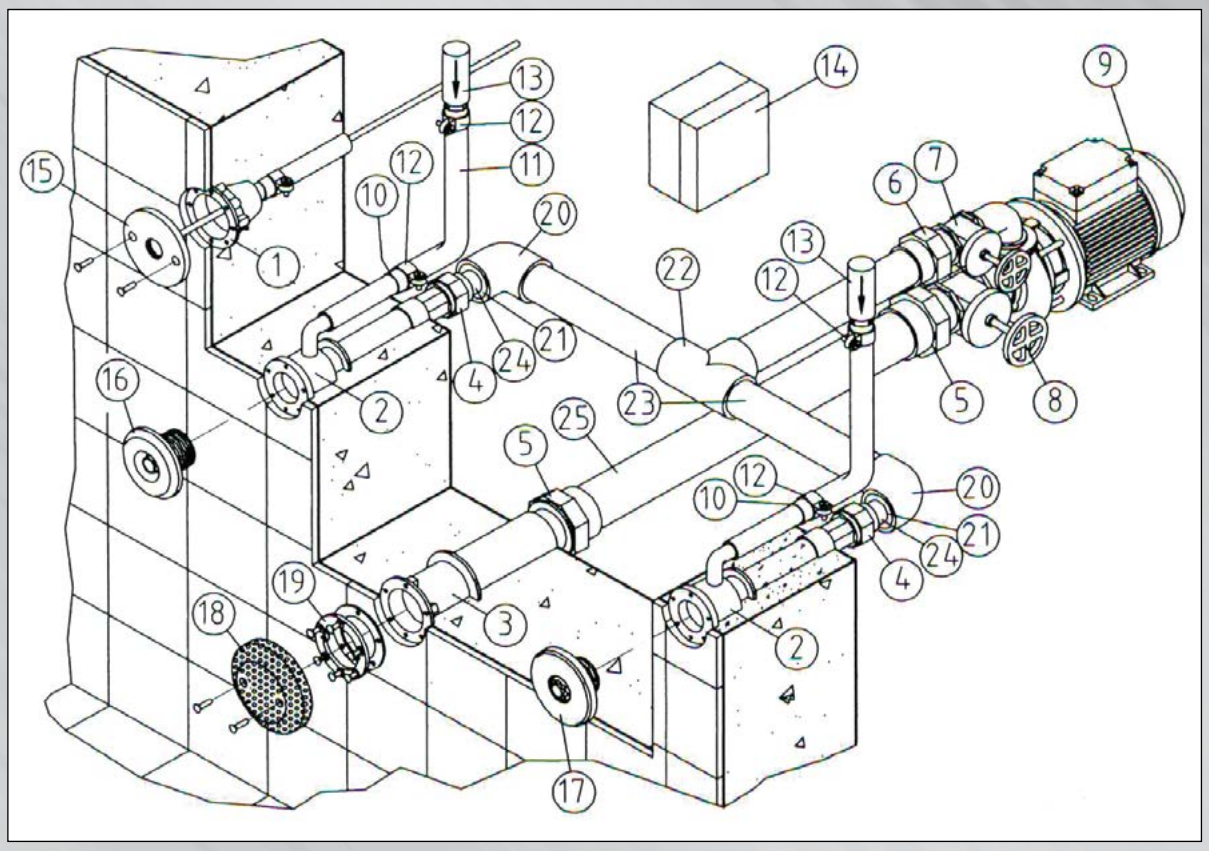

Позиция	Наименование	Кол-во
1	Закладная для пьезокнопки	1 шт.
2	Стеновой проход для массажной дюзы	2 шт.
3	Стеновой проход для всасывающего элемента	1 шт.
4	Переходная муфта на наружную резьбу D 32 x 1 ''	2 шт.
5	Переходная муфта на наружную резьбу D 63 x 2 ''	2 шт.
6	Переходная муфта на наружную резьбу D 50 x 1 1/2''	1 шт.
7	Задвижка 1 1/2''	1 шт.
8	Задвижка 2 ''	1 шт.
9	Насос LME	1 шт.
10	Переходник на шланг 1 1/2'' x D 19	1 шт.
11	Шланг D 19 для подсоса воздуха	1 шт.
12	Хомуты из нерж. стали для шланга D 19	2 шт.
13	Обратный клапан	1 шт.
14	Блок включения	1 шт.
15	Пьезокнопка	1 шт.
16, 17	Массажная дюза	1 шт.
18	Антивихревая крышка всасывающего элемента	1 шт.
19	Фланец и уплотнение	2 шт.

Позиции 20-25 не входят в комплект поставки.

Установки гидромассажа Combi-Whirl B

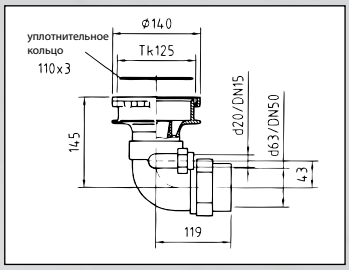

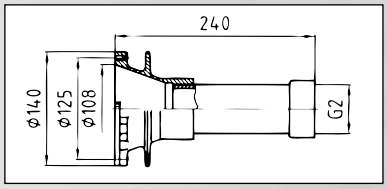



Установка гидромассажа в сборе состоит из комплекта закладных частей из бронзы (корпус донной массажной дюзы, стеновой проход для всасывающего элемента) и насосного комплекта. **Обе позиции заказываются отдельно.**

В насосный комплект входит: насос, трубопроводная арматура, лицевые панели из полированной нержавеющей стали AISI 316.



B 866 005 000

Наименование	Производительность, м³/час	Сеть, В x кВт (P2)	Артикул
Комплект закладной Combi-Whirl B	-	-	**B 866 005 000**
Комплект насосный Combi-Whirl B, лицевая панель - нерж. сталь	25	380 x 2.20	**B 867 002 000**

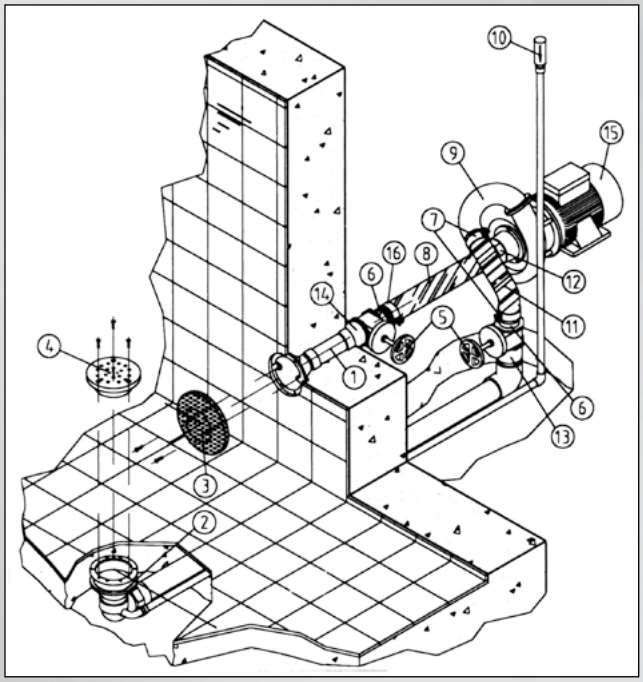

Позиция	Наименование	Кол-во
1	Стеновой проход для всасывающего элемента	1 шт.
2	Закладная для донной массажной дюзы	1 шт.
3	Антивихревая крышка всасывающего элемента	1 шт.
4	Массажная плита	1 шт.
5	Вентиль 2 ''	2 шт.
6	Переходник на шланг 2 '' x D 50	2 шт.
7	Хомуты из нерж. стали для шланга D 50	2 шт.
8	Шланг D 50, 0.1 м	1 шт.
9	Колено насоса	1 шт.
10	Обратный клапан	1 шт.
11	Шланг D 50, 0.7 м	1 шт.
12	Переходник на шланг	1 шт.
13	Соединительный элемент	1 шт.
14	Ниппель 2 ''	1 шт.
15	Насос LME 22	1 шт.
16	Хомут из нерж. стали для шланга	2 шт.

Установки гидромассажа Combi-Whirl 1

Установка гидромассажа в сборе состоит из комплекта закладных частей из бронзы (стеновой проход для массажной дюзы, стеновой проход для всасывающего элемента) и насосного комплекта. **Обе позиции заказываются отдельно.**

В насосный комплект входит: насос, трубопроводная арматура, лицевые панели из полированной нержавеющей стали AISI 316.



B 868 005 000

Наименование	Производительность, м³/час	Сеть, В x кВт (P2)	Артикул
Комплект закладной Combi-Whirl 1	-	-	B 868 005 000
Комплект насосный Combi-Whirl 1 лицевая панель - нерж. сталь	25	380 x 2.20	B 869 002 000

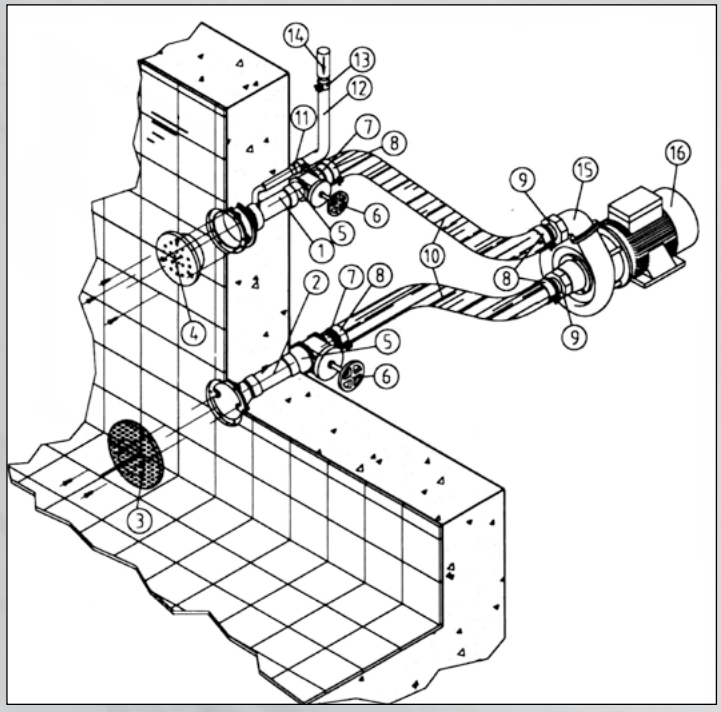

Позиция	Наименование	Кол-во
1	Стеновой проход для массажной дюзы	1 шт.
2	Стеновой проход для всасывающего элемента	1 шт.
3	Антивихревая крышка всасывающего элемента	1 шт.
4	Массажная плита	1 шт.
5	Ниппель 2 ''	2 шт.
6	Вентиль 2 ''	2 шт.
7	Переходник на шланг 2 '' x D 50	2 шт.
8	Хомут из нерж. стали для шланга	4 шт.
9	Переходник на шланг	2 шт.
10	Шланг D 50, 0.5 м	1 шт.
11	Переходник на шланг	1 шт.
12	Шланг D 19, 0.5 м	1 шт.
13	Хомут из нерж. стали для шланга	2 шт.
14	Обратный клапан	1 шт.
15	Колено насоса	1 шт.
16	Насос LME 22	1 шт.

Установки гидромассажа Combi-Whirl 2

Установка гидромассажа в сборе состоит из комплекта закладных частей из бронзы (2 стеновых прохода для массажных дюз, стеновой проход для всасывающего элемента) и насосного комплекта. **Обе позиции заказываются отдельно.**

В насосный комплект входит: насос, трубопроводная арматура, лицевые панели из полированной нержавеющей стали AISI 316.



B 860 005 000

Наименование	Производительность, м³/час	Сеть, В x кВт (P2)	Артикул
Комплект закладной Combi-Whirl 2	-	-	B 860 005 000
Комплект насосный Combi-Whirl 2 лицевые панели - нерж. сталь	52	380 x 2.60	B 861 002 000

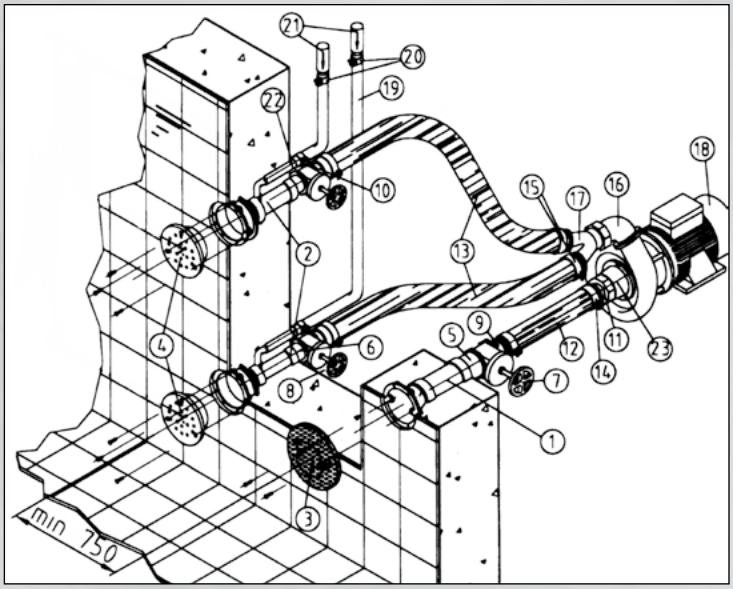

Позиция	Наименование	Кол-во
1	Стеновой проход для всасывающего элемента	1 шт.
2	Стеновой проход для массажной дюзы	2 шт.
3	Антивихревая крышка всасывающего элемента	2 шт.
4	Массажная плита	2 шт.
5	Ниппель 2 ½''	1 шт.
6	Ниппель 2 ''	2 шт.
7	Вентиль 2 ½''	1 шт.
8	Вентиль 2 ''	2 шт.
9	Переходник на шланг 2 ½'' x D 65	1 шт.
10	Переходник на шланг 2 '' x D 50	2 шт.
11	Переходник на шланг	1 шт.
12	Шланг D 65, 0.5 м	1 шт.
13	Шланг D 50, 1.5 м	1 шт.
14	Хомут из нерж. стали для шланга	2 шт.
15	Хомут из нерж. стали для шланга	2 шт.
16	Колено насоса	1 шт.
17	Тройник	1 шт.
18	Насос LME 26/2	1 шт.
19	Шланг D 19, 1.5 м	1 шт.
20	Хомуты из нерж. стали для шланга	4 шт.
21	Обратный клапан	1 шт.
22	Переходник на шланг	2 шт.
23	Подсоединение насоса	1 шт.



Установки гидромассажа Combi-Whirl 3

Установка гидромассажа в сборе состоит из комплекта закладных частей из бронзы (3 стеновых прохода для массажных дюз, 2 стеновых прохода для всасывающих элементов) и насосного комплекта. **Обе позиции заказываются отдельно.**

В насосный комплект входит: насос, трубопроводная арматура, лицевые панели из полированной нержавеющей стали AISI 316.



B 864 005 000

Наименование	Производительность, м³/час	Сеть, В x кВт (P2)	Артикул
Комплект закладной Combi-Whirl 3	-	-	**B 864 005 000**
Комплект насосный Combi-Whirl 3 лицевые панели — нерж. сталь.	82	380 x 4.00	**B 865 002 000**

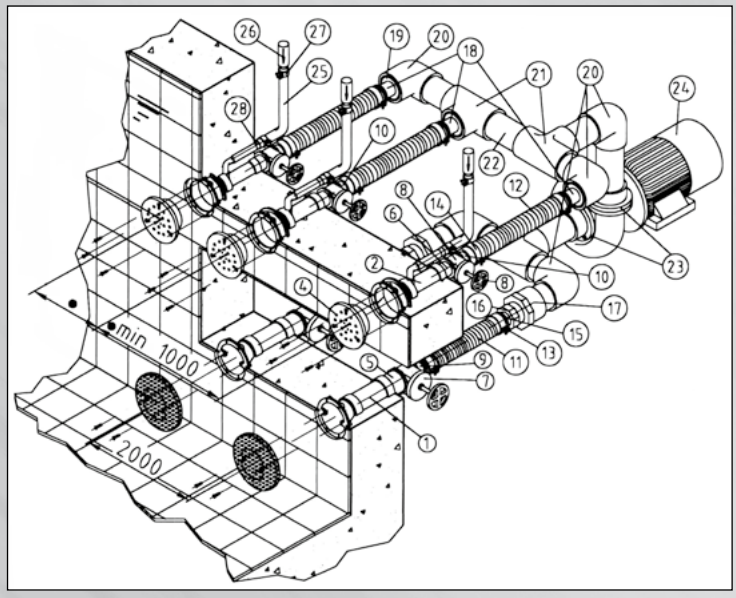

Позиция	Наименование	Кол-во
1	Стеновой проход для всасывающего элемента	2 шт.
2	Стеновой проход для массажной дюзы	3 шт.
3	Антивихревая крышка всасывающего элемента	2 шт.
4	Массажная плита	3 шт.
5	Ниппель 2 ½ ''	2 шт.
6	Ниппель 2 ''	3 шт.
7	Задвижка 2 ½ ''	2 шт.
8	Задвижка 2 ''	3 шт.
9	Переходник на шланг 2 ½ '' x D 65	2 шт.
10	Переходник на шланг 2 '' x D 50	3 шт.
11	Шланг D 65, 0.3 м	2 шт.
12	Шланг D 50, 0.3 м	3 шт.
13	Хомут из нерж. стали для шланга	4 шт.
14	Хомут из нерж. стали для шланга	6 шт.

Позиция	Наименование	Кол-во
15	Переходник на шланг	2 шт.
16	Муфта с переходником	2 шт.
17	Переходная муфта на внутреннюю резьбу D 90 x 2 ½''	2 шт.
18	Переходник на шланг	3 шт.
19	Переходник короткий D 90 x D 50	3 шт.
20	Уголок 90°, 90 мм	5 шт.
21	Тройник 90 мм	3 шт.
22	Труба 90 мм, 1 м	1 шт.
23	Фланец с клеевой муфтой 90 мм	2 шт.
24	Насос LME 40	1 шт.
25	Шланг D 19, 2 м	1 шт.
26	Обратный клапан	3 шт.
27	Хомуты из нерж. стали для шланга	6 шт.
28	Переходник на шланг	3 шт.

Установки гидромассажа Combi-Whirl 4

Установка гидромассажа в сборе состоит из комплекта закладных частей из бронзы (4 стеновых прохода для массажных дюз, 2 стеновых прохода для всасывающих элементов) и насосного комплекта. **Обе позиции заказываются отдельно.**

В насосный комплект входит: насос, трубопроводная арматура, лицевые панели из полированной нержавеющей стали AISI 316.



B 862 005 000

Наименование	Производительность, м³/час	Сеть, В x кВт (P2)	Артикул
Комплект закладной Combi-Whirl 4	-	-	B 862 005 000
Комплект насосный Combi-Whirl 4 лицевые панели — нерж. сталь	90	380 x 4.00	B 863 002 000
Комплект насосный Combi-Whirl 4 лицевые панели — нерж. сталь	103	380 x 5.50	B 863 102 000

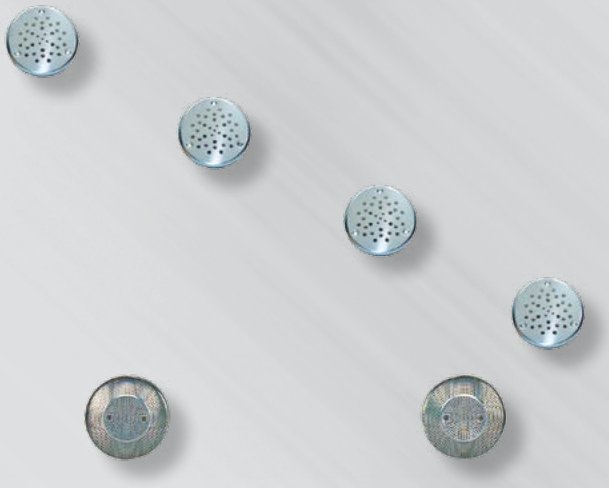

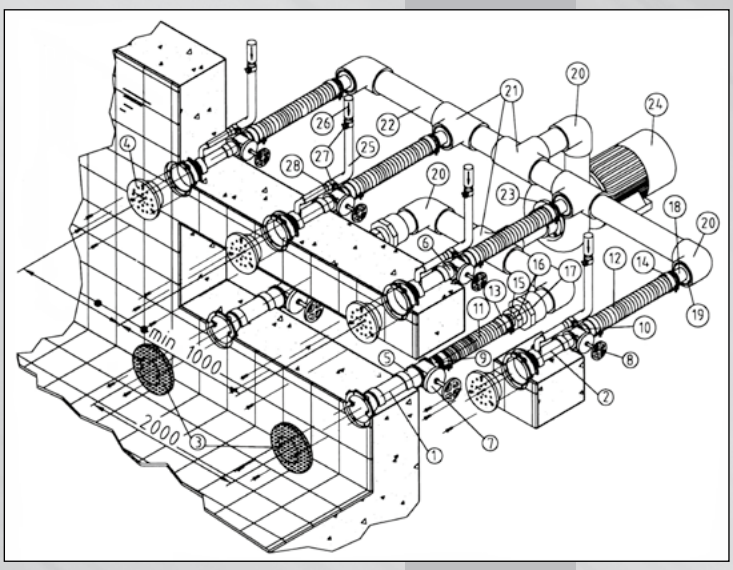

Позиция	Наименование	Кол-во
1	Стеновой проход для всасывающего элемента	2 шт.
2	Стеновой проход для массажной дюзы	4 шт.
3	Антивихревая крышка всасывающего элемента	2 шт.
4	Массажная плита	4 шт.
5	Ниппель 2 ½ ''	2 шт.
6	Ниппель 2 ''	4 шт.
7	Задвижка 2 ½ ''	2 шт.
8	Задвижка 2 ''	4 шт.
9	Переходник на шланг 2 ½ '' x D 65	2 шт.
10	Переходник на шланг 2 '' x D 50	4 шт.
11	Шланг D 65, 0.3 м	2 шт.
12	Шланг D 50, 0.3 м	4 шт.
13	Хомут из нерж. стали для шланга	4 шт.
14	Хомут из нерж. стали для шланга	8 шт.

Позиция	Наименование	Кол-во
15	Переходник на шланг	2 шт.
16	Муфта с переходником	2 шт.
17	Переходная муфта на внутреннюю резьбу D 90 x 2 ½''	2 шт.
18	Переходник на шланг	4 шт.
19	Переходник короткий D 90 x D 50	4 шт.
20	Уголок 90°, 90 мм	5 шт.
21	Тройник 90 мм	4 шт.
22	Труба 90 мм, 1 м	1 шт.
23	Фланец с клеевой муфтой 90 мм	2 шт.
24	Насос LME 40 или LME 55	1 шт.
25	Шланг D 19, 2 м	1 шт.
26	Обратный клапан	4 шт.
27	Хомуты из нерж. стали для шланга	8 шт.
28	Переходник на шланг	4 шт.

Артикул

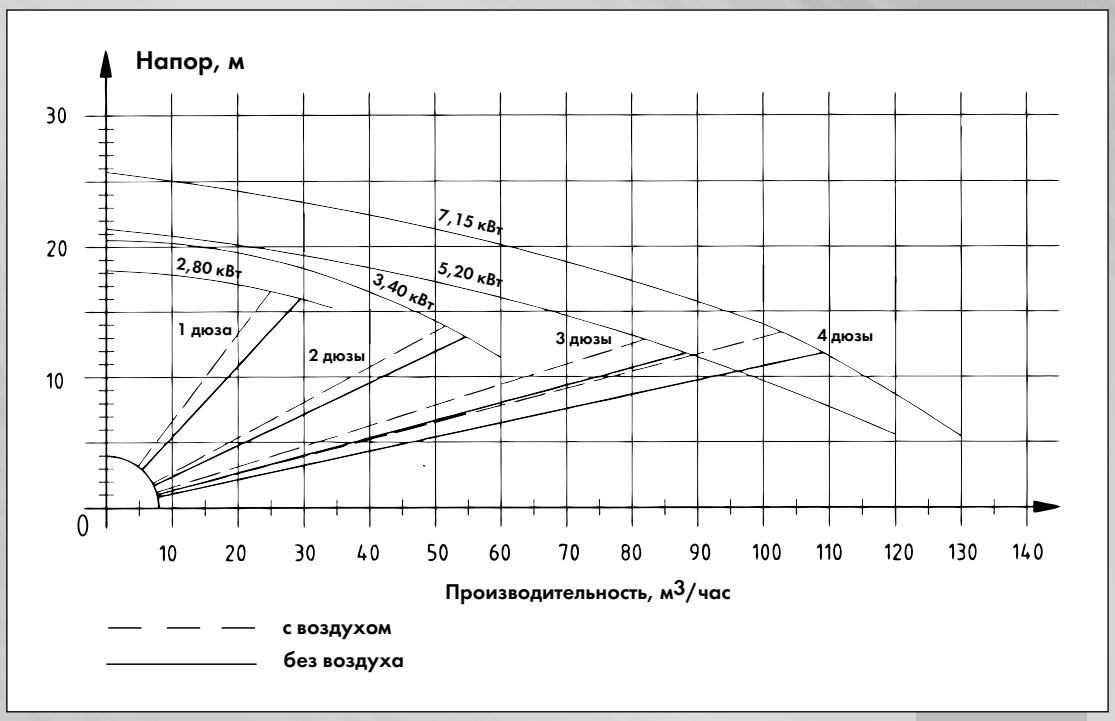

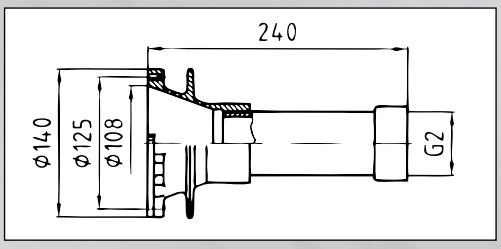

Combi-Whirl 1

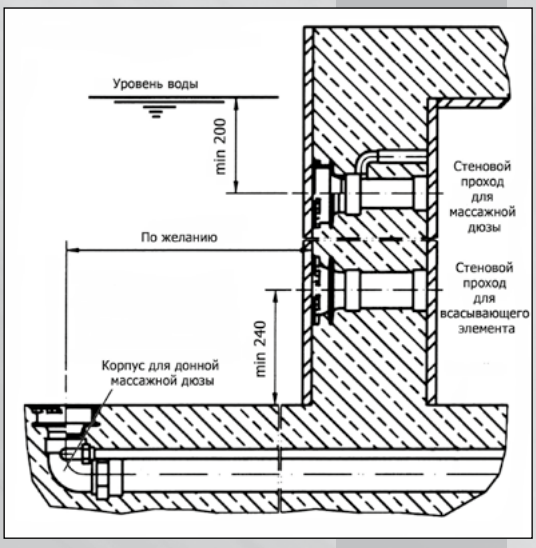

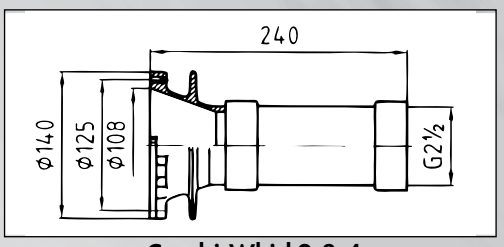

Combi-Whirl 2,3,4

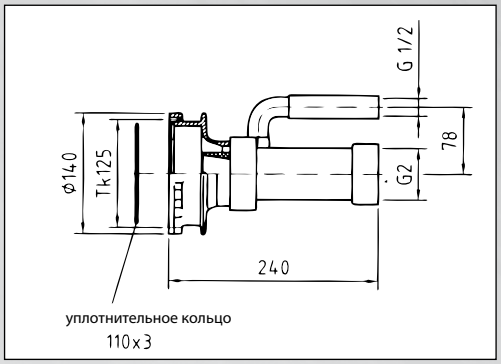

Combi-Whirl 1,2,3,4

Комплектующие для Combi-Whirl B,1,2,3,4

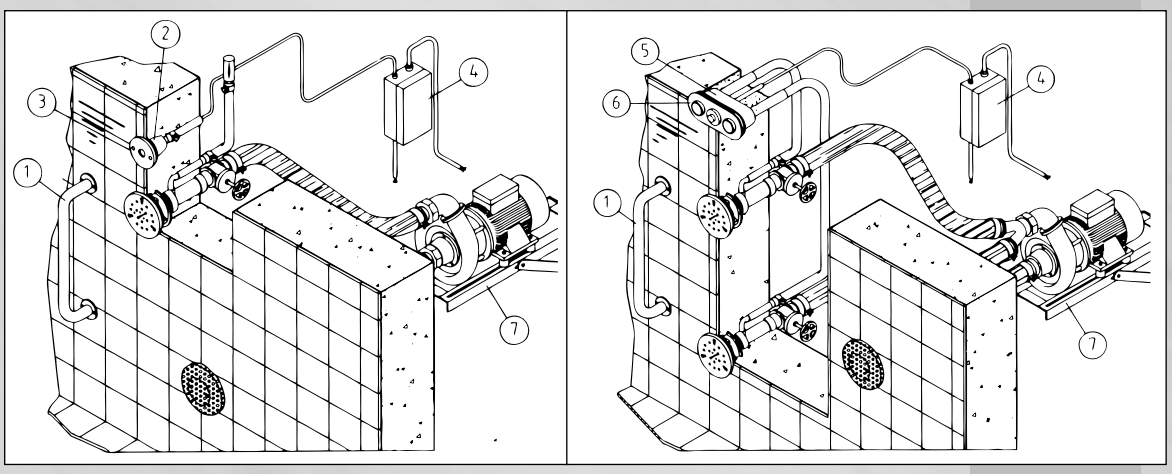

1 — Поручень
2 —Закладной корпус для конопки управления
3 — Пневмокнопка или пьезокнопок
4 — Пневмовыключатель
5 — Закладной корпус для пневмоплаты с двумя регуляторами подачи воздуха
6 — Пневмоплата с пневмокнопкой и двумя регуляторами подачи воздуха
7 — Кронштейн насоса


B 728 005 000


B 871 005 000


B 871 202 000


8 716 020 000


B 870 105 000


B 870 205 000

Наименование	Артикул
Кронштейн для насосов 2.2 и 2.6 кВт	B 728 005 000
Кронштейн для насосов 4.0 и 5.5 кВт	B 729 005 000
Закладной корпус для пневмо и пьезокнопок	B 871 005 000
Пневмокнопка из нерж. стали AISI 316 с пневмошлангом 5 м, без закладного корпуса	B 871 202 000
Пьезокнопка из нерж. стали AISI 316 с кабелем 5 м, без закладного корпуса	8 716 020 000
Комплект фланца и уплотнения для закладного корпуса для пневмо и пьезокнопок	B 871 255 000
Закладная для пневмоплаты	B 870 105 000
Пневмоплата с пневмокнопкой и двумя регуляторами подачи воздуха	B 870 205 000
Пневмовыключатель 380 В, 2.6 кВт (Combi-Whirl 1,2)	B 732 206 000
Пневмовыключатель 380 В, 3.4 кВт (Combi-Whirl 3,4)	B 733 555 000
Блок управления для пьезокнопок Fitstar 380 В, 2.6 кВт	7 336 550 000
Блок управления для пьезокнопок Fitstar 380 В, 5.5 кВт	7 336 450 000
Комплект фланца и уплотнения для массажной дюзы или всасывающего элемента	C 916 150 000


B 732 206 000
B 733 555 000


7 336 550 000
7 336 450 000


B 871 255 000


C 916 150 000

Аэромассажные лежанки Combi-Air для плиточных бассейнов





Установка аэромассажа состоит из закладного комплекта из бронзы с трубами подключения и насосного комплекта. **Обе позиции заказываются отдельно.**

В насосный комплект входит: воздуходувка, лицевые панели из полированной нержавеющей стали AISI 316.

Наименование	Сеть, В х кВт (P1)	Артикул
Комплект закладной Combi-Air 1	-	E 875 515 000
Комплект насосный Combi-Air 1	380 x 1.10	E 875 002 000

Аэромассажные лежанки Combi-Air для пленочных бассейнов



Установка аэромассажа в сборе состоит из закладного комплекта (включая трубы подключения, лицевые панели из нержавеющей стали AISI 316, фланцы и уплотнения) и воздуходувки. **Воздуходувка заказывается отдельно.**

Наименование	Сеть, В х кВт (P1)	
Комплект закладной Combi-Air 1	-	E 875 552 000
Воздуходувка	380 x 1.10	E 875 052 000

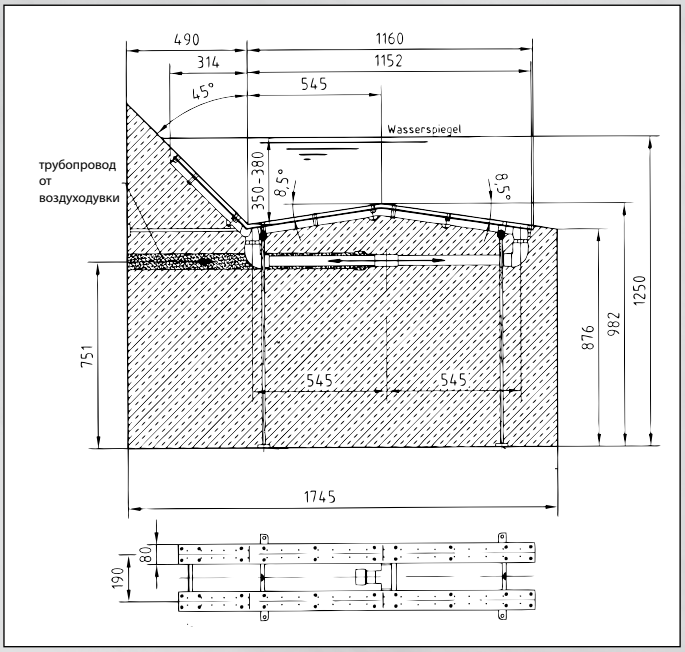

Combi-Air для плиточных бассейнов

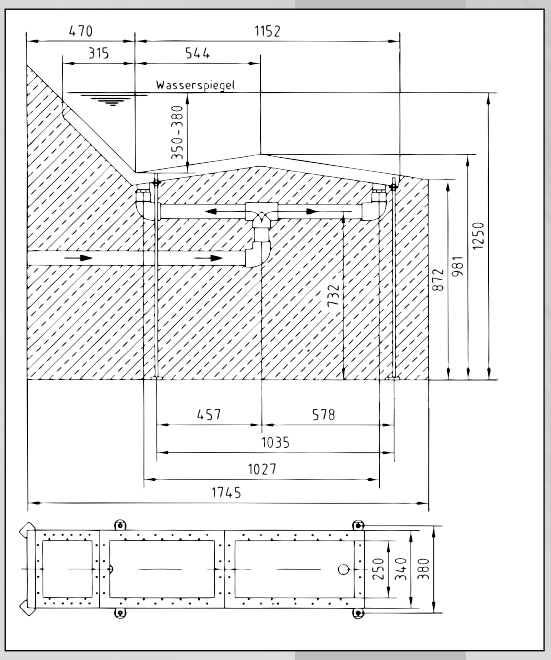

Combi-Air для пленочных бассейнов

09

Комплектующие



Наименование	Артикул
Нагреватель воздуха проточный NovumEWT 80, 1.5 кВт/220 В, 2”	3 043 020 000
Закладной корпус для пневмо и пьезокнопок	B 871 005 000
Пневмокнопка из нерж. стали AISI 316 с пневмошлангом 5 м, без закладного корпуса	B 871 202 000
Пьезокнопка из нерж. стали AISI 316 с кабелем 5 м, без закладного корпуса	8 716 020 000
Комплект фланца и уплотнения для закладного корпуса для пневмо и пьезокнопок	B 871 255 000
Пневмовыключатель 380 В/2.6 кВт	B 732 206 000
Блок управления для пьезо и сенсорных кнопок Fitstar 380 В, 2.6 кВт	7 336 550 000
Блок управления для пьезокнопки EL 380/230 В (0–8 А), таймер отключения 0–25 минут	3 190 500 685

Примечание: другие варианты управления см. стр. 233

Донный гейзер NovumAir 1 для плиточных и пленочных бассейнов





B 850 005 000

Донный гейзер в сборе состоит из закладного комплекта из бронзы (закладные для воздушной платы и пьезокнопки) и насосного комплекта. **Обе позиции заказываются отдельно.**

В насосный комплект входит: воздуходувка, обратный клапан, воздушная плата из нержавеющей стали AISI 316, пьезокнопка, блок включения.

Наименование	Сеть, В х кВт (P1)	Артикул
Комплект закладной NovumAir 1	–	B 850 005 000
Комплект насосный NovumAir 1	220 x 1.10	B 853 002 000

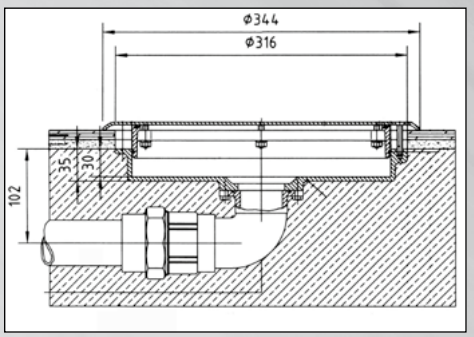

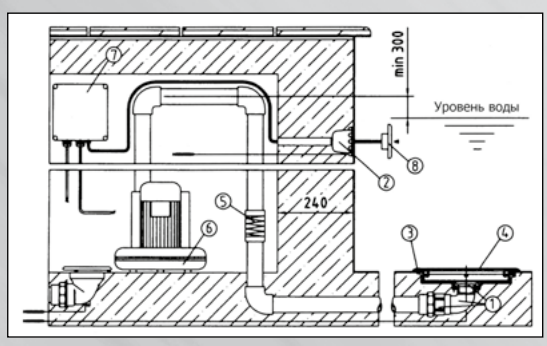

№	Наименование	Кол-во
1	Закладная воздушной платы	1 шт.
2	Закладная пьезокнопки	1 шт.
3	Комплект фланцев и уплотнений (не входит в комплект поставки)	1 комплект
4	Воздушная плата	1 шт.
5	Обратный клапан	1 шт.
6	Воздуходувка	1 шт.
7	Блок управления	1 шт.
8	Пьезокнопка	1 шт.

Комплектующие



3 043 020 000

Наименование	Артикул
Нагреватель воздуха проточный NovumEWT 80, 1.5 кВт/220 В	3 043 020 000
Комплект фланца и уплотнений для воздушной платы и пьезокнопки	B 852 200 000
Комплект фланца и уплотнений для воздушной платы NovumAir 1	8 520 000 000
Комплект фланца и уплотнений для пьезокнопки	B 871 255 000

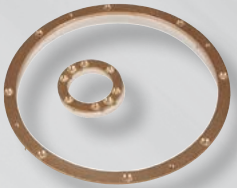

B 852 200 000



8 520 000 000



B 871 255 000



Аэромассажные сидения NovumAir 2 для плиточных и пленочных бассейнов

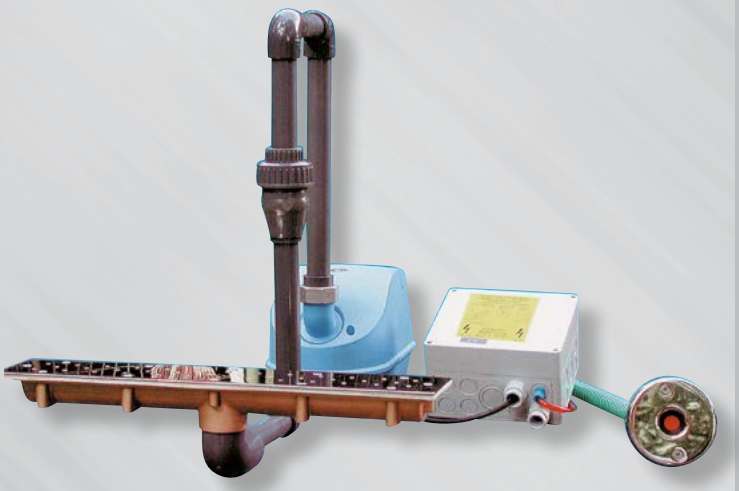



E 879 505 000

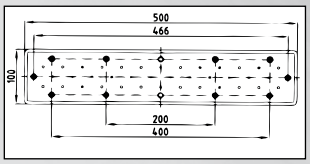



E 879 002 000



E 879 605 000

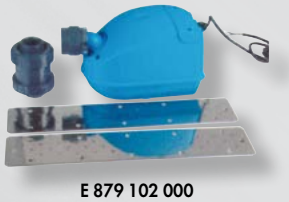

E 879 102 000

Аэромассажное сидение в сборе состоит из закладного комплекта из бронзы (закладные для воздушной платы с переходниками) и насосного комплекта. **Обе позиции заказываются отдельно.**

В насосный комплект входит: воздуходувка, воздушная плата из нержавеющей стали AISI 316, обратный клапан, уплотнения.

Наименование	Сеть, В x кВт (P1)	Артикул
Комплект закладной NovumAir 2 для 1-й воздушной платы	–	E 879 505 000
Комплект насосный NovumAir 2 с 1-й воздушной платой	220 x 0.50	E 879 002 000
Комплект закладной NovumAir 2 для 2-х воздушных плат	–	E 879 605 000
Комплект насосный NovumAir 2 с 2-мя воздушными платами	220 x 0.90	E 879 102 000

Комплектующие

Наименование	
Закладной корпус для пневмо и пьезокнопок	B 871 005 000
Пневмокнопка из нерж. стали AISI 316 с пневмошлангом 5 м	B 871 202 000
Пневмокнопка из нерж. стали AISI 316 с пневмошлангом 5 м	8 716 020 000
Блок управления для пьезокнопок Fitstar 380 В, 2.6кВт	7 336 550 000
Пневмовыключатель PN-220-N для потребителей до 1.1 кВт/220В со встроенным таймером отключения 2-15 мин.	3 020 100 000

Примечание: другие варианты управления см. стр. 233

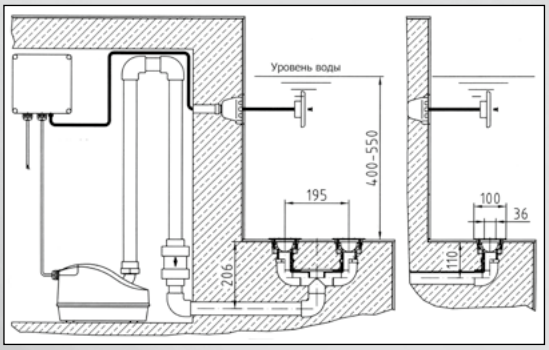

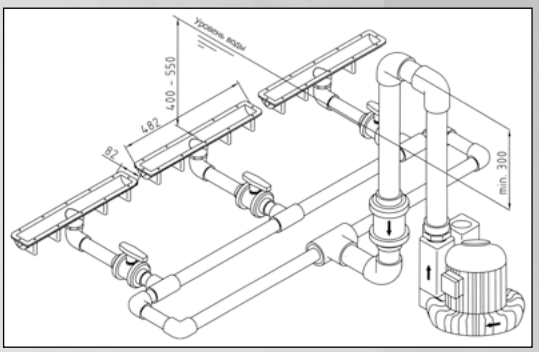

Донный гейзеры BS 75 Q

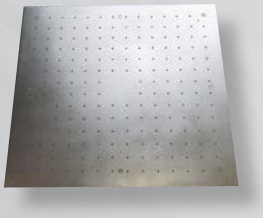



В комплект поставки входит: закладная для воздушной платы, воздушная плата из нержавеющей стали AISI 316 (780 x 780 мм), комплект фланца с уплотнениями (для арт. B 858 002 000), воздуходувка.

Наименование	Сеть, В x кВт (P1)	Артикул
Гейзер BS 75 Q	380 x 2.20	B 857 002 000
Гейзер BS 75 Q с фланцем и уплотнениями	380 x 2.60	B 858 002 000

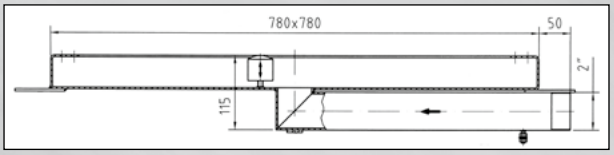



Комплектующие





Наименование	Артикул
Нагреватель воздуха проточный NovumEWT 80, 1.5 кВт/220 В, 2"	3 043 020 000
Закладной корпус для пневмо и пьезокнопок	B 871 005 000
Пневмокнопка из нерж. стали AISI 316 с пневмошлангом 5 м, без заклодного корпуса	B 871 202 000
Пьезокнопка из нерж. стали AISI 316 с кабелем 5 м, без заклодного корпуса	8 716 020 000
Комплект фланца и уплотнения для закладного корпуса для пневмо и пьезокнопок	B 871 255 000
Пневмовыключатель PN-400/230-N для потребителей до 5.5 кВт/400 В со встроенным таймером отключения 0–25 мин.	3 020 100 200
Блок управления для пьезокнопки EL 380/230 В (0–8 А), таймер отключения 0–25 минут	3 190 500 685

Примечание: другие варианты управления см. стр. 233







Массажные души MIDI

Артикул

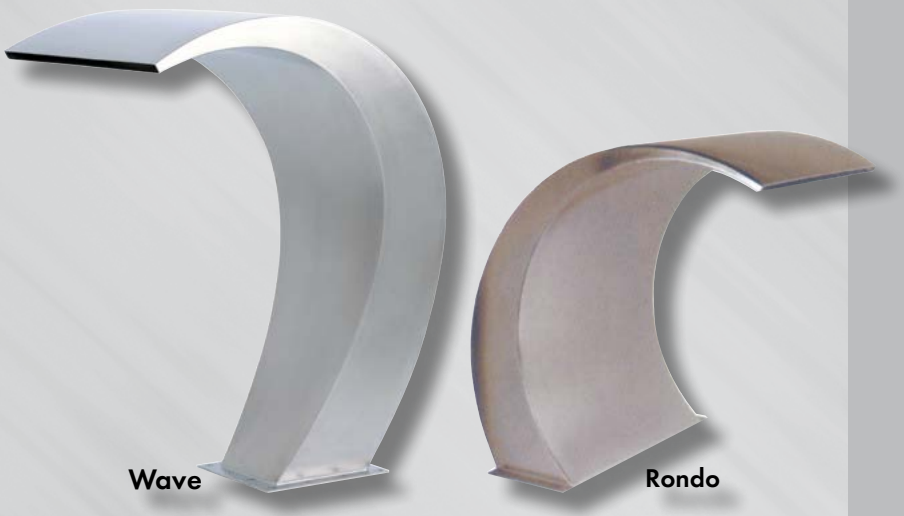



8 733 050 001

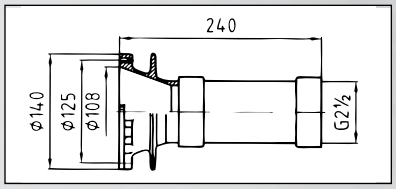

Массажные души MIDI в сборе состоят из комплекта закладных частей из бронзы (стеновой проход для всасывающего элемента, закладная для напорной части душа) и насосного комплекта. **Обе позиции заказываются отдельно.**

В насосный комплект входит: массажный душ из нержавеющей стали AISI 316, трубопроводная арматура, насос, сетка всасывающего элемента из нержавеющей стали AISI 316.

Наименование	Сеть, В х кВт (P2)	Артикул
Комплект закладной MIDI	—	E 873 055 000
Комплект насосный MIDI Wave	380 x 2.60	8 735 020 000
Комплект насосный MIDI Rondo	380 x 2.60	E 873 452 000

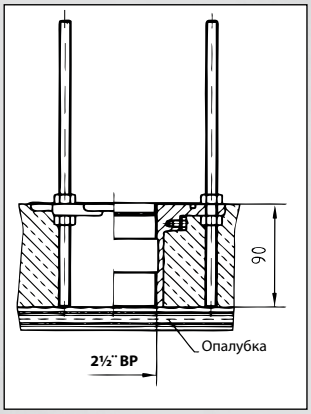

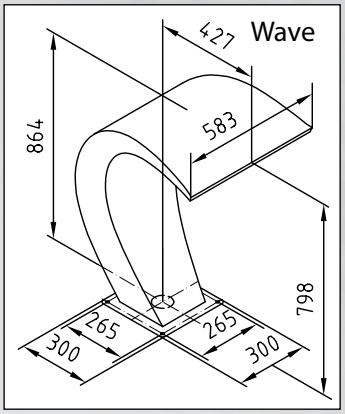

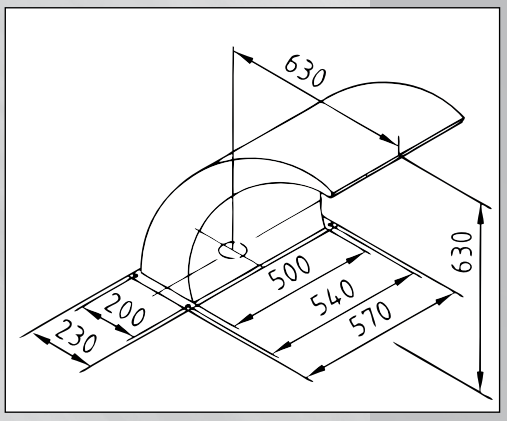

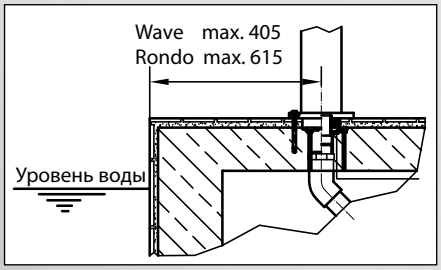

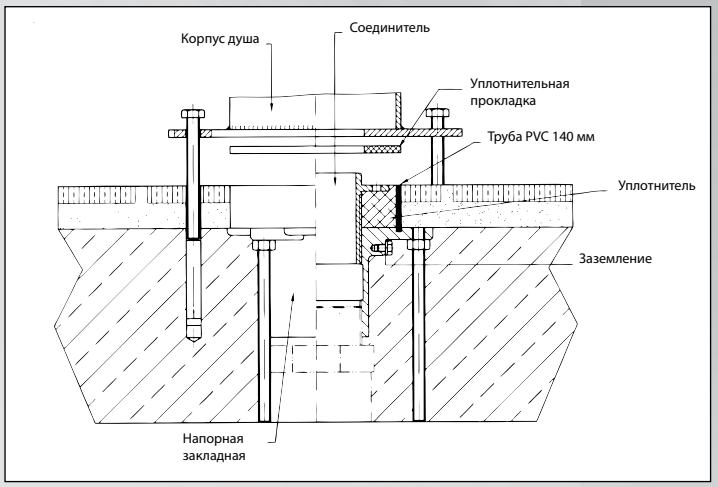





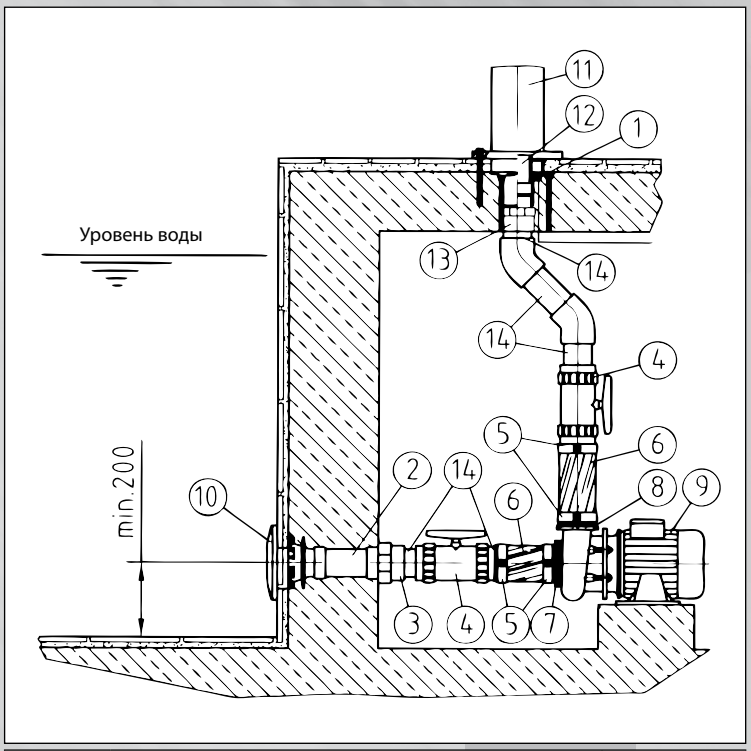

Позиция	Наименование	Кол-во
1	Закладная напорной части	1 шт.
2	Стеновой проход всасывающего элемента	1 шт.
3	Муфта 75 x 2 ½"	1 шт.
4	Шаровый кран D 75 с переходниками на шланг D 75	2 шт.
5	Хомуты из нерж. стали для шланга	4 шт.
6	Шланг D 75, 1 м	1 шт.
7	Подсоединение к насосу (всасывание)	1 шт.
8	Подсоединение к насосу (напор)	1 шт.
9	Насос LME 26/2	1 шт.
10	Решетка всасывающего элемента	1 шт.
11	Душ	1 шт.
12	Соединительный элемент	1 шт.
13*	Ниппель 90 x 75 x 2 ½"	1 шт.
14*	Труба 75, 1 м	1 шт.

* - не входит в комплект поставки

Комплектующие

Наименование	
Кронштейн для насосов 2.2 и 2.6 кВт	**B 728 005 000**
Закладной корпус для пневмо и пьезокнопок	**B 871 005 000**
Пневмокнопка из нерж. стали AISI 316 с пневмошлангом 5 м, без закладного корпуса	**B 871 202 000**
Пьезокнопка из нерж. стали AISI 316 с кабелем 5 м, без закладного корпуса	**8 716 020 000**
Комплект фланца и уплотнения для закладного корпуса для пневмо и пьезокнопок	**B 871 255 000**
Пневмовыключатель 380 В, 2.6 кВт	**B 732 206 000**
Блок управления для пьезокнопок Fitstar 380 В, 2.6 кВт	**7 336 550 000**
Комплект фланца и уплотнения для массажной дюзы или всасывающего элемента	**C 916 150 000**

Примечание: другие варианты управления см. стр. 233

Массажные души MINI



Wave



Orca

Артикул

Массажные души MINI в сборе состоят из комплекта закладных частей из бронзы (стеновой проход для всасывающего элемента, закладная для напорной части душа) и насосного комплекта. **Обе позиции заказываются отдельно.**

В насосный комплект входит: массажный душ из нержавеющей стали AISI 316, трубопроводная арматура, насос, сетка всасывающего элемента из нержавеющей стали AISI 316.

Наименование	Сеть, В х кВт (P2)	
Комплект закладной MINI	–	8 820 050 000
Комплект насосный MINI Wave	220 x 0.73	8 830 020 000
Комплект насосный MINI Orca	220 x 0.73	8 830 420 000

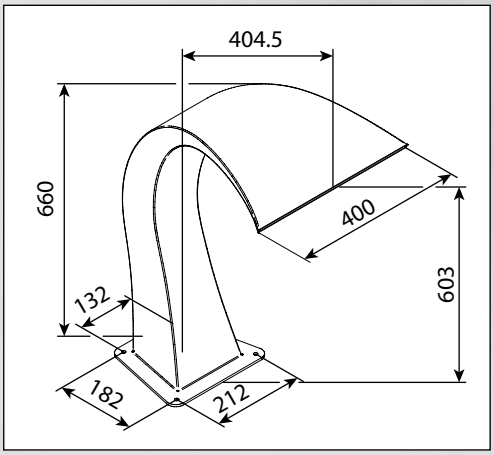

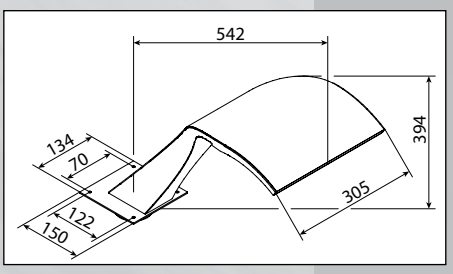

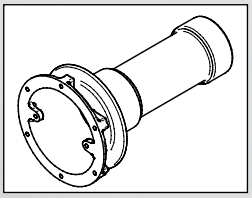

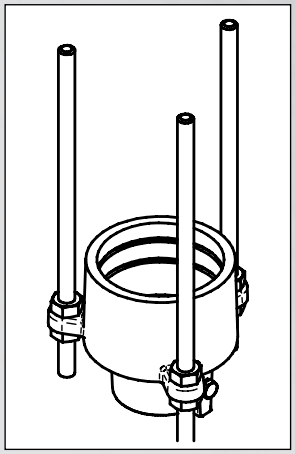

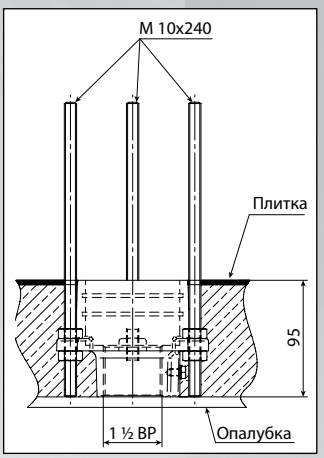

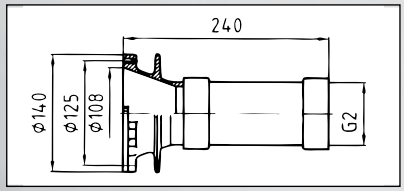

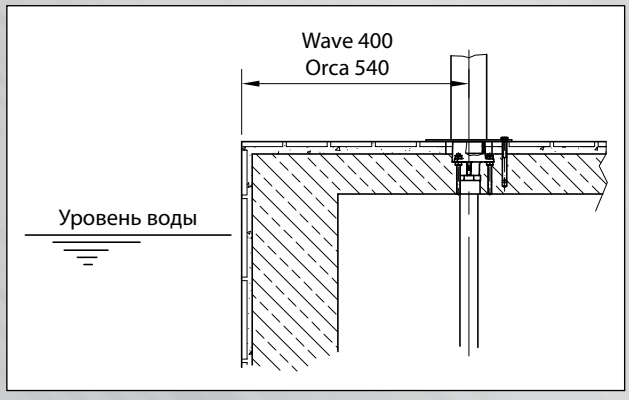

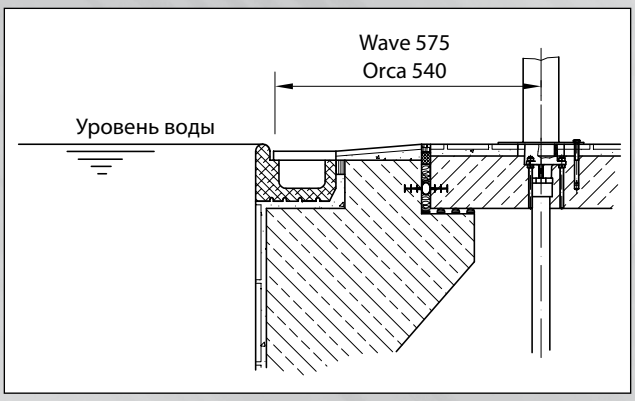



Позиция	Наименование	Кол-во	Артикул
1	Насос арт. 7200150	1 шт.	
2	Всасывающий патрубок 2'' HP	1 шт.	
3	Переходник 2''BP/D63	1 шт.	
4	Шаровый кран D63	1 шт.	
5	Переход 2''HP/D63	1 шт.	
6	Сетка всасывающего элемента, Ø 200	1 шт.	
7	Напорный патрубок 1½ ''HP	1 шт.	
8	Переходник 1½ ''BP/D50	1 шт.	
9	Шаровый кран D50	1 шт.	
10	Переходник 1½ ''HP/D50	1 шт.	
11	Уплотнительное кольцо Ø76 x 3	2 шт.	
12	Корпус массажного душа	1 шт.	

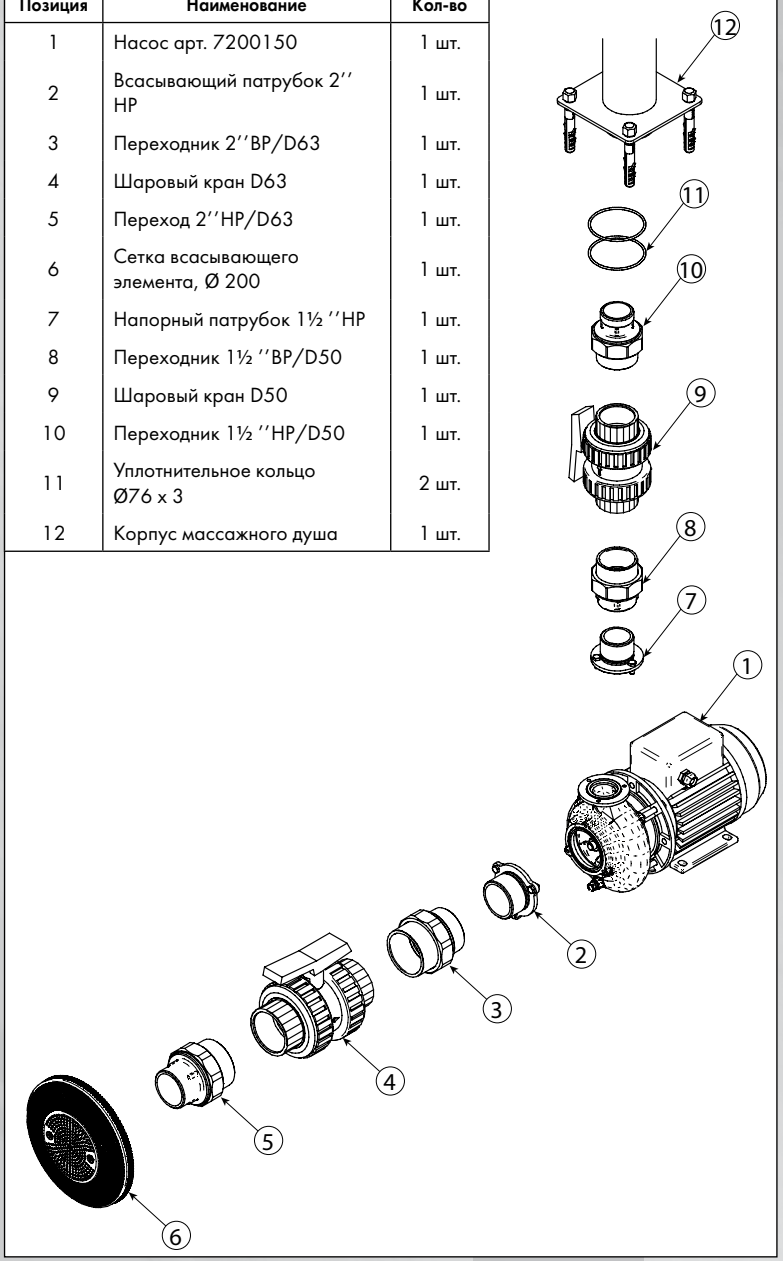

Комплектующие

Наименование	Артикул
Закладной корпус для пневмо и пьезокнопок	B 871 005 000
Пневмокнопка из нерж. стали AISI 316 с пневмошлангом 5 м, без закладного корпуса	B 871 202 000
Пьезокнопка из нерж. стали AISI 316 с кабелем 5 м, без закладного корпуса	8 716 020 000
Комплект фланца и уплотнения для закладного корпуса для пневмо и пьезокнопок	B 871 255 000
Пневмовыключатель 380 В, 2.6 кВт	B 732 206 000
Блок управления для пьезокнопок Fitstar 380 В, 2.6 кВт	7 336 550 000
Комплект фланца и уплотнения для массажной дюзы или всасывающего элемента	C 916 150 000

Примечание: другие варианты управления см. стр. 233

Водяные пушки Kanone







Водяные пушки Kanone в сборе состоят из комплекта закладных частей из бронзы (стеновой проход для всасывающего элемента, закладная для напорной части пушки) и насосного комплекта. **Обе позиции заказываются отдельно.**

В насосный комплект входит: пушка из нержавеющей стали AISI 316, трубопроводная арматура, насос, сетка всасывающего элемента из нержавеющей стали AISI 316.

Наименование	Сеть, В x кВт (P2)	Артикул
Комплект закладной Kanone	—	E 873 055 000
Комплект насосный Kanone 1	380 x 1.10	E 874 102 000
Комплект насосный Kanone 2	380 x 2.60	E 874 202 000

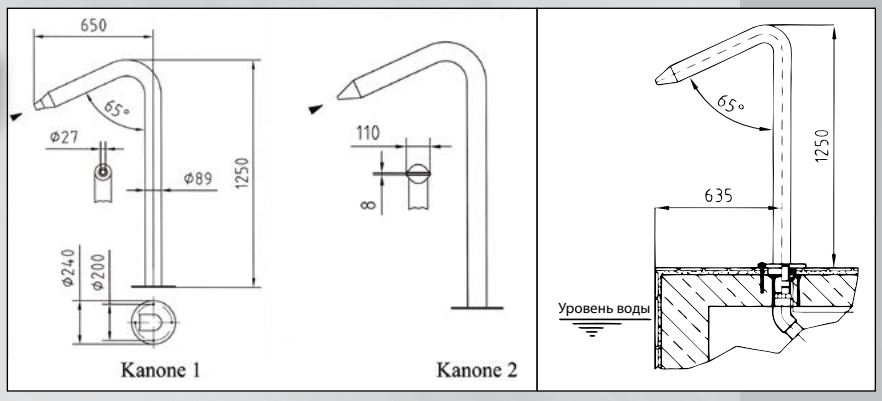



Комплектующие

Наименование	Артикул
Кронштейн для насосов 2.2 и 2.6 кВт	B 728 005 000
Закладной корпус для пневмо и пьезокнопок	B 871 005 000
Пневмокнопка из нерж. стали AISI 316 с пневмошлангом 5 м, без закладного корпуса	B 871 202 000
Пьезокнопка из нерж. стали AISI 316 с кабелем 5 м, без закладного корпуса	8 716 020 000
Комплект фланца и уплотнения для закладного корпуса для пневмо и пьезокнопок	B 871 255 000
Пневмовыключатель 380 В, 2.6 кВт	B 732 206 000
Блок управления для пьезокнопок Fitstar 380 В, 2.6 кВт	7 336 550 000
Комплект фланца и уплотнения для массажной дюзы или всасывающего элемента	C 916 150 000

Примечание: другие варианты управления см. стр. 233

Плата распределения воздуха NovumAir 1



Наименование	Рекомендуемый поток, м³/час	Подключение	Артикул
Закладная воздушной платы NovumAir 1	> 67	2''ВР	8 501 050 000
Плата воздушная NovumAir 1	—	—	8 531 020 000
Комплект фланца и уплотнений	—	—	8 520 000 000

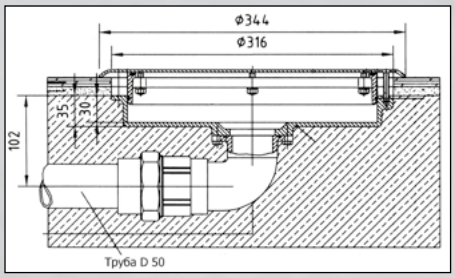

Плата распределения воздуха NovumAir 2

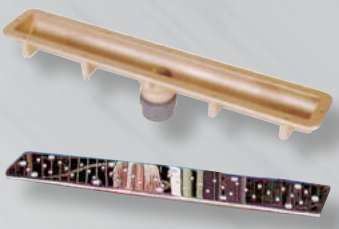

Наименование	Рекомендуемый поток, м³/час	Подключение	Артикул
Закладная воздушной платы NovumAir 2	> 41	D 40	E 879 505 000
Плата воздушная NovumAir 2	—	—	E 879 502 000

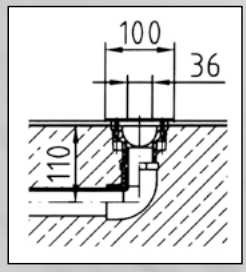

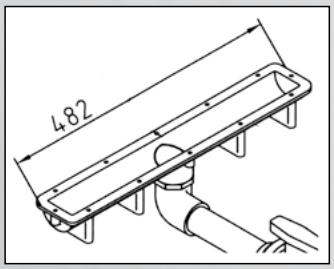



Платы распределения воздуха A 5/A 10/A 20





В комплектацию входит:
- закладная,
- воздушная плата,
- комплект фланца и уплотнений.

Наименование	Рекомендуемый поток, м³/час	Подключение	Размер, мм	Отделка бассейна	Артикул
Плата распределения воздуха A 5	70	2 ''ВР	∅ 300	плитка/ пленка	0 103 200 000
Плата распределения воздуха A 10	70	2 '' ВР	300 x 300	плитка/ пленка	8 803 000 000
Плата распределения воздуха A 20	120	2 '' ВР	600 x 600	плитка/ пленка	8 804 000 000

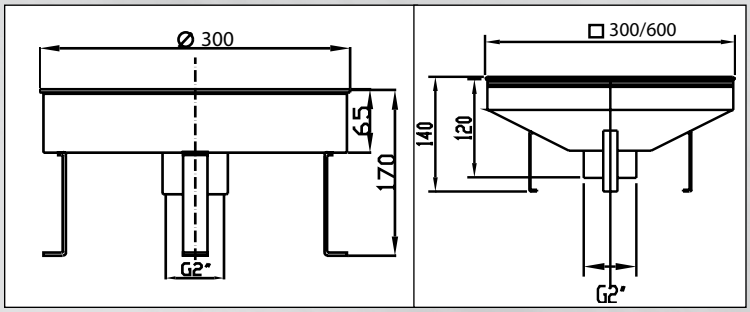



Воздуходувки для бассейнов и гидромассажных ванн Novum



Наименование	Подключение	Производительность, м³/час	Напор, бар	Сеть, В x кВт (P1)	Артикул
Novum*	D 40	40	0.200	220 x 0.90	3 901 103 000

* продолжительность непрерывной работы ограничена.

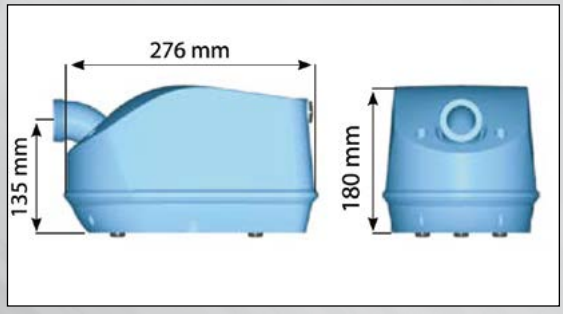





Наименование	Подключение	Макс. производительность, м³/час	Макс. напор, бар	Сеть, В x кВт (P1)	
Novum 150	1 ½''	140	0.200	220 x 1.30	B L04 001 M13
Novum 180	1 ½''	140	0.200	380 x 1.30	B L04 001 013
Novum 220	2 ''	210	0.270	380 x 2.20	B L05 001 022
Novum 380	2 ''	315	0.270	380 x 3.00	B L06 001 030

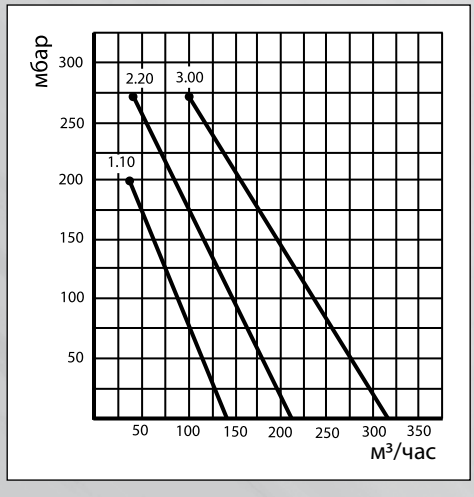

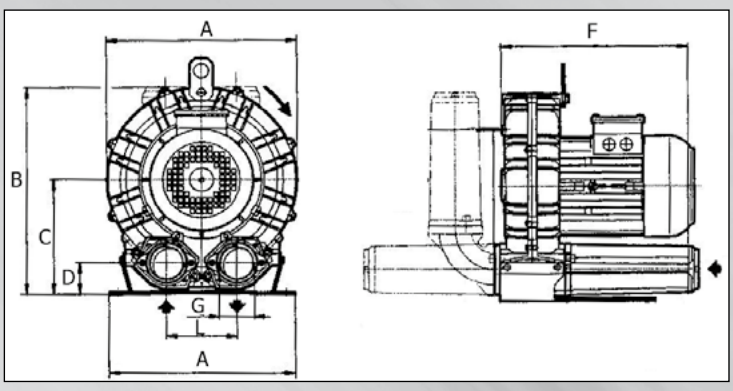

Наименование	A	B	C	D	F	G	L
Novum 150/180	285	302	154	45	292	1 ½''	115
Novum 220	334	337	175	48	346	2 ''	120
Novum 380	382	384	198	54	411	2 ''	125

Массажные дюзы





Материал корпуса: пластик.

Наименование	Рекомендуемый поток, м³/час	Подключение по воде/по воздуху	Артикул
Дюза массажная, рамка - белый пластик	до 8	D 32/D 20	P W05 040 000
Дюза массажная рамка - нерж. сталь AISI 304	до 8	D 32/D 20	C 050 400 000

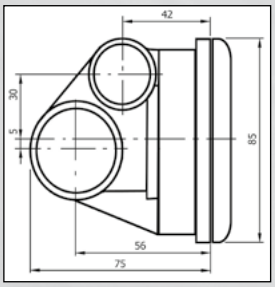

Материал корпуса: бронза.

Наименование	Рекомендуемый поток, м³/час	Подключение по воде/по воздуху	Артикул
Элемент проходной для массажной дюзы	—	1 ''HP/½ ''HP	8 669 050 000
Проход стеновой для массажной дюзы	—	1 ''BP/ ½ ''BP	8 669 850 000
Дюза массажная с 1-м отверстием 18 мм (рамка - нерж. сталь AISI 304)	до 8	1 ½''HP/—	8 669 220 000
Дюза массажная с 8-ю отверстиями Ø 7 мм (рамка - нерж. сталь AISI 304)	до 8	1 ½ ''HP/—	8 669 420 000
Комплект фланца и уплотнений	—	—	8 669 550 000



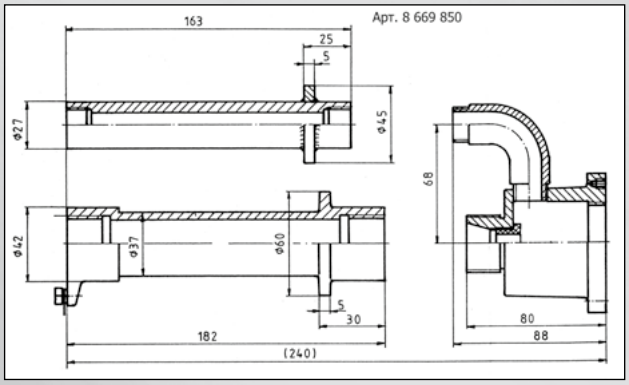

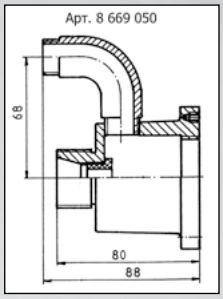

Массажные дюзы



Материал корпуса: бронза.

Наименование	Рекомендуемый поток, м³/час	Подключение по воде/по воздуху	Артикул
Проход стеновой для массажной дюзы	—	2 ''ВР/ ½ ''ВР	B 866 225 000
Закладная донная для массажной дюзы	—	D 63/D 20	B 866 345 000
Плита массажная - нерж. сталь AISI 316	до 30	—	B 867 382 000
Комплект фланца и уплотнения	—	—	C 916 150 000

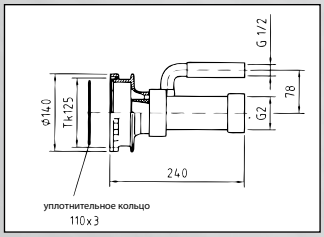

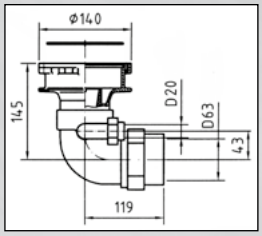





Материал корпуса: пластик.

Материал декоративной рамки: пластик белого цвета.

В комплектацию входит: вентиль-регулятор подачи воздуха со сменной крышкой белого или розового цвета, шланг подачи воздуха длиной 5 м, фланец и уплотнения.

Наименование	Рекомендуемый поток, м³/час	Подключение по воде/по воздуху	Артикул
Дюза массажная с 1-м отверстием 28 мм, донная/стеновая	20 – 35	D 75/D 16	2 308 200 000
Дюза массажная с 1-м отверстием 40 мм, донная/стеновая	35 – 55	D 75/D 16	2 308 000 000
Дюза массажная с 5-ю отверстиями 19 мм, стеновая	35 – 55	D 75/D 16	2 308 100 000

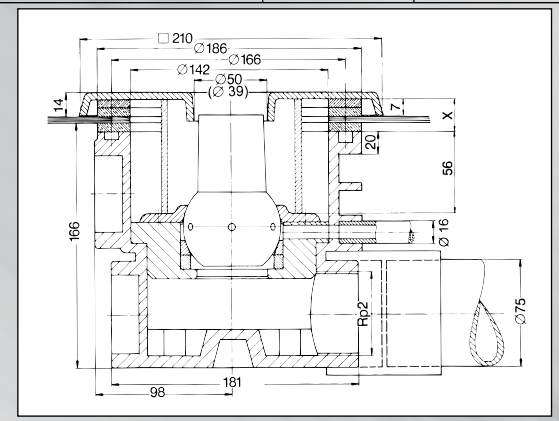





Вентили для регулировки подачи воздуха



Наименование	Подключение	Артикул
Вентиль подачи воздуха из пластика белого цвета	½ ''HP	P W00 392 200
Вентиль подачи воздуха из пластика белого цвета с крышкой из хромированной бронзы	½ ''HP	C 003 922 000
Клапан обратный	D 20	B 878 045 000

Всасывающие элементы



P W50 210 000



3 112 500 000
3 612 500 000



3 113 000 000
3 613 000 000



4 211 000 000



4 218 000 000

Наименование	Материал	Подключение	Артикул
Элемент всасывающий	пластик	D 50	P W50 210 000
Элемент всасывающий	пластик/ нерж. сталь AISI 304	D 50	C 501 169 000
Проход стеновой Novum, длина 150 мм, отверстия во фланце 3.5 мм для саморезов	пластик	D 50/D 63	3 112 500 000
Проход стеновой Novum, длина 150 мм, отверстия во фланце M5 для винтов	пластик	D 50/D 63	3 612 500 000
Проход стеновой Novum, длина 300 мм , отверстия во фланце 3.5 мм для саморезов	пластик	D 50/D 63	3 113 000 000
Проход стеновой Novum, длина 300 мм, отверстия во фланце M5 для винтов	пластик	D 50/D 63	3 613 000 000
Элемент всасывающий	пластик	D 50/2 ''HP	4 211 000 000
Элемент всасывающий	пластик/ нерж. сталь	D 50/2 ''HP	4 218 000 000
Комплект фланца и уплотнений для дюз Novum	—	—	3 653 000 000
Гайка 2 '' с прокладками для дюз Novum	—	—	3 634 000 000
Проход стеновой, длина 100 мм	бронза	1 ½"BP	A 302 205 000
Проход стеновой, длина 240 мм	бронза	2 ''BP	A 300 105 000
Комплект фланца и уплотнений для стеновых проходов (арт. A 302 205 000 и A 300 105 000)	—	—	8 436 500 000
Антивихревая крышка в комплекте с крепежем*	нерж. сталь AISI 316	—	8 697 520 000

*Для установки антивихревой крышки на стеновой проход арт. A 302 205 000/A 300 105 000 обязателен комплект фланца и уплотнений арт. 8 436 500 000.



3 653 000 000



3 634 000 000



A 302 205 000
A 300 105 000

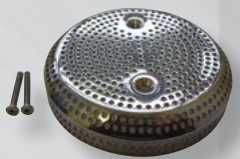

8 697 520 000

Всасывающие элементы

Корпус - бронза, антивихревая сетка - нерж.сталь AISI 316.



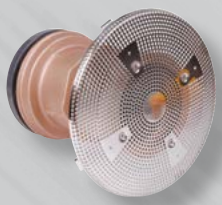





Наименование	Ø антивихревой сетки	Подключение	Артикул
Элемент всасывающий	200	2 ½ ''ВР	С 916 102 000
Комплект фланца и уплотнения	–	–	С 916 150 000
Сетка ∅ 200 мм с крепежем	–	–	8 671 520 000
Элемент всасывающий	350	D 90	С 916 202 000
Комплект фланца и уплотнения	–	–	С 916 255 000
Элемент всасывающий	485	D 110	С 916 302 000
Комплект фланца и уплотнения	–	–	С 916 355 000
Элемент всасывающий	485	D 160	С 916 402 000
Комплект фланца и уплотнения	–	–	С 916 455 000

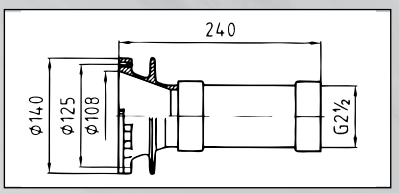

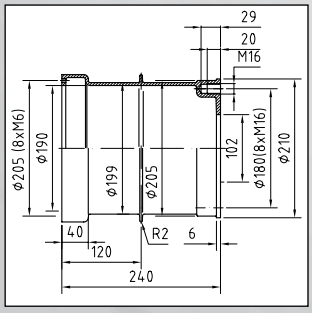

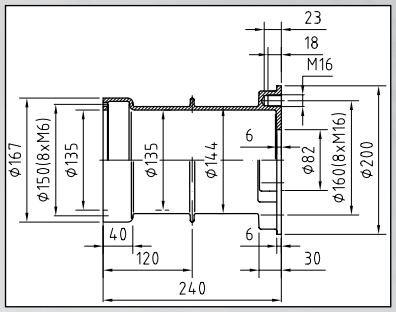

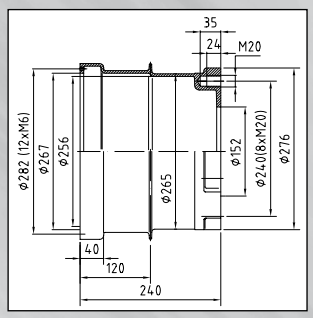

Водопады из нержавеющей стали AISI 304.

В комплектацию входит закладная часть.

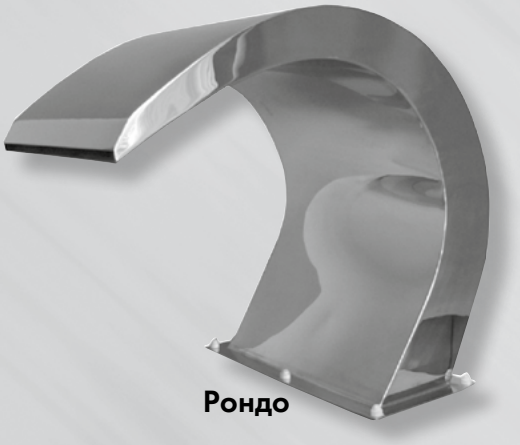

Рондо



Кобра

Наименование	Рекомендуемый поток, м³/час	Подключение	Артикул
Водопад Рондо 400	20	2''HP	8 801 000 000
Водопад Рондо 500	30	2''HP	8 800 000 050
Водопад Кобра 400	20	2''HP	8 801 500 000
Водопад Кобра 500	30	2''HP	8 801 510 000



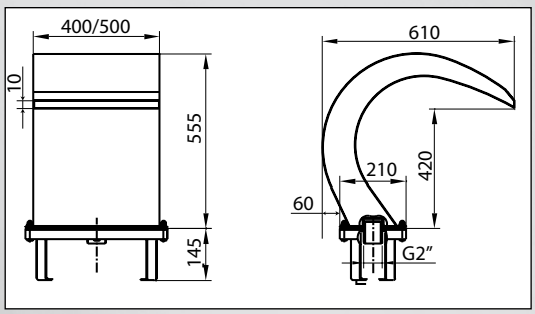

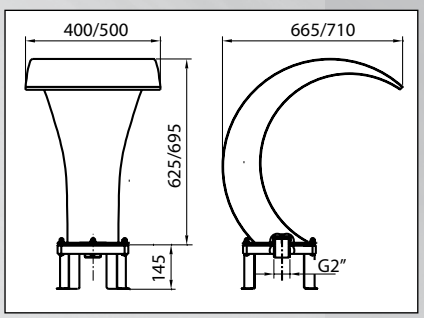

Водопады из нержавеющей стали AISI 316.

В комплектацию входит закладная часть.



Alaska



Indiana



Nevada

Наименование	Рекомендуемый поток, м³/час	Подключение	Артикул
Водопад Alaska	12-15	2 ½ ''HP	5 250 060 000
Водопад Indiana	12-15	2 ½ ''HP	5 250 040 000
Водопад Nevada	12-15	2''BP	5 250 030 000

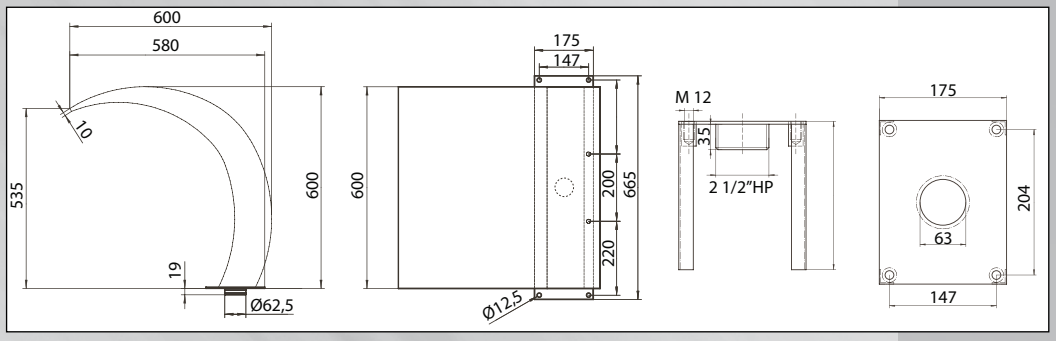

Alaska

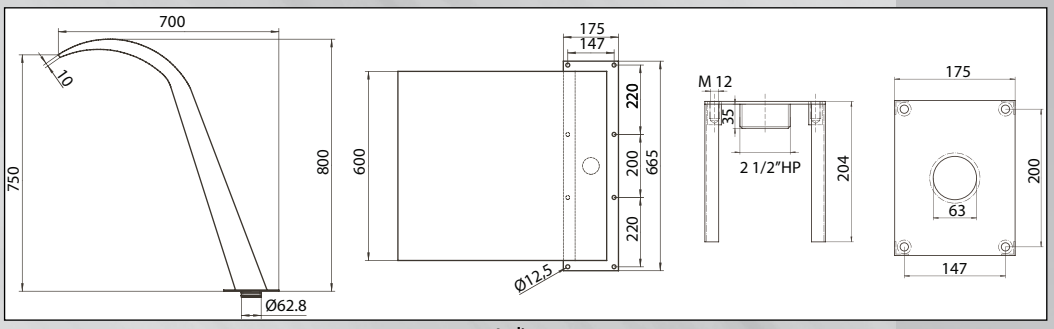

Indiana

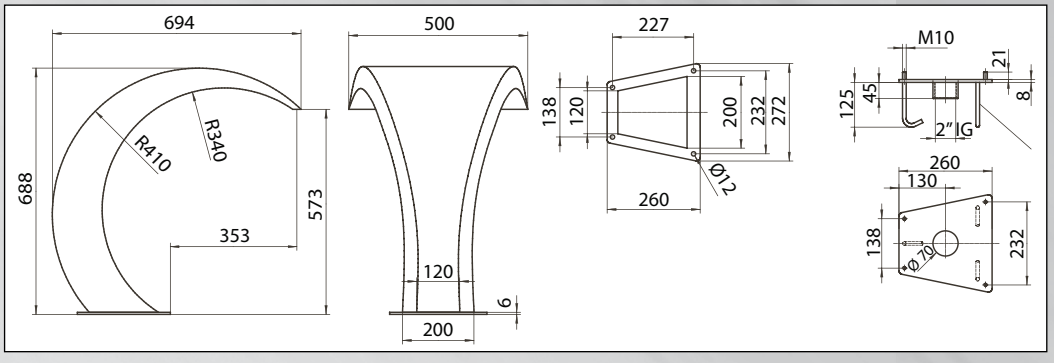

Nevada



Декоративные водопады с прозрачным корпусом

Декоративный водопад Aquarius с многоцветной LED подсветкой

В комплектацию входит:
- корпус водопада из нерж. стали AISI 316/прозрачного акрила
- трансформатор
- контроллер
- дистанционное управление
- компрессор (для создания пузырьков воздуха)

Материал: нержавеющая сталь AISI 316/акрил.

Наименование	Рекомендуемый поток, м³/час	Артикул
Декоративный водопад Aquarius с многоцветной LED подсветкой	6	5 250 140 000









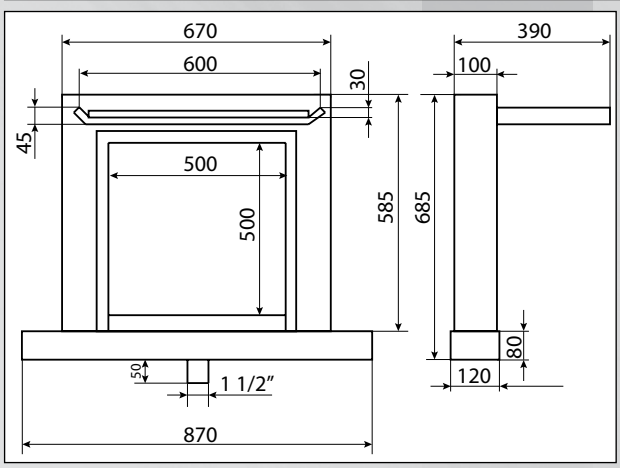



Декоративный водопад Tropic с прозрачным корпусом

В комплектацию входит:
- корпус водопада из прозрачного акрила
- трансформатор, контроллер, дистанционное управление

Рекомендуемый поток 23 м³/час

Наименование	Тип фланца	Артикул
Декоративный водопад Tropic с многоцветной LED подсветкой	накладной	5 250 170 000
Декоративный водопад Tropic с многоцветной LED подсветкой	закладной	5 250 170 001







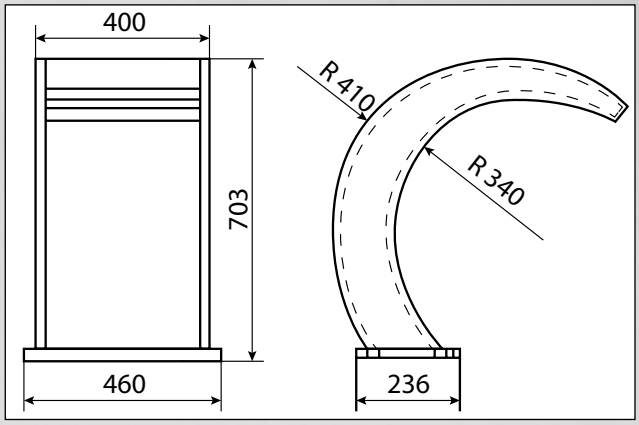

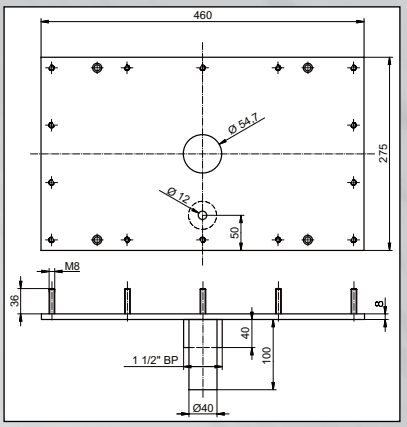

накладной фланец

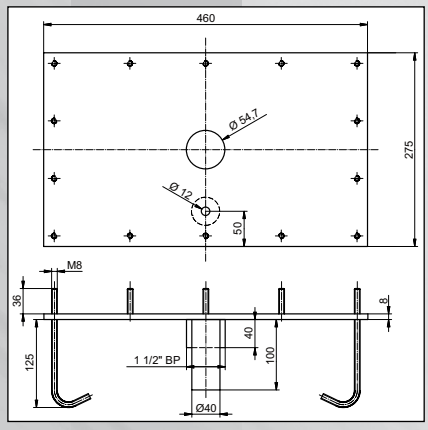

закладной фланец



Декоративный водопад Rio с прозрачным корпусом

В комплектацию входит:
- корпус водопада из прозрачного акрила
- трансформатор, контроллер, дистанционное управление

Рекомендуемый поток 23 м³/час

Наименование	Тип фланца	Артикул
Декоративный водопад Rio с многоцветной LED подсветкой	накладной	5 250 190 000
Декоративный водопад Rio с многоцветной LED подсветкой	закладной	5 250 190 001





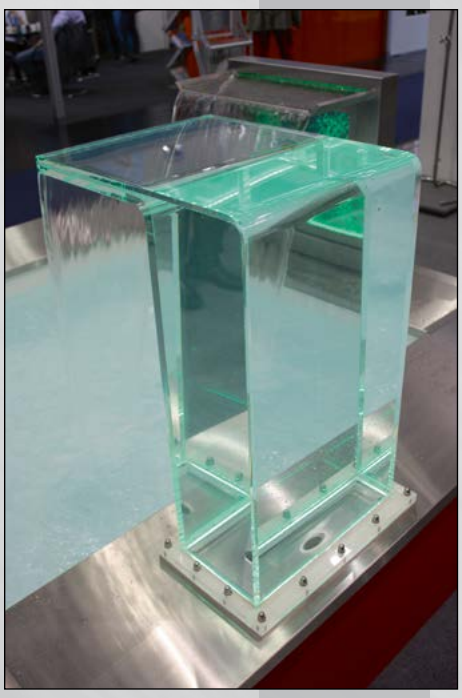

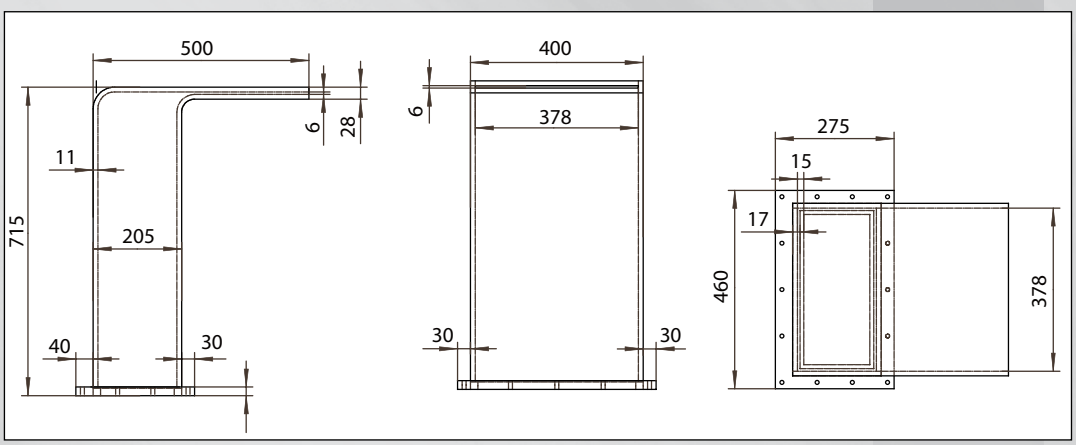

Декоративные водопады

Материал: нержавеющая сталь AISI 304.



Наименование	Ширина, мм	Рекомендуемый поток, м³/час	Подключение	Артикул
Водопад Cascade	300	2.5	1 ¼ ''HP	7 125 300 000
Водопад Cascade	500	3.6	1 ¼ ''HP	7 125 310 000
Водопад Cascade	800	5.8	1 ½ ''HP	7 125 320 000

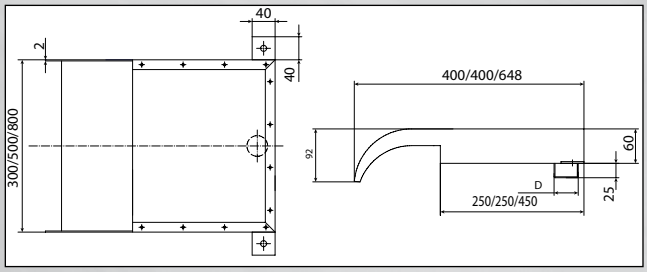



Материал: нержавеющая сталь AISI 316.

Наименование	Ширина, мм	Рекомендуемый поток, м³/час	Подключение	Артикул
Водопад Texas	500	2–3	1 ½ ''BP	5 250 600 000

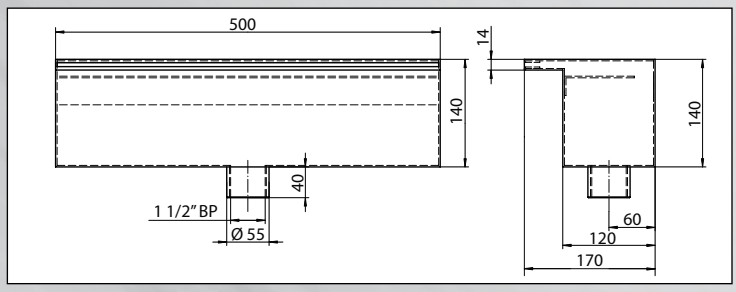

Водяные пушки из нержавеющей стали.

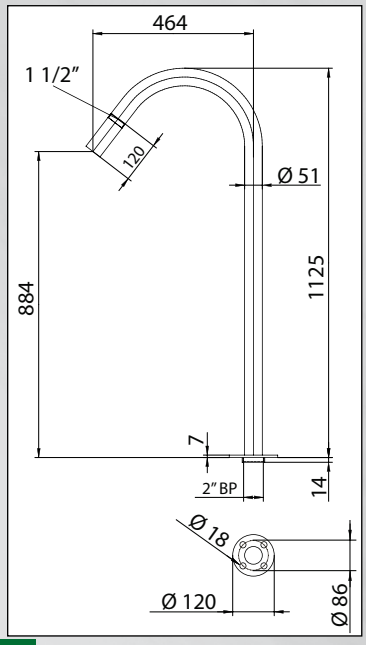

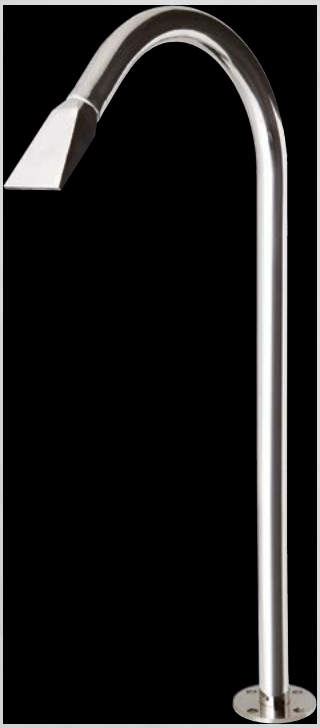









Наименование	Подключение	Артикул
Novum-Jet 1	2''BP	5 211 000 000
Novum-Jet 2	2''BP	5 211 060 000
Novum-Jet 3	2''BP	5 211 116 000
Novum-Jet 4	2''BP	5 211 140 000

Рекомендуемая производительность насоса — 6-8 м³/час



Водопад «Зонтик»

Рекомендуемый поток 23 м³/час

Наименование	Артикул
Верхняя часть («зонтик») из стекловолокна, диаметр 1 100 мм	2 275 000 000
Труба из нерж. стали AISI 316, ∅ 129 мм, длина 2 200 мм,	2 275 400 000
Кольцо декоративное	1 997 900 000
Комплект закладной, подключение 2½" НР	1 998 300 000
Комплект закладной с фланцем и уплотнениями, подключение 2½" НР	1 583 300 000

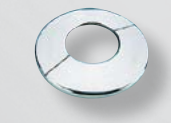

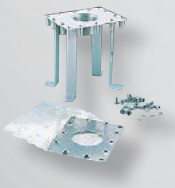

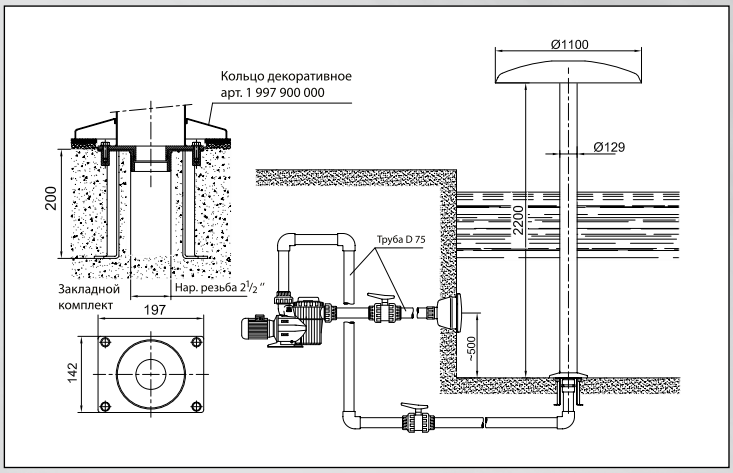

10

Решетки для каналов перелива..... 168
Шумоглушители 172
Комплектующие для компенсационных емкостей 173
Автоматика для компенсационных емкостей.....174

Цветные решетки Novum

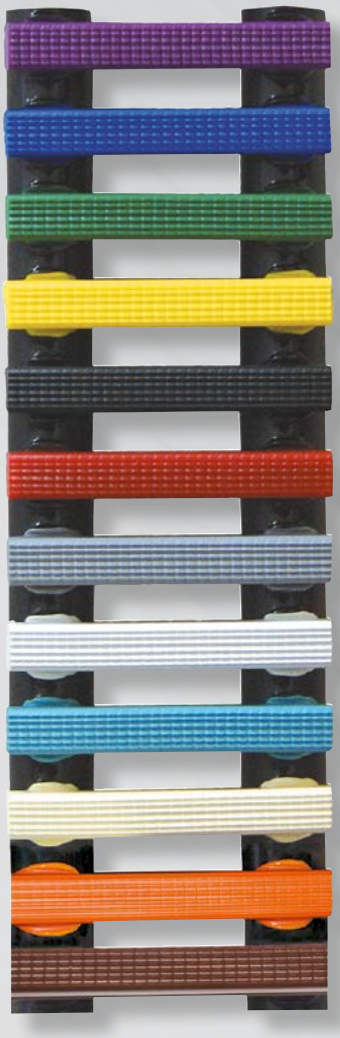

Решетки Novum изготавливаются из ударопрочного материала, не имеющего пор, устойчивого к воздействию ультрафиолетовых лучей и химикатов. Решетки имеют мягкую нескользящую поверхность, очень прочны и имеют длительный срок эксплуатации. Решетки обработаны антибактериальным фунгицидным средством, что соответствует требованиям гигиены в бассейнах и гидромассажных ваннах. С нижней стороны профили решетки приварены к стержням из полиэстера, армированного стекловолокном.

Решетки могут быть установлены в бассейнах любых форм и размеров. Для круглых, овальных, дугообразных, S-образных и т.п. бассейнов они изготавливаются с соответствующим радиусом закругления. Для прямоугольных или многоугольных бассейнов имеются соединительные углы, изготовленные из нержавеющей стали AISI 316.

Оригинальная конструкция решетки — параллельное расположение профилей по отношению к краю бассейна — дает возможность при необходимости ее свернуть, что очень удобно при очистке переливных каналов. Сами решетки могут быть легко очищены при помощи стандартных моющих средств и приспособлений.

Цвет: фиолетовый, синий, зеленый, желтый, черный, красный, серый, белый, бирюзовый, слоновая кость, оранжевый, коричневый, **КОМБИНАЦИЯ ЦВЕТОВ (без доплаты).**

Стандартная высота решетки 23 мм., другие высоты: 20.5, 25, 27, 28, 31, 35 - цена по запросу.

Возможность изготовления любой ширины от 100 до 500 мм. Цена решетки промежуточной ширины равна следующему стандартному размеру.

Максимальная длина рулона: 30 м.

Температурная устойчивость: — 50 ... + 60° С.

Толщина х ширина профиля: 7.5 х 9.0 мм.

Ширина зазора: 7.0 мм.

При заказе решетки обязательно наличие чертежа бассейна.





Наименование	Ширина, мм	Единица измерения	Артикул
Решетка цветная Novum, прямая	100	м. пог.	1 161 000 000
Решетка цветная Novum, прямая	150	м. пог.	1 161 500 000
Решетка цветная Novum, прямая	200	м. пог.	1 162 000 000
Решетка цветная Novum, прямая	250	м. пог.	1 162 500 000
Решетка цветная Novum, прямая	300	м. пог.	1 163 000 000
Решетка цветная Novum, прямая	350	м. пог.	1 163 500 000
Решетка цветная Novum, прямая	400	м. пог.	1 164 000 000
Решетка цветная Novum, радиусная	100	м. пог.	1 161 090 000
Решетка цветная Novum, радиусная	150	м. пог.	1 161 590 000
Решетка цветная Novum, радиусная	200	м. пог.	1 162 090 000
Решетка цветная Novum, радиусная	250	м. пог.	1 162 590 000
Решетка цветная Novum, радиусная	300	м. пог.	1 163 090 000
Решетка цветная Novum, радиусная	350	м. пог.	1 163 590 000
Решетка цветная Novum, радиусная	400	м. пог.	1 164 090 000
Надбавка за изготовление одного радиуса (для всех радиусных решеток)	—	шт	1 169 500 000



Решетки для каналов перелива

Комплектующие для профессионального монтажа

Наименование	Артикул
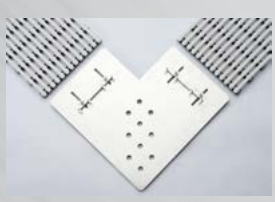  Угол цветной решетки Novum шириной до 250 мм, простой. В комплектацию входит опорная пластина и фиксаторы из нерж. стали.	1 169 810 000
Угол цветной решетки Novum шириной до 400 мм, простой. В комплектацию входит опорная пластина и фиксаторы из нерж. стали.	1 169 820 000
  Угол цветной решетки Novum шириной до 250 мм, косой. В комплектацию входит опорная пластина и фиксаторы из нерж. стали. Поставляется вместе с отрезками решетки 500 мм с обеих сторон.	1 169 800 000
Угол цветной решетки Novum шириной до 400 мм, косой. В комплектацию входит опорная пластина и фиксаторы из нерж. стали. Поставляется вместе с отрезками решетки 500 мм с обеих сторон.	1 169 900 000
  Соединитель для удлинения отрезка или рулона цветной решетки Novum.	1 169 700 000
 Скоба соединительная для цветных решеток Novum из AISI 316 – ширина решетки до 100 мм - 1 шт. – ширина решетки 100 – 300 мм - 2 шт.	1 930 100 000
  Скоба соединительная для цветных решеток Novum из AISI 316. – ширина решетки до 100 мм - 1 шт. – ширина решетки 100 – 300 мм - 2 шт. – ширина решетки свыше 300 мм - 3 шт.	1 930 700 000
 Наконечник из нерж. стали для решеток шириной до 250 мм. Фиксирует край рулона.	1 940 100 000
Наконечник из нерж. стали для решеток шириной до 400 мм. Фиксирует край рулона.	1 940 200 000



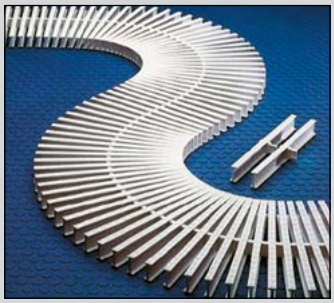

Решетки Euro A

Материал: полипропилен белого цвета, устойчив к воздействию ультрафиолетовых лучей. Ширина решетки на 5 мм меньше ширины переливного канала.

Стандартная высота решетки: 35 мм.

Наименование	Ширина канала перелива, мм	Единица измерения	Артикул
Решетка Euro A	200	м. пог.	4 115 210 000
Решетка Euro A	250	м. пог.	4 115 250 000
Решетка Euro A	300	м. пог.	4 115 300 000
Решетка Euro A	340	м. пог.	4 115 350 000
Угол 90° решетки Euro A	200	шт.	2 238 300 000
Угол 90° решетки Euro A	250	шт.	2 238 400 000
Угол 90° решетки Euro A	300	шт.	2 238 500 000
Угол 90° решетки Euro A	340	шт.	2 238 600 000
Угол 45° решетки Euro A	200	шт.	2 239 100 000
Угол 45° решетки Euro A	250	шт.	2 239 200 000
Угол 45° решетки Euro A	300	шт.	2 239 300 000
Угол 45° решетки Euro A	340	шт.	2 239 400 000
Профиль для укладки решетки Euro A 24 x 37 мм	—	м	0 022 401 000

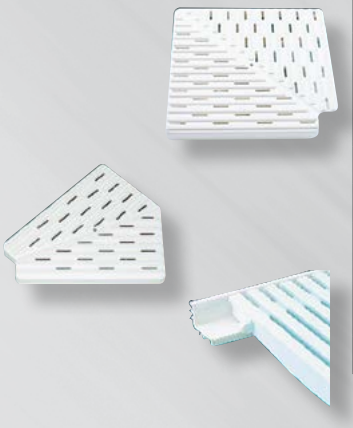

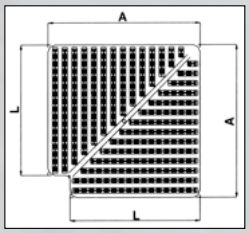

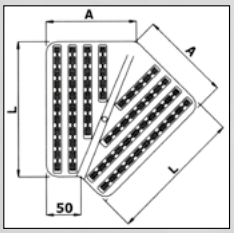

Наименование	A	L
Угол 90°, арт. 2 238 300 000	245	195
Угол 90°, арт. 2 238 400 000	295	245
Угол 90°, арт. 2 238 500 000	345	295
Угол 90°, арт. 2 238 600 000	385	335
Угол 45°, арт. 2 239 100 000	130	195
Угол 45°, арт. 2 239 200 000	150	245
Угол 45°, арт. 2 239 300 000	170	295
Угол 45°, арт. 2 239 400 000	190	335

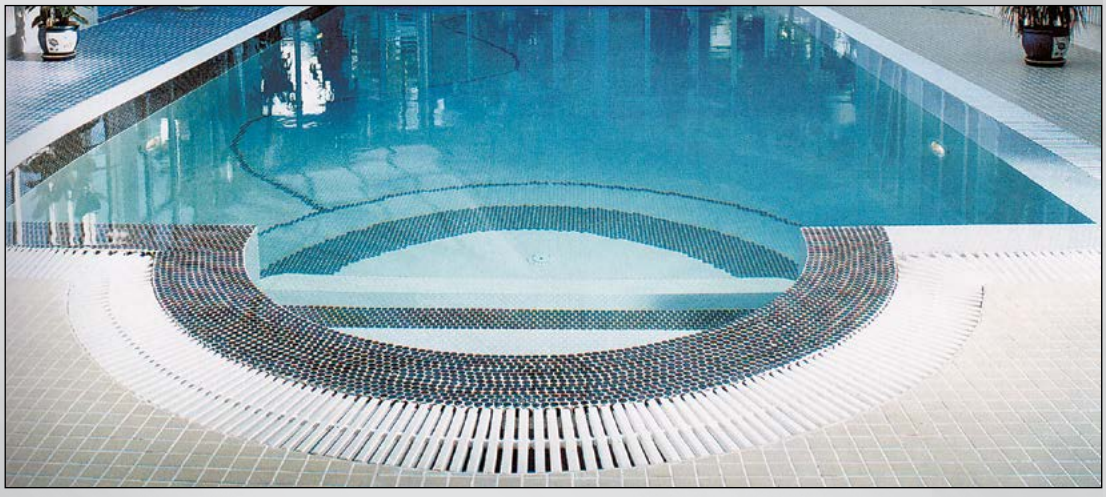

Решетки для каналов перелива

Решетка Euro B

NEW





Материал: полипропилен белого цвета, устойчив к воздействию ультрафиолетовых лучей. Ширина решетки на 5 мм меньше ширины переливного канала.

Стандартная высота решетки: 22 мм.

Наименование	Ширина канала перелива, мм	Единица измерения	Артикул
Решетка Euro B	200	шт.	1 110 700 000
Решетка Euro B	250	шт.	1 110 800 000
Решетка Euro B	300	шт.	1 920 200 000
Решетка Euro B	340	шт.	1 920 300 000
Угол 90° решетки Euro B	200	шт.	2 237 900 000
Угол 90° решетки Euro B	250	шт.	2 238 000 000
Угол 90° решетки Euro B	300	шт.	2 238 100 000
Угол 90° решетки Euro B	340	шт.	2 238 200 000

В одном пог. м - 45 элементов.

Решетки Euro C

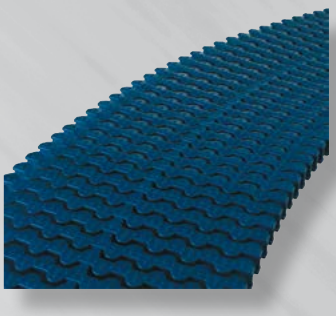

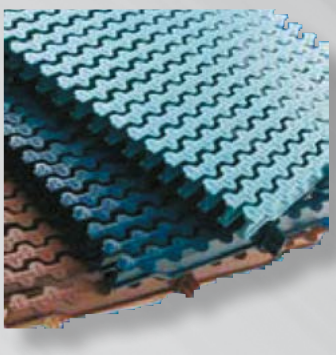

Материал: полипропилен, устойчивый к воздействию ультрафиолетовых лучей. Ширина решетки на 5 мм меньше ширины переливного канала.

Высота решетки: 22 и 35 мм.

Продажа только кратно количеству элементов в упаковке.



Наименование	h, мм	Ширина канала перелива, мм	Ширина решетки, мм	R, мм	r, мм	Количество элементов в упаковке	Артикул
Решетка Euro C	22	200	195	645	450	470	3 419 000 000
Решетка Euro C	22	250	245	825	580	320	3 419 100 000
Решетка Euro C	22	300	295	1055	760	300	3 419 200 000
Решетка Euro C	22	340	335	1155	820	250	3 419 300 000
Решетка Euro C	35	200	195	645	450	450	3 419 400 000
Решетка Euro C	35	250	245	825	580	300	3 419 500 000
Решетка Euro C	35	300	295	1055	760	290	3 419 600 000
Решетка Euro C	35	340	335	1155	820	250	3 419 700 000

В одном пог. м - 53 элемента.

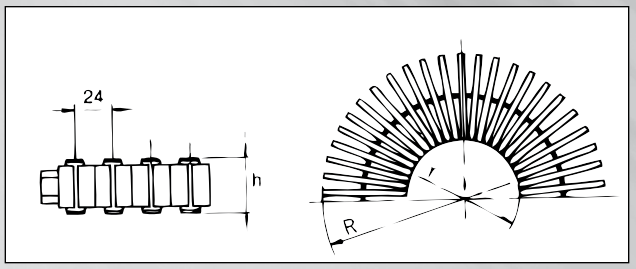

Шумоглушители для каналов перелива

Эффективно уменьшают шум воды в переливных лотках.

Наименование	Макс. проток, м³/час	Артикул
Шумоглушитель	5	0 001 780 000
Шумоглушитель	14	0 001 770 000



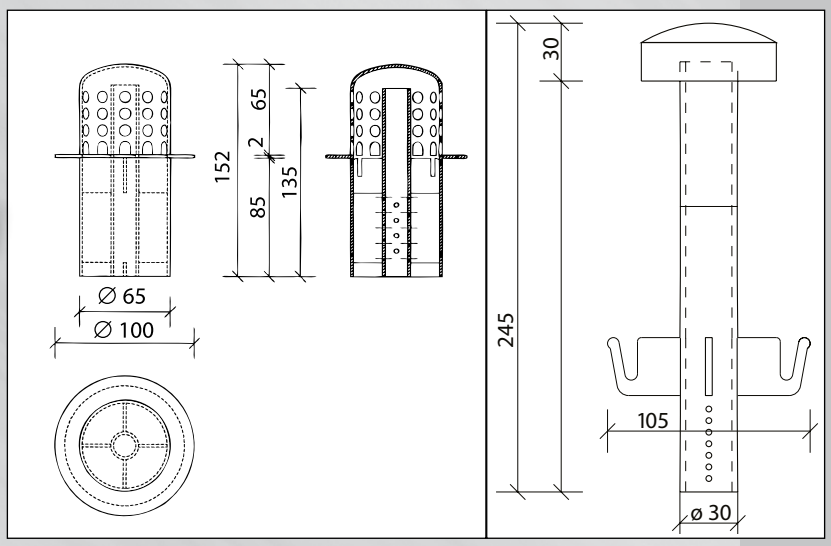

0 001 780 000 0 001 770 000

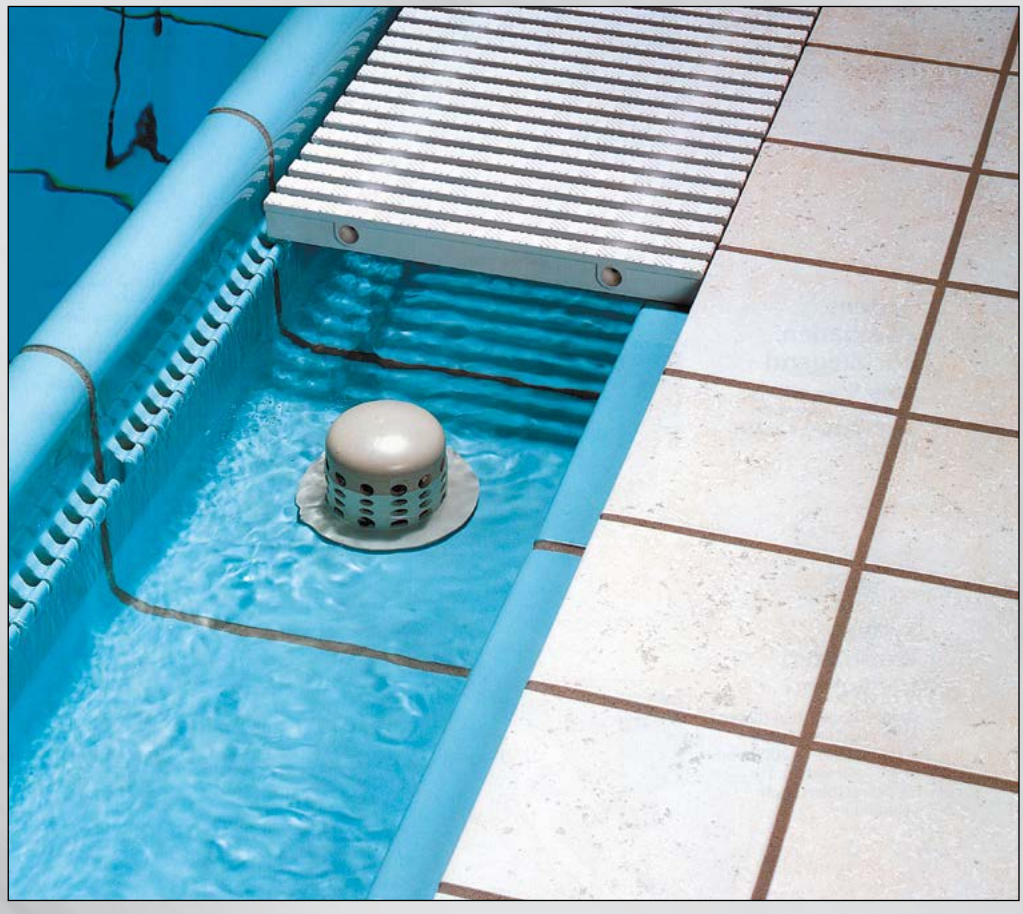

Комплектующие



Наименование	Артикул
Проход стеновой для бака, с подключением D 32/D 25 x 1" HP/D 25	5 160 250 000
Проход стеновой для бака, с подключением D 40/D 32 x 1 ¼" HP/D 32	5 160 340 000
Проход стеновой для бака, с подключением D 63/D 50 x 2" HP/D 50	5 160 480 000
Проход стеновой для бака, с подключением D 75/D 63 x 2 ½" HP/D 63	5 160 650 000
Проход стеновой для бака, с подключением D 90/D 75 x 3" HP/D 75	5 160 750 000
Проход стеновой для бака, с подключением D 110/D 90	1 610 502 130
Проход стеновой для бака, с подключением D 125/D 110	1 610 502 140
Труба смотровая из прозрачного PVC, D 50 (цена за 1 м пог.)	1 920 170 600
Труба смотровая из прозрачного PVC, D 110 (цена за 1 м пог.)	1 920 170 390



Насос для откачивания сточных вод

В комплектацию входит:
- кабель 10 м,
- поплавковый выключатель.

Наименование	Сеть, В x кВт (P1)	Артикул
KP 250-AV1	220 x 0.50	0 12H 190 000

Производительность: макс. 11 м^3/час.

Напор: макс. 7.5 м.

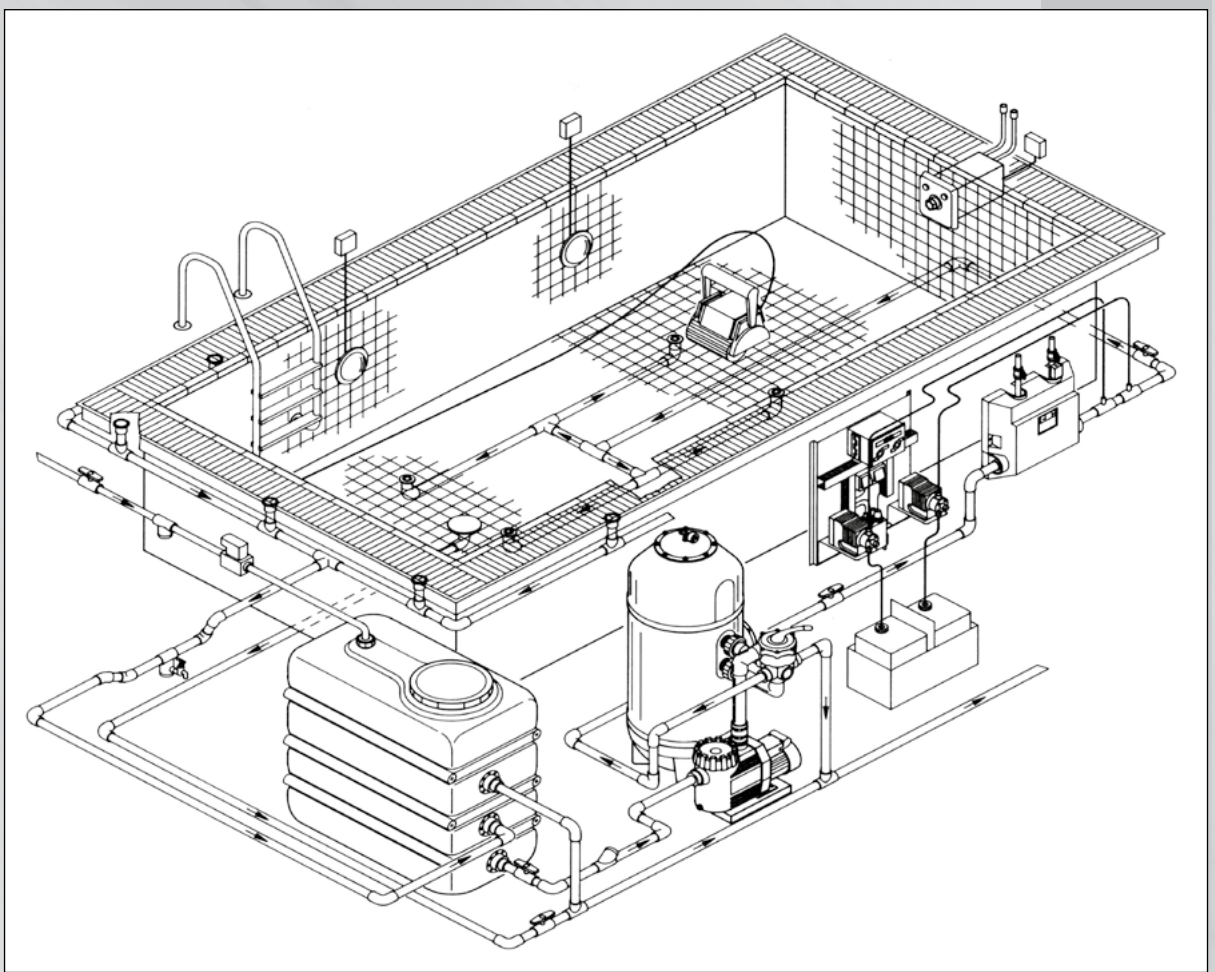

Блок управления переливом NR-12-TRS-2



Блок управления NR-12-TRS-2 предназначен для контроля уровня воды в бассейнах и гидромассажных ваннах с переливным каналом. Также, данный блок управления обеспечивает защиту от сухого хода и принудительное включение насоса фильтровальной установки.

Для определения уровня воды в переливной бак помещаются 5 электродов из нержавеющей стали и подключаются к контроллеру. Электроды имеют провода разного цвета и поставляются в двух модификациях - из нержавеющей стали AISI 304 и AISI 316.

Кроме этого, NR-12-TRS-2 обеспечивает защиту от переполнения с сообщением о неисправности и имеет возможность ограничения по времени защиты от сухого хода и принудительного включения.

Наименование	Артикул
NR-12-TRS-2	3 030 000 020

Технические характеристики

Блок управления	
Габариты, мм	220 x 219 x 100
Сеть, В x Гц	230 x 50
Потребляемая мощность, Вт	Около 7
Мощность электромагнитного клапана, кВт	макс. 1.1 (3 фазы)
Степень защиты корпуса	IP 40
Погружные электроды	
Габариты, мм	∅ 24 x 134
Длина кабеля, м	3
Рабочее напряжение, В	12



Блок управления переливом NR-12-TRS-3



Блок управления NR-12-TRS-3 с графическим индикатором предназначен для контроля уровня воды в бассейнах и гидромассажных ваннах с переливным каналом. Также, данный блок управления обеспечивает защиту от сухого хода и принудительное включение насоса фильтровальной установки.

Для определения уровня воды в переливной бак помещаются 6 электродов из нержавеющей стали и подключаются к контроллеру. Электроды имеют провода разного цвета и поставляются в двух модификациях - из нержавеющей стали AISI 304 и AISI 316.

Кроме этого, NR-12-TRS-3 обеспечивает защиту от переполнения с сообщением о неисправности и имеет возможность ограничения по времени защиты от сухого хода и принудительного включения.

Наименование	Артикул
NR-12-TRS-3	3 030 000 023

Технические характеристики

Блок управления	
Габариты, мм	220 x 219 x 100
Сеть, В x Гц	230 x 50
Потребляемая мощность, Вт	Около 7
Мощность электромагнитного клапана, кВт	макс. 1.1 (3 фазы)
Степень защиты корпуса	IP 40
Погружные электроды	
Габариты, мм	∅ 24 x 134
Длина кабеля, м	3
Рабочее напряжение, В	12

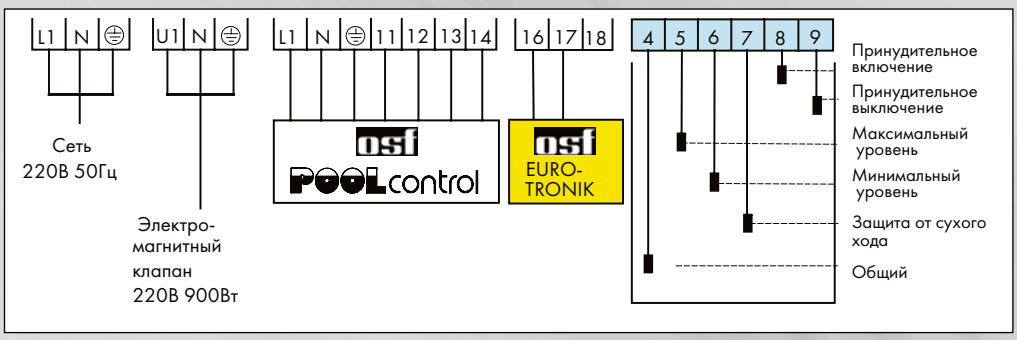

Комплектующие







Наименование	Артикул
Комплект из 5 электродов с кабелем по 3 м, для NR-12-TRS-2	3 030 000 012
Комплект из 6 электродов с кабелем по 3 м , для NR-12-TRS-3, материал электрода – нерж. сталь AISI 304	3 030 000 009
Комплект из 6 электродов с кабелем по 3 м , для NR-12-TRS-3, материал электрода – нерж. сталь AISI 316	3 030 000 019
Электрод EL 1	0 0ID 512 500
Кабель для электродов (цена за 1 м пог.)	0 0ID 824 000
Клапан электромагнитный нормально закрытый Novum ¾ ’’, 220В	9 502 454 000
Клапан электромагнитный нормально закрытый Novum 1 ’’, 220В	9 502 455 000
Кран шаровый с электроприводом ¾ ’’ ВР	9 008 320 000
Кран шаровый с электроприводом 1’’ ВР	9 008 321 000

11

Обработка озоном 178
Обработка ультрафиолетом 184
Дозирующие насосы 187
Станции измерения, регулирования и дозации 188
Дозаторы для таблеток 197
Средства для ухода за бассейном 198
Дезинфекция воды 200
Средства против мутности 204
Регулировка pH 205
Специальные средства 206
Средства для ухода за бассейном 209
Подводные пылесосы 211

Обработка озоном

Озонирование воды в плавательных бассейнах

Артикул

В бассейнах спортивного и оздоровительного назначения, а также в детских учебных, для получения наиболее безопасной для здоровья и максимально комфортной воды используется комбинация методов хлорирования и озонирования воды. Хлорирование обеспечивает длительное дезинфицирующее воздействие в самой чаше бассейна и исключает перекрестное инфицирование. Вместе с тем, в результате реакций хлора с органическими загрязнениями возникают хлорамины, которые интенсивно испаряются с поверхности воды, имеют неприятный запах, вызывают покраснение глаз, раздражают кожу и верхние дыхательные пути пловцов. Озон, как более сильный окислитель, чем хлор, быстрее реагирует с загрязнениями воды и предотвращает образование хлораминов. При этом происходят реакции озона со связанным хлором, тригалогенметанами и органическими соединениями, в результате чего образуется кислород, вода, углекислый газ, свободный хлор и нитраты. Нитраты не относятся к особо опасным веществам и поддерживаются на безопасном уровне добавлением свежей воды.

При совместном использовании озона и хлора, требуемая доза последнего значительно снижается, так как основная часть хлора уже не расходуется на реакции с органическими веществами, а сильная дезинфицирующая способность озона, особенно в отношении вирусов, позволяет поддерживать остаточный хлор в воде бассейна на уровне 0,1-0.3 мг/л.

В домашних (частных) бассейнах, а также в бассейнах медицинского назначения озонирование может использоваться как самостоятельный и единственный метод химической очистки и обеззараживания воды плавательного бассейна, при этом вероятность эпизодического хлорирования не исключается.

Следует помнить, что высокая эффективность использования озона в плавательных бассейнах достигается при использовании полнофункционального оборудования озонирования воды достаточной производительности по озону и по количеству озонируемой части воды, в то время, как упрощенные системы озонирования позволяют получить только дезодорирующий эффект.

Озонирующие установки Ozomat



Полностью автоматическая работа.

Модель Ozomat WP предназначена для гидромассажных ванн и небольших бассейнов.

Наименование	Объем бассейна, м³	Проток воды, м³/час	Артикул
Ozomat WP	3	4–5	4 213 600 000
Ozomat SB	80	10	4 213 330 000



Озонирующие установки моделей «Озон-ПВ-Б»

Озонирующие установки моделей «Озон-ПВ-Б» являются полнофункциональными системами озонирования воды для плавательных бассейнов рециркуляционного типа и работают в автоматическом режиме. Установки поставляются в полной заводской готовности и перед отгрузкой проходят индивидуальные стендовые испытания и настройки. Подключение и запуск в эксплуатацию на объекте не требует привлечения специализированных организаций. Срок службы – не менее 10 лет.

Часть оборотной воды плавательного бассейна при помощи насоса озонирующей установки забирается из компенсационной емкости (в бассейнах переливного бассейна) или из рециркуляционного трубопровода (в бассейнах скиммерного типа) и с необходимым напором и расходом подается на вход газожидкостного эжектора с удлиненной камерой смешения. Одновременно при этом на газовом входе эжектора возникает разрежение, за счет которого в него начинает подсасываться озоно-воздушная смесь (ОВС). ОВС вырабатывается в озонаторной установке из кислорода атмосферного воздуха, прошедшего предварительную подготовку, заключающуюся в удалении влаги в автоматическом осушителе воздуха с нагревной регенерацией адсорбента и в очистки от пыли на воздушном фильтре. В камере смешения эжектора происходит основное растворение озона в воде, после чего водогазовая смесь поступает в контактно-смесительную камеру (КСК), изготовленную из нержавеющей стали со встроенными внутри перегородками. В КСК осуществляется: дополнительное растворение озона путем конвекции и турбулентной диффузии; химическое потребление озона в результате реакций окисления с загрязнениями воды (озонопоглощаемость); обеззараживание воды, за счет создания критической бактерицидной концентрации остаточного озона на уровне не менее 0,5 мг/л.

До выхода из КСК озонированная вода переливается каскадом в выходной (дегазаторный) отсек, где скорость воды снижается до менее 0,05 м/с, за счет чего нерастворенный газ полностью отделяется от воды, а остатки озона через поплавковый клапан отводятся на деструктор, где каталитически преобразуются в кислород. С выхода КСК озонируемая часть воды возвращается в компенсационную емкость (в скиммерных бассейнах – в рециркуляционный трубопровод), где остаточный растворенный озон разбавляется и, вступая в реакции с загрязнениями в другой части оборотной воды, выполняет задачу ее химической очистки, окончательно при этом расходуясь.

Подключение и условия применения:

Озонирующие установки «Озон-ПВ-Б...» для систем водоподготовки плавательных бассейнов, предполагают работу по двум технологическим схемам, каждая из которых имеет свою схему подключения и условия применения.

В бассейнах скиммерного типа используется технология озонирования части оборотной воды, отбираемой из рециркуляционного трубопровода после фильтров и системы нагрева. Схема подключения озонирующих установок в скиммерных бассейнах показана на рис.1.

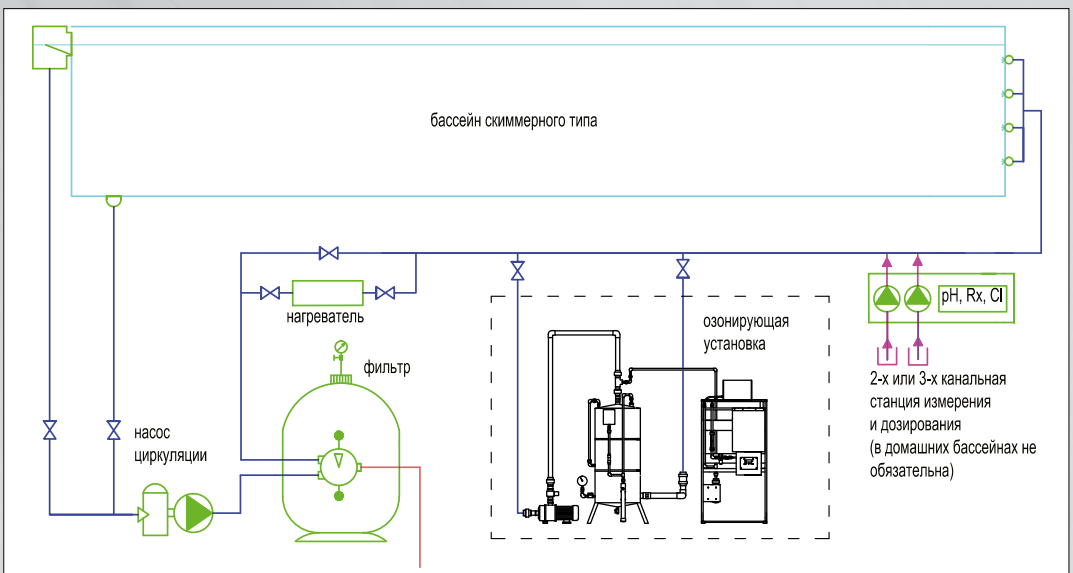

Рис. 1. Схема подключения озонирующей установки "Озон-ПВ-Б...М" в бассейнах скиммерного типа (на примере ОУ "Озон-25ПВ-Б-20-2А(Т)-12СМ")

Условия применения ОУ «Озон-ПВ-Б...-М» в бассейнах скиммерного типа:

- линейная скорость воды на участке от выхода ОУ до впускных форсунок не должна превышать 1,5 м/с;
- количество впускных форсунок определяется из условия скорости воды в их соплах от 2,0 до 2,5 м/с;
- устройства, создающие дополнительное противодавление (водомер, обратные клапана и т.п.), следует устанавливать на циркуляционном трубопроводе до точки выхода ОУ.

Внимание! Для бассейнов скиммерного типа, где отсутствует возможность размещения озонирующей установки выше уровня воды, используются установки с индексом «М» в конце наименования модели. В этом случае согласование гидравлической схемы бассейна до приобретения озонирующей установки обязательно.

Обработка озоном

В бассейнах переливного типа используется технология предварительного озонирования воды, где растворенный озон вводится во весь рециркуляционный поток, проходящий через компенсационную емкость. Схема подключения озонирующих установок в бассейнах переливного типа показана на рис.2.

Артикул

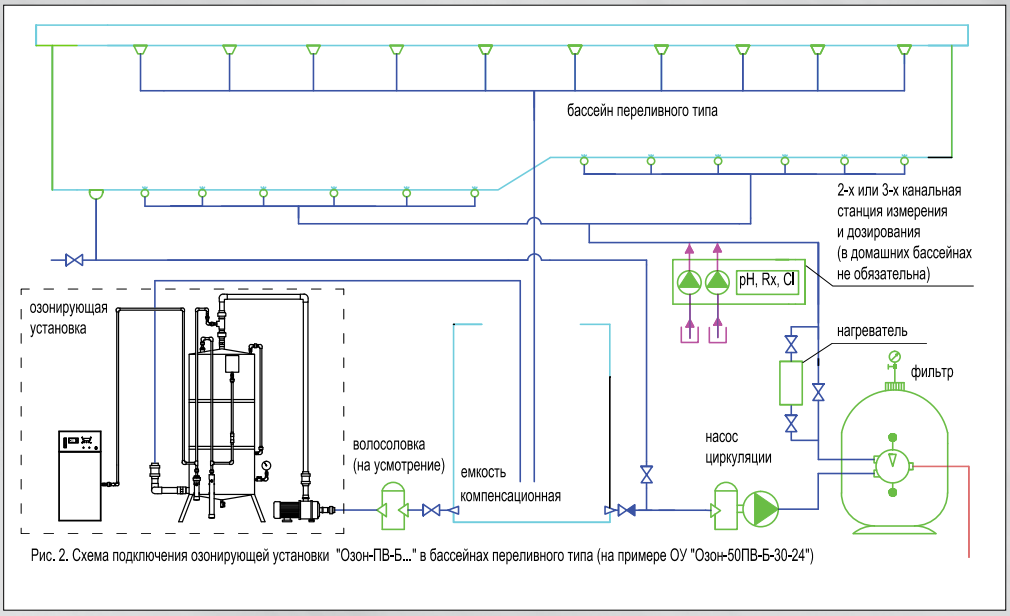

Рис. 2. Схема подключения озонирующей установки "Озон-ПВ-Б..." в бассейнах переливного типа (на примере ОУ "Озон-50ПВ-Б-30-24")

Условия применения ОУ «Озон-ПВ-Б...» в бассейнах переливного типа:

- объем компенсационной емкости от 7 до 12% от площади зеркала воды бассейна;
- циркуляция через компенсационную емкость до 100% оборотного расхода.

Внимание! Для бассейнов переливного типа используются озонирующие установки без индексом «М» в конце наименования модели. Такие установки также могут применяться в скиммерных бассейнах, при условии размещения их в техническом помещении, расположенном выше уровня воды в чаше бассейна (согласование гидравлической схемы бассейна обязательно).



Оздоровительный бассейн с озонирующей установкой Озон-50ПВ-Б-30-12М

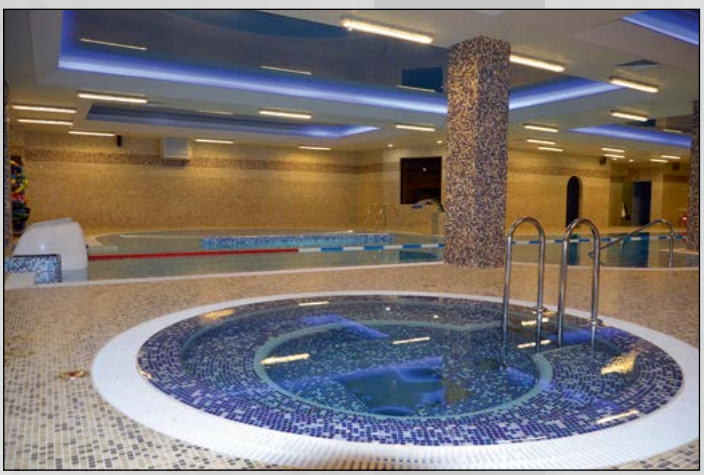

Гидромассажная ванна с озонирующей установкой Озон-25ПВ-Б-5-2А-С

Обработка озоном

Озонирующие установки «Озон-25ПВ-Б...»

Наименование озонирующей установки	Рекомендуемый объем бассейна, м³				Артикул
	Семейный	Дети до 7 лет	Учебный	Оздоровительный	
Озон-25ПВ-Б-5-2-С	до 50	до 15	до 30	до 30	4 213 872 001
Озон-25ПВ-Б-5-2-СМ	до 50	до 15	до 30	до 30	4 213 872 101
Озон-25ПВ-Б-20-2АТ-С	–	15-35	30-80	30-80	4 213 872 002
Озон-25ПВ-Б-20-2АТ-СМ	–	15-35	30-80	30-80	4 213 872 102
Озон-25ПВ-Б-20-2АТ-12С	–	30-45	60-150	60-150	4 213 872 003
Озон-25ПВ-Б-20-2АТ-12СМ	–	30-45	60-150	60-150	4 213 872 103

Технические характеристики	Озон-25ПВ-Б-5-2-С(М)	Озон-25ПВ-Б-20-2АТ-С(М)	Озон-25ПВ-Б-20-2АТ-12С(М)
Производительность по озону, г/час	4.0 – 6.0	13.0 – 15.0	13.0 – 18.0
Концентрация озона в ОВС, г/м³	8.0 – 13.5	12.0 – 13.0	10.0 – 13.0
Расход газа через озонатор, м³/ч	0.3 – 0.75	1.0 – 1.5	1.0 – 1.8
Скорость циркуляции воды, м³/ч	4.2 ± 0.5	4.2 ± 0.5	8.0 ± 1.0
Противодавление на выходе, бар	0.4	0.4	0.6
Потребляемая мощность, кВт	1.2	1.4	1.75
Габаритные размеры стойки, мм	800x500x1450	800x500x1800	400x500x1800
Габариты КСК (DxH), мм			700x1800



Озон-25ПВ-Б-5-2-С



Озон-25ПВ-Б-20-2АТ-СМ



Озон-25ПВ-Б-20-2АТ-12С

Щиты электрические для озонирующих установок

Наименование	Артикул
Щит электрический ОУ «Озон-25ПВ-Б-5-2-С(М)»	4 213 872 201
Щит электрический ОУ «Озон-25ПВ-Б-20-2АТ-С(М)»	4 213 872 202
Щит электрический ОУ «Озон-25ПВ-Б-20-2АТ-12С»	4 213 872 203
Щит электрический ОУ «Озон-25ПВ-Б-20-2АТ-12СМ»	4 213 872 213

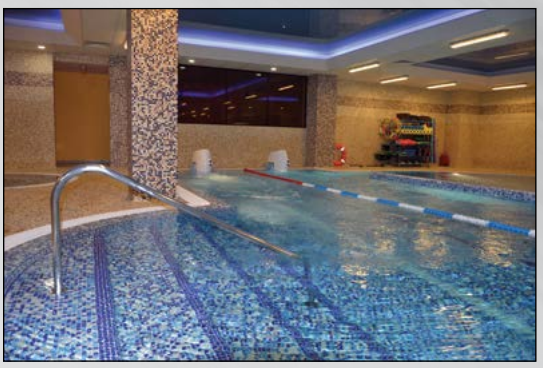

Озонирующие установки «Озон-50ПВ-Б...»

Наименование озонирующей установки	Рекомендуемый объем бассейна, м³					Артикул
	Семейный	Дети до 7 лет	Учебный	Оздоровительный	Спортивное плавание	
Озон-50ПВ-Б-30-12	–	–	–	150-300	–	4 213 872 004
Озон-50ПВ-Б-30-12М	–	–	–	150-300	–	4 213 872 104
Озон-50ПВ-Б-30-24	–	–	–	250-500	350-700	4 213 872 005
Озон-50ПВ-Б-30-24М	–	–	–	250-500	350-700	4 213 872 105
Озон-50ПВ-Б-2/20-2/2АТ-24С	–	40-65	150-400	150-500	350-700	4 213 872 006
Озон-50ПВ-Б-2/20-2/2АТ-24СМ	–	40-65	150-400	150-500	350-700	4 213 872 106

Технические характеристики	Озон-50ПВ-Б-2/20-2/2АТ-24С(М)	Озон-50ПВ-Б-30-12(М)	Озон-50ПВ-Б-30-24(М)
Производительность по озону, г/час	2 x (13.0 – 18.0)	26.0 – 28.0	26.0 – 30.0
Концентрация озона в ОВС, г/м³	10.0 – 13.0	12.8 – 13.0	12.0 – 13.0
Расход газа через озонатор, м³/ч	2 x (1.0 – 1.8)	2.0 – 2.2	2.0 – 2.5
Скорость циркуляции воды, м³/ч	14.0 ± 1	11.0 ± 1	14.0 ± 1.0
Противодавление на выходе, бар	0.6	0.6	0.6
Потребляемая мощность, кВт	3.5	5.52	3.25
Габаритные размеры стойки, мм	400x500x1800 (2 шт)	500x600x1000	500x600x1000
Габариты КСК (DxH), мм	900x2200	700x1800	900x2200

Щиты электрические для озонирующих установок

Наименование	Артикул
Щит электрический ОУ «Озон-50ПВ-Б-2/20-2/2АТ-24С»	4 213 872 206
Щит электрический ОУ «Озон-50ПВ-Б-2/20-2/2АТ-24СМ»	4 213 872 216
Щит электрический ОУ «Озон-50ПВ-Б-30-12(24)»	4 213 872 204
Щит электрический ОУ «Озон-50ПВ-Б-30-12(24)М»	4 213 872 205



Озонаторные установки бассейна 50х25 м



Контактно-смесительные камеры КСК в техпомещении бассейнов 50х25, 25х25 м.

Обработка озоном

Озонирующие установки «Озон–100ПВ-Б...»

Наименование озонирующей установки	Рекомендуемый объем бассейна, м³			Артикул
	Оздоровительный	Учебный	Спортивное плавание	
Озон-100ПВ-Б-2/30-24	250 – 750	300 – 500	350 – 900	4 213 872 008
Озон-100ПВ-Б-3/20-3/2АТ-24С	250 – 800	–	350 – 1050	4 213 872 007

Технические характеристики	Озон-100ПВ-Б-2/30-24	Озон-100ПВ-Б-3/20-3/2АТ-24С
Производительность по озону, г/ч	2 x (13.0 – 15.0)	3 x (13.0 – 15.0)
Концентрация озона в ОВС, г/м3	12.0 – 13.0	12.0 – 13.0
Количество озонаторных установок	2	3
Расход газа через озонатор, м3/ч	2 x (2.0 – 2.5)	3 x (1.0 – 1.5)
Скорость циркуляции воды, м³/ч	14.0 ± 1.0	14.0 ± 1.0
Противодавление на выходе, бар	0.6	0.6
Потребляемая мощность, кВт	4.2	4.15
Габариты озонаторн. установки, мм	450x500x1800 (2 шт)	450x500x1800 (3 шт)
Габариты КСК (DxH), мм	900x2200	900x2200

Щиты электрические для озонирующих установок

Наименование	
Щит электрический ОУ «Озон-100ПВ-Б-2/30-24»	4 213 872 208
Щит электрический ОУ «Озон-100ПВ-Б-3/20-3/2АТ-24С»	4 213 872 207

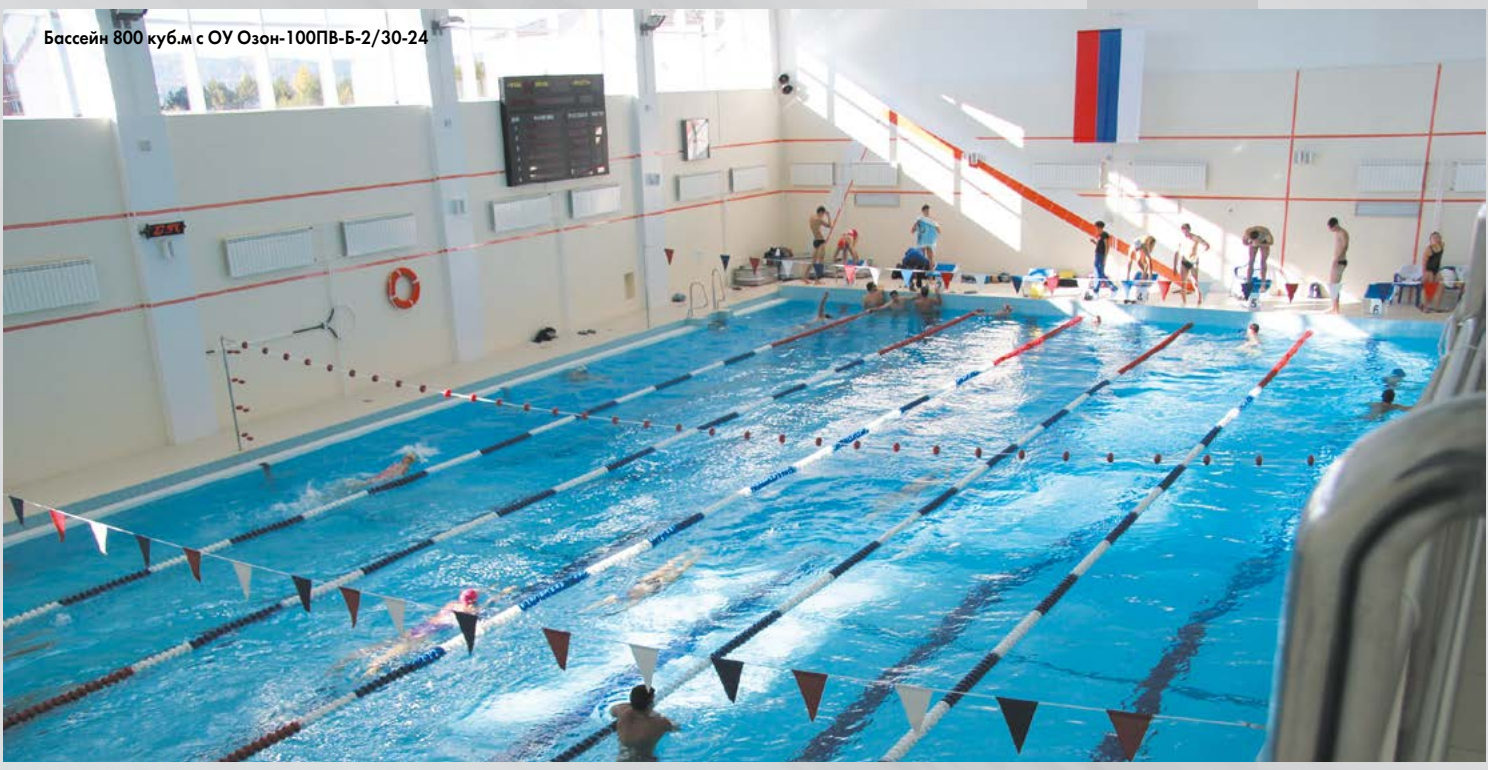

Бассейн 800 куб.м с ОУ Озон-100ПВ-Б-2/30-24

Обработка ультрафиолетом

Установки Blue Lagoon UV-C Tech



Максимальное рабочее давление 2 бар.

Подключение D 63/D 50/1½ ВР.

Преимущества:

- УФ излучение на 35% больше за счет отражения от внутренней поверхности корпуса выполненного из нержавеющей стали AISI 316
- эфективная и безопасная дезинфекция
- УФ-излучение способствует удалению из воды связанного хлора
- предотвращается развитие плесени, бактерий и водорослей
- сокращается потребление хлора и других химреагентов от 50 до 80 %
- отсутствует запах хлора
- не наносится вред окружающей среде
- эффективность увеличивается до 35 % за счет отражения от внутренней поверхности корпуса
- простой монтаж и обслуживание

Наименование	Рекомендуемый проток, м³/час	Максимальный проток, м³/час	Сеть, В х кВт	Артикул
UV-C Tech 40.000	11	23	230 x 0.040	8 000 500 000
UV-C Tech 75.000	16	23	230 x 0.075	8 001 500 000
UV-C Tech 150.000*	22	23	230 x 0.130	8 005 000 000

* Комплектуется амальгамной лампой и реле потока

Установки Blue Lagoon UV-C Signal

NEW



Отличительной особеностью установки UV-C Signal является встроенный светодиодный таймер, который точно отображает количество оставшихся часов работы лампы, меняя цвет.

Максимальное рабочее давление 2 бар.

Подключение D 63/D 50/1½ ВР.

Преимущества:

- встроенный светодиодный таймер
- УФ излучение на 35% больше за счет отражения от внутренней поверхности корпуса выполненного из нержавеющей стали AISI 316
- эфективная и безопасная дезинфекция
- УФ-излучение способствует удалению из воды связанного хлора
- предотвращается развитие плесени, бактерий и водорослей
- сокращается потребление хлора и других химреагентов от 50 до 80 %
- отсутствует запах хлора
- не наносится вред окружающей среде
- эффективность увеличивается до 35 % за счет отражения от внутренней поверхности корпуса
- простой монтаж и обслуживание

Наименование	Рекомендуемый проток, м³/час	Максимальный проток, м³/час	Сеть, В х кВт	Артикул
UV-C Signal 40.000	11	23	230 x 0.040	8 000 400 000
UV-C Signal 75.000	16	23	230 x 0.075	8 000 750 000
UV-C Signal 150.000*	22	23	230 x 0.130	8 000 013 000

* Комплектуется амальгамной лампой и реле потока

Комплектующие



Наименование	Артикул
Счетчик рабочих часов UW BZ35V Taxxo 403	6 001 907 000
Реле протока Novum (Caleffi серия 626), 220В, НР 1'', для труб 1-8''	9 009 514 000

Обработка ультрафиолетом

Установки Blue Lagoon UV-C Timer



Отличительной особеностью установки UV-C Timer является встроенный таймер, который показывает оставшийся срок службы лампы. При первом включении на дисплее отображается число часов 4500, по истечении этого времени необходима замена лампы.

Максимальное рабочее давление 2 бар.

Подключение D 63/D 50/1½ ВР.

Преимущества:

- встроенный таймер для контроля срока службы лампы
- УФ излучение на 35% больше за счет отражения от внутренней поверхности корпуса выполненного из нержавеющей стали AISI 316
- эфективная и безопасная дезинфекция
- УФ-излучение способствует удалению из воды связанного хлора
- предотвращается развитие плесени, бактерий и водорослей
- сокращается потребление хлора и других химреагентов от 50 до 80 %
- отсутствует запах хлора
- не наносится вред окружающей среде
- эффективность увеличивается до 35 % за счет отражения от внутренней поверхности корпуса
- простой монтаж и обслуживание

Наименование	Рекомендуемый проток, м³/час	Максимальный проток, м³/час	Сеть, В x кВт	Артикул
UV-C Timer 40.000	11	23	220 x 0.075	8 001 402 000
UV-C Timer 75.000	16	23	220 x 0.130	8 001 752 000

Установки Blue Lagoon UV-C Saltwater

NEW



Saltwater разработана специально для бассейнов с морской водой и морской водой и систем электролиза. Благодаря корпусу из PVC соль не оказывает коррозионного воздействия.

Максимальное рабочее давление 2 бар.

Подключение D 63/D 50/1½ ВР.

Преимущества:

- корпус из PVC
- эфективная и безопасная дезинфекция
- УФ-излучение способствует удалению из воды связанного хлора
- предотвращается развитие плесени, бактерий и водорослей
- сокращается потребление хлора и других химреагентов от 50 до 80 %
- отсутствует запах хлора
- не наносится вред окружающей среде
- эффективность увеличивается до 35 % за счет отражения от внутренней поверхности корпуса
- простой монтаж и обслуживание

Наименование	Рекомендуемый проток, м³/час	Максимальный проток, м³/час	Сеть, В x кВт	Артикул
UV-C Saltwater 40	9	23	230 x 0.040	7 564 020 000
UV-C Saltwater 75	14	23	230 x 0.075	7 567 520 000

Комплектующие



Наименование	Артикул
Счетчик рабочих часов UW BZ35V Taxxo 403	6 001 907 000
Реле протока Novum (Caleffi серия 626), 220В, НР 1'', для труб 1-8''	9 009 514 000

Обработка ультрафиолетом

Установки ультрафиолетовой обработки Novum



В комплект входит: УФ-лампа, корпус из нержавеющей стали AISI 316, электронный контроль цепи тока УФ-лампы с индикатором, счетчик рабочих часов с индикатором, стартер для УФ-лампы.

Макс. давление: 2.5 бар.

Срок службы лампы: 8 000 – 10 000 часов.

Наименование	Макс. проток, м³/час	Подключение	Сеть, В х кВт	Артикул
Novum 25	15	D 50	220 x 0.08	1 312 500 000
Novum 35	25	D 63	220 x 0.12	1 313 500 000
Novum 48	40	D 75	220 x 0.20	1 314 800 000

Рекомендуется установка стабилизатора напряжения

Установки ультрафиолетовой обработки UV

Комплект поставки:
- Блок обеззараживания с амальгамными УФ лампами
- Шкаф управления с ЖК-дисплеем
- Датчик УФ излучения
- Датчик температуры
- Промывочное устройство
- Комплект ЗИП

Максимальное рабочее давление: 10 бар.

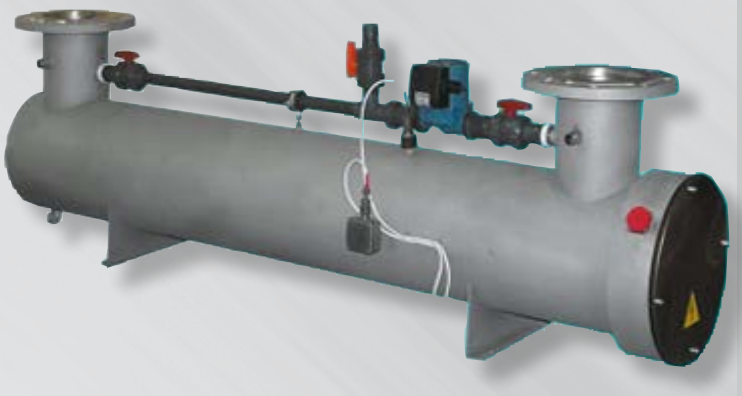

Наименование	Макс. проток, м³/час	Подключение	Сеть, В х кВт	Артикул
UV 20	21	D 75	220 x 0.4	1 314 810 000
UV 30	30	D75	220 x 0.5	1 311 530 000
UV 40	43	D75	220 x 0.6	1 312 511 000
UV 50	48	D110	220 x 0.8	1 320 050 050
UV 75	75	D110	220 x 1.1	1 320 050 075

Дозирующие насосы Exactus



Дозирующие насосы мембранного типа с ручной регулировкой.

Пригодны для подачи жидких химикатов, обычно используемых в системах водоподготовки бассейнов. Имеют влагоустойчивую сенсорную панель управления. Монтируются на горизонтальное основание или на стену.

Производительность изменяется вручную путем установки частоты повторения импульсов подачи насоса с помощью встроенного потенциометра от 0 до 100% или от 0 до 20%.

Материал корпуса – полипропилен, мембрана – тефлон (PTFE). Максимальное количество импульсов в минуту: 120.

Высота всасывания: 2 м. Класс защиты IP 65.

В комплектацию входит:

- насос;
- универсальное крепление для установки на стену или горизонтальную поверхность;
- всасывающий шланг 2 м;
- инжекторный клапан с наружной резьбой ⅜ '';
- фильтр с сеткой для забора из канистр.

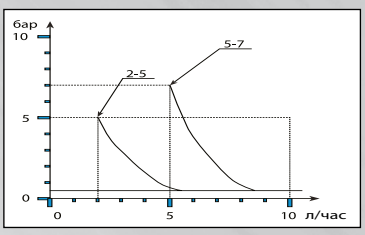

Наименование	Производительность, л/час	Кол-во реагента за 1 импульс, мл	Макс. давление, бар	Сеть, В х Вт	Артикул
Exactus 2	2	0.28	5	230 x 37	5 715 300 000
Exactus 5	5	0.70	7	230 x 37	5 715 500 000

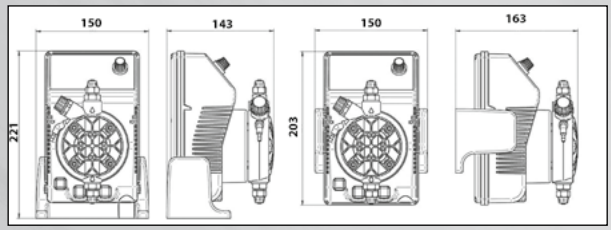

Дозирующие насосы Basic Pro



Станции дозации коагулянта с регулируемым диапазоном производительности.

Производительность насоса регулируется изменением скорости вращения ротора в двух режимах:

- вручную (10-100%);
- при помощи внешнего сигнала

В комплектацию входит:

- шланговый насос
- блок управления с цифровым дисплеем
- всасывающий шланг из прозрачного ПВХ, 4x6 мм, длина 4 м
- напорный шланг из полиэтилена, длина 5 м
- нижний всасывающий фильтр
- вентиль подачи химикатов
- переходник ½" НР x ⅜" ВР
- комплект для крепления на стену

Наименование	Сеть, В х Вт	Артикул
Дозирующий насос Basic Pro, 2.5—25 мл/ч	100-240 x 7	4 160 221 000
Дозирующий насос Basic Pro, 15.1—151 мл/ч	100-240 x 7	4 160 220 000

Станции измерения, регулирования и дозации для частных бассейнов

Принцип работы: станции дозации осуществляют постоянный контроль за уровнем pH и подачей дезинфицирующих средств. В зависимости от потребностей в воду бассейна поступает необходимое количество реагента.

NEW

Станции измерения и регулировки значения pH / Redox Pool Kronos 20



Станции измерения, регулирования и дозирования величины pH / Redox с электронной системой управления и ЖК дисплеем

Диапазон измерения pH: 4—14, арт. 1 110 000 001

Диапазон измерения Redox: 300 – 999 mV., арт. 1 112 000 001

Управление: ЖК-дисплей 8 символов x 2 строчки, 3 сенсорные кнопки.

Материал корпуса – полипропилен, ролики – тефлон (PTFE).

Класс защиты IP 65.

В комплектацию входит:

- микропроцесорный блок измерения, контроля и дозирования
- перистальтический дозирующий насос
- производительность 1.5 л/час
- pH электрод у модели арт. 1 110 000 001
- Redox электрод у модели арт. 1 112 000 001
- калибровочные растворы
- вентиль подачи химикатов
- шланг подачи химикатов
- комплект подключения для электрода
- всасывающий фильтр.

Наименование	Артикул
Автоматическая установка измерения и регулировки значения PH, Pool Kronos 20	1 110 000 001
Автоматическая установка измерения и регулировки значения Redox, Pool Kronos 20	1 112 000 001

Станция PoolBasic EVO Double



Станция измерения, регулирования и дозирования величины pH и содержания хлора посредством окислительно-восстановительного потенциала (Redox) с микропроцессором в системе управления.

Область измерения: pH 0—14.0, Redox 0—1000 мВ.

Характеристика регулирования: pH+/pH-/Redox.

В комплектацию входит:

- блок измерения, регулирования и дозации с цифровым дисплеем
- pH-электрод, Redox-электрод
- калибровочные растворы pH 4, pH 7 и Redox 475 мВ
- 2 дозирующих насоса для pH и хлора 1.5 л/час
- 2 шланга для всасывания реагента, 2 шланга для подачи реагента
- 2 вентиля подачи химикатов
- 2 комплекта крепления электродов в трубопровод.

Наименование	Артикул
PoolBasic EVO Double	4 162 101 000

Станции измерения, регулирования и дозации

Станция Novum Consulting Private SL 3



Артикул

Станция измерения, регулирования и дозации с микропроцессором в системе управления для регулирования уровня pH и дозации активного кислорода в зависимости от времени и температуры.

Область измерения: уровень pH 0—14. Время дозирования активного кислорода рассчитывается автоматически в зависимости от температуры воды в бассейне и его объема. Индикация температуры воды в бассейне/времени/даты.

Управление: с помощью ЖК-дисплея и сенсорных кнопок. Меню на русском языке.

Защитные устройства: задержка времени включения 0-15 мин, ограничение времени дозирования 0—240 мин, выключение дозирующего насоса при пустой канистре.



В комплектацию входит:

- блок измерения параметров воды, регулирования и дозации;
- однокомпонентная измерительная ячейка;
- соединительные ниппели для шланга и измерительный шланг 10 м с запорными шаровыми кранами;
- pH-электрод;
- датчик температур;
- 2 дозирующих насоса для pH и кислорода 1.6 л/час;
- калибровочные растворы pH 4 и pH 7;
- заборные устройства для канистр с датчиками уровня (защита от сухого хода);
- шланг для дозации реагентов 5 м, 2 вентиля подачи химикатов;
- два поддона для канистр.

Полный комплект смонтирован в корпусе, готовом к монтажу на стену.

Подключение: для подключения станции к трубопроводу необходимо иметь 4 точки с внутренней резьбой:

¼ '' – 2 точки;

⅜ '' – 2 точки.

Необходимые PVC-соединения – см. в разделе "Трубы, фитинги, арматура из PVC".

Наименование	Артикул
Novum Consulting Private SL 3	4 162 000 000

Примечание: шланги насосов и электроды являются расходными материалами.

Станция Novum Consulting Private CL 2

Артикул



Станция измерения, регулирования и дозирования величины pH и содержания хлора посредством окислительно-восстановительного потенциала (Redox) с микропроцессором в системе управления.

Область измерения: уровень pH 0—14, Redox 0—1200 мВ.

Индикация температуры воды в бассейне

Характеристика регулирования: pH+/pH-, Redox.

Управление: с помощью ЖК-дисплея и сенсорных кнопок. Меню на русском языке.

Защитные устройства: задержка времени включения 0—15 мин, ограничение времени дозирования 0—240 мин, выключение дозирующего насоса при пустой канистре.



В комплектацию входит:

- блок измерения, регулирования и дозации;
- двухкомпонентная измерительная ячейка;
- соединительные ниппели для шланга и измерительный шланг 10 м с запорными шаровыми кранами;
- pH-электрод;
- Redox-электрод;
- датчик температуры;
- калибровочный раствор pH 4, pH 7 и Redox 475 мВ;
- 2 дозирующих насоса для pH и хлора 1.6 л/час;
- заборные устройства для канистр с датчиками уровня (защита от сухого хода);
- шланг для дозации реагентов 5 м, 2 вентиля подачи химикатов;
- два поддона для канистр.

Полный комплект смонтирован в корпусе, готовом к монтажу на стену.

Подключение: для подключения станции к трубопроводу Вам необходимо иметь 4 точки с внутренней резьбой:

¼ '' – 2 точки;

⅜ '' – 2 точки.

Необходимые PVC-соединения – см. в разделе "Трубы, фитинги, арматура из PVC".

Наименование	
Novum Consulting Private CL 2	4 162 100 000

Примечание: шланги насосов и электроды являются расходными материалами.



Станции измерения, регулирования и дозации

Станция измерения, регулирования и дозации Novum Consulting Public CL 2 для общественных бассейнов



Трехканальная станция измерения, регулирования и дозации с микропроцессором в системе управления для измерения уровня pH, окислительно-восстановительного потенциала (Redox) и концентрации свободного хлора.

Область измерения: уровень pH 0—14,

Redox 0—1200 мВ, хлор 0—2.0 мг/л.

Индикация температуры воды в бассейне.

Характеристика регулирования: pH+/pH-, хлор, Redox (измерение и индикация с блокировкой дозации хлора).

Управление: с помощью ЖК-дисплея с подсветкой и сенсорных кнопок. Меню на русском языке.

Калибровка: двухточечная калибровка pH, коррекция уровня хлора.

Защитные устройства: задержка времени включения 0—60 мин, ограничение времени дозирования 0—240 мин., выключение дозирующего насоса при опорожнении канистры.

В комплектацию входит:

- блок измерения и регулирования величины pH, Redox, свободного хлора;
- трехкомпонентная измерительная ячейка;
- pH-электрод;
- Redox-электрод;
- Cl-электрод с электролитом;
- калибровочные растворы pH 4, pH 7 и Redox 475 мВ;
- соединительные ниппели для шланга и измерительный шланг 10 м с запорными шаровыми кранами;
- термодатчик для температурной компенсации дозации
- шланг для дозации реагентов 5 м, 2 вентиля подачи химикатов;
- 2 дозирующих насоса для pH и хлора 1.6 л/час;
- заборные устройства для канистр с датчиками уровня (защита от сухого хода);
- два поддона для канистр.

Полный комплект смонтирован в корпусе, готовом к монтажу на стену.

Подключение: для подключения станции к трубопроводу необходимо иметь 4 точки с внутренней резьбой:

¼'' – 2 точки;

⅜ '' – 2 точки.

Необходимые PVC-соединения – см. в разделе "Трубы, фитинги, арматура из PVC".

Наименование	Артикул
Novum Consulting Public CL 2 с насосами 1.6 л/час	4 162 201 000
Novum Consulting Public CL 2 с насосами 3/6/9/12 л/час	4 162 202 000

Примечание: шланги насосов и электроды являются расходными материалами.

Комплектующие



Наименование	Артикул
Переход ⅜ '' ВР x ½ '' НР	7 219 108 340
Переход клеевой 50 x ½ '' ВР	0 268 605 003
Переход клеевой 63 x ½ '' ВР	0 268 606 303
Переход короткий 50 x ¼ '' ВР	0 204 605 002
Переход короткий 50 x ⅜ '' ВР	0 204 605 001
Седелка из PP 50 x ½ ''	0 238 105 003
Седелка из PP 63 x ½ ''	0 238 106 303
Седелка из PP 90 x ½ ''	0 238 109 003
Седелка из PP 110 x ½ ''	0 238 111 003
Шланг из PVC 6 мм PN 7.2 бар для подачи химикатов, за пог. м	4 168 880 000
Шланг измерительный 8/6 мм, за пог. м	4 168 890 000
Заборное устройство для канистры до 25 л, с датчиком уровня	9 900 100 075
Заборное устройство для канистра с датчиком уровня	4 166 940 000
Прибор тестирования значений pH и Redox для станций Novum Consulting	4 719 037 000
Раствор калибровочный pH-4	4 166 220 000
Раствор калибровочный pH-7	4 166 200 000
Раствор калибровочный Redox 475 мВ	4 166 240 000
Комплект калибровок pH 4 pH 7 и Redox 468 mV	3 100 000 801
Комплект калибровок pH 4, pH 7	9 900 102 005
Поддон для канистр 25-30 л	2 055 200 000
Емкость для реагентов, объем 100 л	3 431 600 000

Станции измерения, регулирования и дозации

	Наименование	Артикул
	Насос шланговый 220 В, 1.5 л/час	4 166 500 000
	Насос шланговый 220 В, 1.6 л/час (для встраивания в корпус станции, поставляется в разобранном виде)	4 712 023 580
	Насос шланговый 220 В, 3/6/9/12 л/час (для встраивания в корпус станции, поставляется в разобранном виде)	4 166 600 000
	Корпус шлангового насоса (для встраивания) 1,6 л/ч Novum Consulting, с крышкой, шурупом, шарикоподшипником.	4 719 125 000
	Шланг для арт. 4 166 500 000	4 169 980 000
	Шланг для арт. 4 712 023 580	4 169 995 000
	Шланг для арт. 4 712 023 580, для регулятора pH	4 719 106 010
	Шланг для арт. 4 166 600 000	4 169 970 000
	Крестовина с роликами для арт. 4 166 500 000	4 166 580 000
	Крестовина с роликами для арт. 4 712 023 580	4 166 590 000

Станции измерения, регулирования и дозации















	Артикул
Измерительная ячейка для станций Novum Consulting, двойная, 2 отверстия, модель с 2004 г.	E 710 648 000
Измерительная ячейка для станций Novum Consulting, двойная, 1 отверстие, модель с 2004 г.	E 710 649 000
Крышка мембранной ячейки CL 4 - 1 для станций Novum Consulting Public Cl 2 модель с 2008 г.	4 717 904 880
Фильтр воды для измерительной ячейки для станций Novum Consulting Public Cl 2	4 718 018 200
Сетка фильтра арт. 4 718 018 200	4 712 014 230
Шаровый кран Mini для станций Novum Consulting ¼" HP x ¼" BP	2 014 100 001
Вентиль подачи химикатов ⅜ '' HP	9 900 071 016
Зажимное соединение шланга 8/6 mm x ¼" HP	4 719 047 000
pH-электрод (для станций Novum DOS PH до 2008 года, синий разъем)	4 166 190 010
pH-электрод (для станций Novum Consulting и Novum DOS PH с 2008 года)	4 166 000 000
Redox-электрод	4 166 050 000
Cl-электрод (для станций Novum Consulting Public CL 2 до 2008 года)	4 166 100 000
Cl-электрод (для станций Novum Consulting Public CL 2 с 2008 года)	4 166 190 000



4 166 190 010



4 166 000 000
4 166 050 000



4 166 100 000



4 166 190 000

Станции измерения, регулирования и дозации

Made in Germany

Станция автоматического измерения и дозации Waterfriend 2 для частных бассейнов

Артикул



Станция pH/ Redox WATERFRIEND 2 разработана на основе новейших достижений в области автоматического регулирования процессов дозации химреагентов. Встроенные микроконтроллеры анализируют качество воды и с высокой точностью управляют дозацией дезинфицирующего средства на основе хлора и регулятора уровня pH.

Высококачественные и мощные дозирующие насосы снабжены шаговыми двигателями с регулируемой скоростью. Производительность насосов регулируется в диапазоне от 0 до 10 литров в час, что позволяет станции гибко подстраиваться под конкретные условия функционирования бассейна, зависящие от его типа, размеров, загруженности и т.п.

Электроды имеют osf-цифровые преобразователи измеряемой величины. Размещенные под электродами цветные RGB-светодиоды отображают интервалы калибровки для каждого электрода. Также светодиоды служат для индикации аварийной информации.



В комплектацию входит:

- блок управления с большим дисплеем и програмным управлением на русском языке;
- 2 дозирующих насоса 0 - 10 л/ч;
- 2 электрода с osf-цифровым преобразователем;
- датчик потока;
- измерительная ячейка с цветной LED-подсветкой для отображения сервисной и аварийной информации;
- 2 заборных устройства для канистр с датчиками уровня;
- калибровочные растворы;
- фильтр механической очистки воды;
- вентили подачи химикатов, запорные краны, шланги, крепеж.

Наименование	
Waterfriend 2	3 100 000 810

Запчасти для станций Waterfriend



Наименование	
pH-электрод (транспортировка до -30°C)	2 120 600 703
pH-электрод (транспортировка до -10°C)	2 120 600 700
Redox-электрод (транспортировка до -30°C)	2 120 600 713
Redox-электрод (транспортировка до -10°C)	2 120 600 710
Комплект калибровок pH 4, pH 7, Redox 468 мВ	3 100 000 801
Датчик хлора MRD-3	2 260 401 250
Насос шланговый для станций Waterfriend	2 090 004 805
Шланг для дозирующего насоса	2 211 030 178
Шланг для насосов Waterfriend, без элемента крепления и накидн. гаек	6 506 260 000
Вентиль подачи химикатов ½"	2 120 600 720
Шаровый кран ⅜" для измерительной линии	1 090 102 845
Поддон для канистр 25-30 л	2 055 200 000

Made in Germany

Станция автоматического измерения и дозации Waterfriend 3 для общественных бассейнов

Артикул



Станция pH/ Redox/ хлор WATERFRIEND 3 разработана на основе новейших достижений в области автоматического регулирования процессов дозации химреагентов. Встроенные микроконтроллеры анализируют качество воды и с высокой точностью управляют дозацией дезинфицирующего средства на основе хлора и регулятора уровня pH.

Входящий в комплект поставки вебсервер дает возможность удаленного контроля параметров станции WATERFRIEND 3 через компьютерные проводные и беспроводные сети, интернет и мобильный телефон.

Встроенный датчик потока позволяет определять скорость протекания воды через измерительный блок, обеспечивая надежный контроль дозации, независимо от колебаний давления воды в измерительном блоке.

Сенсорный дисплей с подсветкой обеспечивает хорошо читаемое и интуитивно понятное управление станцией на русском языке.

Регулировка pH может быть настроена как на понижение, так и на повышение. В случае применения трех дозирующих насосов, pH можно регулировать в обоих направлениях или дополнительно дозировать коагулянт. Высококачественные и мощные дозирующие насосы снабжены шаговыми двигателями с регулируемой скоростью. Производительность насосов регулируется в диапазоне от 0 до 10 литров в час, что позволяет станции гибко подстраиваться под конкретные условия функционирования бассейна, зависящие от его типа, размеров, загруженности и т.п.

Электроды имеют dsi-цифровые преобразователи измеряемой величины. Размещенные под электродами RGB-светодиоды отображают интервалы калибровки для каждого электрода. Также светодиоды служат для индикации аварийной информации. Датчик температуры, встроенный в проточную измерительную ячейку, позволяет автоматически учитывать температурную компенсацию регулятора.



Измерительная ячейка с цветной LED-подсветкой

В комплектацию входит:

- блок управления с сенсорным дисплеем;
- веб-сервер для подключения к интернету;
- измерительные ячейки;
- pH и Redox электроды с dsi-цифровым преобразователем;
- датчик хлора;
- 2 дозирующих насоса 0-10 л/час;
- фильтр механической очистки воды;
- датчик потока;
- 2 заборных устройства для канистр с датчиками уровня;
- калибровочные растворы;
- вентили подачи химикатов, запорные краны, шланги, крепеж.



Датчик потока воды



Дозирующий насос

Наименование	
Waterfriend 3, 2 насоса	3 100 000 840
Waterfriend 3, 3 насоса	3 100 000 860



не откалибровано | калибровка через некоторое время | откалибровано

Дозаторы для таблеток

Плавающие дозаторы



Наименование	Артикул
Дозатор плавающий ∅ 17 см	4 290 000 000
Дозатор плавающий ∅ 12.5 см	4 290 100 000

Стационарный дозатор Novum 1 для бассейнов объемом до 60 м³



Дозатор для медленнорастворимых таблеток. Имеет регулятор расхода для поддержания требуемого уровня хлора в бассейне

При монтаже в систему, где до дозатора стоит теплообменник или электронагреватель, необходимо установить на участок между дозатором и нагревателем обратный клапан соответствующего диаметра (см. схему).

Наименование	Вместимость, кг	Подключение	Артикул
Дозатор Novum 1	3.5	внутренняя резьба 1 ½ ''	1 112 900 000

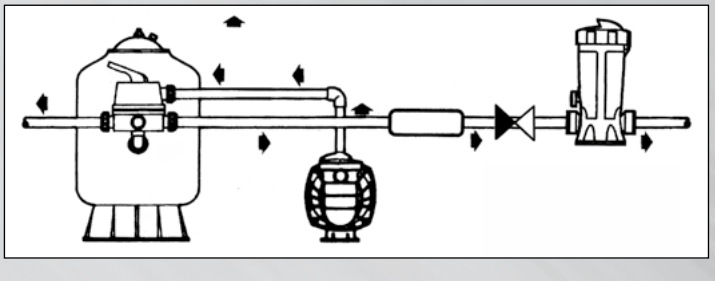

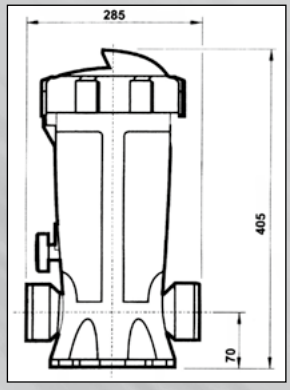

1 112 900 000 A

Средства для ухода за бассейном

Плавательный сезон начинают с основательной очистки бассейнов. Novum предлагает чистящие средства для удаления жестких отложений и грязи. После этого начинается водоподготовка.

Проверка воды в бассейне. Бассейн — это безграничное удовольствие, но для пользования им с гарантией полной безопасности следует регулярно проверять качество воды, а именно, значение pH и концентрацию хлора или кислорода. Мы предлагаем Вам недорогие приборы — индикатор для проверки, а также экспресс-тесты.

Самое важное: регулировка значения pH. При высоком значении pH вода агрессивно действует на кожу, и другие меры ухода частично теряют свое действие. При слишком низком значении pH вода вызывает коррозию металлических элементов бассейна и арматуры. Идеальное значение pH 7.2–7.6. Изменение значения pH легко осуществляется средствами pH-плюс (поднимает pH) и pH-минус (снижает pH) от Novum.

Борьба с водорослями. Водоросли — это растительные микроорганизмы, которые создают питательную среду для бактерий. Для поддержания чистоты бассейна, его необходимо освобождать от водорослей. Средство уничтожения водорослей от Novum эту проблему решит.

Дезинфекция воды. Дезинфекция воды — уничтожение микроорганизмов. Мы предлагаем два способа: хлорирование и дезинфекцию активированным кислородом. Оба способа реализуются путем растворения специальных средств.

Если вода мутная... В воде могут находиться вещества, которые не удается удалить путем простой фильтрации. Для их улавливания в фильтре необходимо предварительно обработать воду коагулянтом.

Вода мутная или зеленая. Эта ситуация может возникнуть при недостаточной фильтрации, интенсивном использовании бассейна или изменении погоды (грозе). Проверьте значение pH и при необходимости отрегулируйте его. Произведите «ударное» хлорирование. При использовании песчаного фильтра следует подать средство против мутности непосредственно перед скиммером (переливом). Вода длительно фильтруется с промежуточной обратной промывкой.

Вода коричневая. Причиной является наличие в ней железа и марганца. Отрегулируете значение pH до 7.2-7.6. Проведите «ударное» хлорирование и подайте перед скиммером средство против мутности. Фильтр также должен длительно работать с промежуточной обратной промывкой.

Неприятный запах хлора. Запах появляется из-за химических соединений хлора с органическими загрязнениями бассейна. Эти соединения не поддаются воздействию дезинфекции и могут привести к изменению pH и воздействиям на глаза и кожу. Проведите «ударное» хлорирование таблетками от Novum. Эти соединения исчезают при появлении в воде активного хлора.

Раздражение глаз и кожи. Причина — неправильное значение pH. Регулируйте его средствами pH плюс или pH минус до значения 7.2-7.6.



Средства для ухода за бассейном

Наборы проверки воды





Наименование	Кол-во замеров, шт.	Артикул
Набор проверки на хлор и pH	20 - pH 20 - хлор	1 516 000 000
Набор проверки на кислород и pH	20 - pH 20 - кислород	1 516 050 000

Комплектующие



Наименование	Кол-во замеров, шт.	
Таблетки Lovibond для проверки наличия хлора (DPD1)	10	6 902 051 000
Таблетки Lovibond для проверки уровня pH (Phenol Red)	10	6 902 041 000
Таблетки Lovibond для проверки наличия активного кислорода (DPD4)	10	6 902 061 000

Фотометр Scuba II



Фотометр - это электронный тестер для измерения содержания в воде бассейна свободного/общего хлора, уровня pH, концентрации стабилизатора (циануровой кислоты) и общей щелочности.

В комплект поставки: 2 элемента AAA, таблетки: свободный хлор - 20 шт., общий хлор - 10 шт, pH - 20 шт, стабилизатор - 10 шт., общая щелочность -10 шт.

Наименование	
Фотометр Scuba II	2 161 000 000

Комплектующие

Наименование	Кол-во замеров, шт.	
Таблетки LOVIBOND для фотометра Scuba II — свободный хлор	10	5 110 620 000
Таблетки LOVIBOND для фотометра Scuba II — свободный хлор+общий хлор	100+100	5 177 110 000
Таблетки LOVIBOND для фотометра Scuba II — уровень pH	10	5 117 720 000
Таблетки LOVIBOND для фотометра Scuba II — стабилизатор (циануровая кислота)	250	5 113 700 000
Таблетки LOVIBOND для фотометра Scuba II — общая щелочность	100	5 132 100 000

Быстрорастворимый стабилизированный хлор Кемохлор Т

Предназначен для обеззараживания воды плавательных бассейнов, кроме бассейнов медицинского назначения, где проводятся лечебные процедуры или требуется вода специального минерального состава.

Быстро и эффективно воздействует на бактерии, грибки и вирусы, а также разрушает органические вещества, вызывающие помутнение и загрязнение воды.

Действующее вещество: трихлоризоциануровая кислота.

Важно: для избежания опасности обесцвечивания отделочных материалов, не бросать таблетки непосредственно в бассейн, а помещать их в плавающий дозатор



Наименование	Упаковка	Артикул
Кемохлор Т, быстрорастворимые таблетки 20 г, Chemoform	1 кг	0 504 101 000
Кемохлор Т, быстрорастворимые таблетки 20 г, Chemoform	5 кг	0 504 105 000

Быстрорастворимый стабилизированный хлор Aqualeon

Предназначен для обеззараживания воды плавательных бассейнов, кроме бассейнов медицинского назначения, где проводятся лечебные процедуры или требуется вода специального минерального состава. Быстро и эффективно воздействует на бактерии, грибки и вирусы, а также разрушает органические вещества, вызывающие помутнение и загрязнение воды.

Действующее вещество: натриевая соль дихлоризоциануровой кислоты

Важно: для избежания опасности обесцвечивания отделочных материалов, не бросать таблетки непосредственно в бассейн, а помещать их в плавающий дозатор



Наименование	Упаковка	Артикул
Быстрый стабилизированный хлор, таблетки 20 г, Aqualeon	1.5 кг	9 110 801 100
Быстрый стабилизированный хлор, таблетки 20 г, Aqualeon	4 кг	9 110 804 100
Быстрый стабилизированный хлор, таблетки 20 г, Aqualeon	25 кг	9 110 825 100

Медленнорастворимый стабилизированный хлор Кемохлор Т - 200

Предназначен для обеззараживания воды плавательных бассейнов объемом более 20 м^3, кроме бассейнов медицинского назначения, где проводятся лечебные процедуры или требуется вода специального минерального состава.

Быстро и эффективно воздействует на бактерии, грибки и вирусы, а также разрушает органические вещества, вызывающие помутнение и загрязнение воды.

Действующее вещество: трихлоризоциануровая кислота.

Важно: для избежания опасности обесцвечивания отделочных материалов, не бросать таблетки непосредственно в бассейн, а помещать их в плавающий дозатор



Наименование	Упаковка	Артикул
Кемохлор Т, медленнорастворимые таблетки 200 г, Chemoform	5 кг	0 505 005 000

Дезинфекция воды

Медленнорастворимый стабилизированный хлор Aqualeon

Предназначен для обеззараживания воды плавательных бассейнов объемом более 20 м3, кроме бассейнов медицинского назначения, предназначенных для лечебных процедур, или с водой специального минерального состава.

Быстро и эффективно воздействует на бактерии, грибки и вирусы, а также разрушает органические вещества, вызывающие помутнение и загрязнение воды.

Действующее вещество: трихлоризоциануровая кислота.

Важно: для избежания опасности обесцвечивания отделочных материалов, не бросать таблетки непосредственно в бассейн, а помещать их в плавающий дозатор



Наименование	Упаковка	Артикул
Медленный стабилизированный хлор, таблетки 200 г, Aqualeon	1 кг	9 110 901 111
Медленный стабилизированный хлор, таблетки 200 г, Aqualeon	5 кг	9 110 900 005
Медленный стабилизированный хлор, таблетки 200 г, Aqualeon	12 кг	9 110 912 100

Быстрорастворимый стабилизированный хлор Кемохлор Т — 65 гранулат

NEW

Предназначен для обеззараживания воды плавательных бассейнов, кроме бассейнов медицинского назначения, где проводятся лечебные процедуры или требуется вода специального минерального состава.

Быстро и эффективно воздействует на бактерии, грибки и вирусы, а также разрушает органические вещества, вызывающие помутнение и загрязнение воды.

Действующее вещество: дихлоризоцианурат-дигидрат натрия

Важно: для избежания опасности обесцвечивания отделочных материалов, не высыпать непосредственно в бассейн, предварительно растворить гранулы в воде в отдельной ёмкости.



Наименование	Упаковка	Артикул
Кемохлор Т-65, гранулат, быстрорастворимый стабилизированный хлор, Chemoform	5 кг	0 501 005 000

Быстрорастворимый стабилизированный хлор Aqualeon гранулат

Предназначен для обеззараживания воды плавательных бассейнов, кроме бассейнов медицинского назначения, где проводятся лечебные процедуры или требуется вода специального минерального состава.

Быстро и эффективно воздействует на бактерии, грибки и вирусы, а также разрушает органические вещества, вызывающие помутнение и загрязнение воды.

Действующее вещество: натриевая соль дихлоризоциануровой кислоты.

Важно: для избежания опасности обесцвечивания отделочных материалов, не высыпать непосредственно в бассейн, предварительно растворить гранулы в воде в отдельной ёмкости.



Наименование	Упаковка	Артикул
Гранулат хлора, Aqualeon	1 кг	9 110 601 100
Гранулат хлора, Aqualeon	5 кг	9 110 605 100

Медленнорастворимый стабилизированный хлор комплексного действия Все-в-одном 200

NEW

Артикул

Предназначен для комплексного обеззараживание воды флокуляции и удаление водорослей в воде плавательных бассейнов объемом более 20 м³, кроме бассейнов медицинского назначения, предназначенных для лечебных процедур, или с водой специального минерального состава.

Быстро и эффективно воздействует на бактерии, грибки и вирусы, а также разрушает органические вещества, вызывающие помутнение и загрязнение воды.

Действующее вещество: трихлоризоциануровая кислота, сульфат алюминия, сульфат меди.

Важно: для избежания опасности обесцвечивания отделочных материалов, не бросать таблетки непосредственно в бассейн, а помещать их в плавающий дозатор



Наименование	Упаковка	Артикул
Медленный стабилизированный хлор комплексного действия Все-в-одном, таблетки 200 г, Chemoform	1 кг	0 507 001 000
Медленный стабилизированный хлор комплексного действия Все-в-одном, таблетки 200 г, Chemoform	5 кг	0 507 005 000

Медленнорастворимый стабилизированный хлор комплексного действия Aqualeon

Предназначен для комплексного обеззараживание воды коагуляции и удаление водорослей в воде плавательных бассейнов объемом более 20 м³, кроме бассейнов медицинского назначения, предназначенных для лечебных процедур, или с водой специального минерального состава.

Быстро и эффективно воздействует на бактерии, грибки и вирусы, а также разрушает органические вещества, вызывающие помутнение и загрязнение воды.

Действующее вещество: трихлоризоциануровая кислота, сульфат алюминия, сульфат меди.

Важно: для избежания опасности обесцвечивания отделочных материалов, не бросать таблетки непосредственно в бассейн, а помещать их в плавающий дозатор



Наименование	Упаковка	Артикул
Медленный стабилизированный хлор комплексного действия, таблетки 200 г, Aqualeon	1 кг	9 110 901 110
Медленный стабилизированный хлор комплексного действия, таблетки 200 г, Aqualeon	5 кг	9 110 901 510

Быстрорастворимый стабилизированный хлор комплексного действия Все-в-одном 20

Предназначен для комплексного обеззараживание воды флокуляции и удаление водорослей в воде плавательных бассейнов объемом более 20 м³, кроме бассейнов медицинского назначения, предназначенных для лечебных процедур, или с водой специального минерального состава.

Быстро и эффективно воздействует на бактерии, грибки и вирусы, а также разрушает органические вещества, вызывающие помутнение и загрязнение воды.

Действующее вещество: трихлоризоциануровая кислота, сульфат алюминия, сульфат меди.

Важно: для избежания опасности обесцвечивания отделочных материалов, не бросать таблетки непосредственно в бассейн, а помещать их в плавающий дозатор



Наименование	Упаковка	Артикул
Быстрый стабилизированный хлор комплексного действия Все-в-одном, таблетки 20 г, Chemoform	1 кг	0 508 001 000
Быстрый стабилизированный хлор комплексного действия Все-в-одном, таблетки 20 г, Chemoform	5 кг	0 508 005 000

Дезинфекция воды

Дезинфектор Aqualeon

предназначен для обеззараживания воды в плавательных бассейнах и аквапарках с помощью дозирующего автоматического устройства

Действующее вещество: гипохлорит натрия менее 14%.



Наименование	Упаковка	Артикул
Дезинфектор, Aqualeon	канистра 26 кг	4 237 011 100
Дезинфектор, Aqualeon	канистра 33 кг	4 237 011 000

Аквабланк O_2

Средство на основе активного кислорода для обеззараживания воды плавательных бассейнов

Важно: для избежания опасности обесцвечивания отделочных материалов, не бросать таблетки непосредственно в бассейн, а помещать их в плавающий дозатор

Действующее вещество: пероксомоносульфат калия







Наименование	Упаковка	Артикул
Аквабланк O_2, таблетки 200 г, для бассейнов более 20 м^3, Chemoform	1 кг	9 110 701 000
Аквабланк O_2, таблетки 200 г, для бассейнов более 20 м^3, Chemoform	5 кг	9 110 705 000
Аквабланк O_2, таблетки 20 г, для бассейнов менее 20 м^3, Chemoform	1 кг	0 595 001 000

Активный кислород

Предназначен для обеззараживания воды плавательных бассейнов с помощью дозирующего автоматического устройства

Действующее вещество: пероксид водорода



Наименование	Упаковка	Артикул
Активный кислород, Chemoform	канистра 22 кг	0 596 022 000

Средства против мутности

Флокфикс

Прессованный флокулянт в картриджах 125 г. предназначен для удаления мутности воды и повышения эффективности песочного фильтра. Растворяется за 12 часов.

Действующее вещество: сульфат алюминия



Наименование	Упаковка	Артикул
Флокфикс, Chemoform	1 кг (8 картриджей)	2 295 292 000

Коагулянт Aqualeon

Коагулянт в таблетках по 25 г. предназначен для удаления мутности воды и повышения эффективности песочного фильтра. Растворяется за 12 часов.

Действующее вещество: сульфат алюминия



Наименование	Упаковка	Артикул
Коагулянт таблетированный, таблетки 25 г, Aqualeon	1.5 кг	0 423 603 000

Коагулянт жидкий Aqualeon

Предназначен для удаления мутности воды и повышения эффективности песочного фильтра.

Действующее вещество: водный раствор полиоксихлорида алюминия



Наименование	Упаковка	Артикул
Коагулянт, Aqualeon	бутыль 1 л	4 280 111 000
Коагулянт, Aqualeon	канистра 25 кг	4 236 025 000
Коагулянт, Aqualeon	канистра 35 кг	4 236 011 000



Регулировка pH

Регулятор pH–минус Aqualeon гранулат

Предназначен для понижения значения pH воды плавательного бассейна.

Действующее вещество: бисульфат натрия, сульфат натрия



Наименование	Упаковка	Артикул
Гранулат pH-минус, Aqualeon	1 кг	9 111 001 100
Гранулат pH-минус, Aqualeon	4 кг	9 111 004 100

Регулятор pH–плюс Aqualeon гранулат

Предназначен для повышения значения pH воды плавательного бассейна.

Действующее вещество: натрия бикарбонат, карбонат натрия



Наименование	Упаковка	Артикул
Гранулат pH-плюс, Aqualeon	1 кг	9 112 101 101

Регулятор pH–минус жидкий Aqualeon

Предназначен для понижения значения pH в плавательных бассейнах и аквапарках с помощью дозирующего автоматического устройства

Действующее вещество: водный раствор неорганической кислоты



Наименование	Упаковка	Артикул
Жидкий pH-минус, Aqualeon	канистра 28 кг	4 234 001 110
Жидкий pH-минус, Aqualeon	канистра 35 кг	4 234 001 100

Регулятор pH–плюс Aqualeon

предназначен для повышения значения pH в плавательных бассейнах и аквапарках с помощью дозирующего автоматического устройства

Действующее вещество: водный раствор неорганической щелочи



Наименование	Упаковка	Артикул
Жидкий pH-плюс, Aqualeon	канистра 35 кг	4 235 001 100

Средство от водорослей Альба Супер К

Предназначено для уничтожения водорослей и предотвращания их образования в плавательных бассейнах и аквапарках. Обладает бактерицидной, фунгицидной и альгицидной активностью, не пенится, не реагирует с хлорными препаратами, устойчив к воздействию тепла и солнечных лучей.

Абсолютно не пенящийся препарат, применимый как для водных аттракционов, так и для гидромассажных ванн, не содержит тяжёлых металлов, pH нейтральный, совместим со всеми хлорными продуктами, обладает длительным эффектом

Действующее вещество: водный раствор полимерной четвертичной аммониевой соли, комплексное соединение меди.



Наименование	Упаковка	Артикул
Средство от водорослей Альба Супер К, Chemoform	1 л	0 610 001 000
Средство от водорослей Альба Супер К, Chemoform	5 л	0 610 005 000

Средство от водорослей Альгицид Aqualeon

Предназначено для уничтожения водорослей и предотвращания их образования в плавательных бассейнах и аквапарках.

Обладает бактерицидной, фунгицидной и альгицидной активностью, не пенится, не реагирует с хлорными препаратами, устойчив к воздействию тепла и солнечных лучей, pH нейтральный.

Действующее вещество: водный раствор полимерной четвертичной аммониевой соли, комплексное соединение меди.



Наименование	Упаковка	Артикул
Альгицид Aqualeon	бутыль 1 л	9 112 502 100
Альгицид Aqualeon	канистра 5 кг	9 112 506 100
Альгицид Aqualeon	канистра 10 кг	9 112 506 200
Альгицид Aqualeon	канистра 35 кг	4 236 011 000

Антихлор Aqualeon

NEW

Предназначен для очистки воды плавательных бассейнов и аквапарков от хлора и хлораминов

Действующее вещество: натрий серноватистокислый (натрия тиосульфат) 5-водный не менее 95 %



Наименование	Упаковка	Артикул
Антихлор Aqualeon, гранулат	1 кг	9 112 501 000
Антихлор Aqualeon, гранулат	5 кг	9 115 505 000

Специальные средства

Флисан

Артикул

Концентрат на основе щелочи для очистки загрязнений, таких как жир, масла, копоть.

Содержит слабопенящиеся тенсиды, обладает высоким проникающим свойством, без содержания опасных для окружающей среды веществ обладает антистатическим действием, что замедляет процесс последующего загрязнения благодаря ингибиторам не реагирует с алюминием.

Приготовленно с использованием 5% анионовых поверхностно-активных веществ, гидроксида натрия, ингибиторов, растворителей, ароматизаторов, вспомогательных веществ.



Наименование	Упаковка	Артикул
Щелочное концентророванное чистящее средство Флисан, Chemoform	Бутыль 1 л	1 109 001 000

Компактал

Чистящие средство на основе кислоты для очистки известковых отложений, ржавчины, а так же других минеральных отложений.

Легко растворяет трудновыводимые загрязнения, концентрат, применять только разбавленнымь, не разъедает хлоркаучуковые краски, синтетические смолы, пластик.

Приготовленно с использованием 10-25 % соляной кислоты, менее 10 % фосфорной кислоты.



Наименование	Упаковка	Артикул
Кислотное концентророванное чистящее средство Компактал, Chemoform	Бутыль 1 л	1 001 001 000

Очиститель ватерлинии щелочной, спрей, Aqualeon

Загущенный малопенящийся щелочной спрей для очистки ватерлинии в бассейнах от жировых отложений, грязи, следов атмосферных осадков, слизистых органических соединений. Подходит для всех типов покрытий бассейнов (плитка, мозаика, ПВХ, пленка).



Наименование	Упаковка	Артикул
Щелочной очиститель ватерлинии, спрей, Aqualeon	0.75 л	9 112 506 500

Очиститель ватерлинии Aqualeon

Чистящие средство (гель) на основе кислоты для очистки известковых отложений, ржавчины, а так же других минеральных отложений

Действующее вещество: водный раствор АПАВ (менее 5 %), соляная кислота (менее 10%), ортофосфорной кислоты (менее 10%) и загустителя



Наименование	Упаковка	Артикул
Кислотный очиститель ватерлинии, гель, Aqualeon	Бутыль 1 л	9 112 506 400

Банисол А

Чистящее средство для очистки облицовочной плитки, пластика, скамеек в парных, бассейнах и быту

Применяется как в разведённом, так и в концентрированном состоянии, а также под высоким давлением



Наименование	Упаковка	Артикул
Чистящее средство для парных и бассейнов Банисол А, Chemoform	Бутыль 1 л	1 001 001 000

Средство VA

Чистящее средство для очистки нержавеющей стали.

Пригоден для нержавеющей стали и хромированных поверхностей, удаляет налёт ржавчины и другие минеральные загрязнения.

Содержит фосфорную кислоту, поверхностно-активные вещества, ингибиторы коррозии, ароматизаторы



Наименование	Упаковка	Артикул
Средство VA для чистки нержавеющей стали, Chemoform	Бутыль 1 л	1 017 001 000

Calzestab Eisenex

Средство препятствующее образованию известковых отложений и отложений металлов. Уничтожает уже имеющиеся налёты извести и металлов при применении колодезной и грунтовых вод.

Содержит: органический комплексообразователь на основе фосфоновой кислоты



Наименование	Упаковка	Артикул
Средство против отложений Calzestab Eisenex, Chemoform	Бутыль 1 л	1 105 001 000

Винтерфит

Зимний консервант против появления водорослей и известняковых образований в бассейне.

Не содержит хлор, pH нейтральный. Существенно облегчает весеннюю подготовку бассейна.

Приготовлен с использованием бензалкониумхлорида (<20%)



Наименование	Упаковка	Артикул
Винтерфит - зимний консервант для бассейнов, Chemoform	Бутыль 1 л	0 702 003 100

Средства для ухода за бассейном

Щетки для очистки

Наименование	Артикул
 Щетка для дна “Мини”	6 036 000 000
 Щетка для дна “Стандарт”	6 034 000 000
 Щетка для дна и стен “Blue Line” NEW	6 966 400 000
 Щетка для дна “Треугольник”	6 032 000 000
 Щетка для дна и стен Jet Vac	6 023 000 000
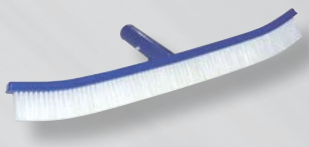 Щетка для стен “Стандарт”	6 030 000 001
 Щетка для чистки “De Luxe” NEW	1 706 050 000
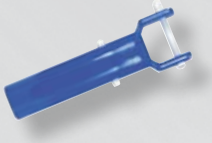 Крепление щетка/штанга	E 603 401 000

Средства для ухода за бассейном

Сачки



Наименование	Артикул
Сачок для удаления грязи с поверхности воды, без штанги	6 041 100 000
Сачок для удаления грязи со дна (каркас пластик), без штанги	9 030 000 000
Сачок для удаления грязи со дна (каркас алюминий), без штанги	4 043 000 000
Сачок для удаления грязи с поверхности воды, со штангой 1.5 м	6 041 200 000

Телескопические штанги из алюминия

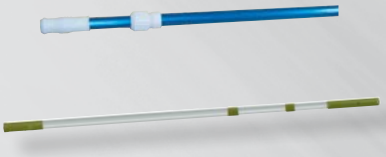

Наименование	Длина, м	Кол-во секций, шт.	Артикул
Штанга телескопическая	1.8-3.4	2	4 040 020 000
Штанга телескопическая	2.4-4.6	2	4 040 010 000
Штанга телескопическая	1.5-4.5	3	6 541 000 000
Штанга телескопическая	2.5-5.0	2	6 551 000 000
Штанга телескопическая	2.5-7.5	3	6 571 000 000

Гофрированные шланги для приборов уборки

Диаметр: 38 мм.



Наименование	Артикул
Шланг с муфтами (продажа кратна 1.5 м), пог. м	4 023 800 000
Шланг с муфтами (продажа кратна 0.78 м) , пог. м	4 023 900 000
Шланг гофр. 38 мм с муфтами в упаковке, бухта 8 м	0 137 800 000
Шланг гофр. 38 мм с муфтами в упаковке, бухта 10 м	0 137 700 000
Шланг гофр. 38 мм с муфтами в упаковке, бухта 12 м	0 137 600 000
Шланг гофр. 38 мм с муфтами в упаковке, бухта 15 м	0 137 500 000
Шланг без муфт, пог. м	6 113 300 000
Шланг без муфт, бухта 30 м	6 113 000 010
Муфта для шланга арт. 6 113 000 000 (для одного шланга необходимо 2 муфты)	6 113 110 000
Наматывающее устройство для шланга (диаметр 500 мм, для 12 м шланга)	6 100 100 000

Термометры



Наименование	Артикул
Термометр Стандарт	4 436 143 000
Термометр «Большой диск» ∅ 19 см	4 046 600 000
Термометр с игрушкой	4 862 000 000

Подводные пылесосы

Пылесос James



В комплектацию входит: погружной насос производительностью 7 м³/час, щетка для очистки дна и стен Jet Vac, мешок для сбора грязи, УЗО, блок включения/выключения.

Наименование	Длина бассейна, м	Артикул
James	до 14	6 054 100 000

Комплектующие

Наименование	Артикул
Штанга телескопическая, 1.5-4.5 м., 3 секции	6 541 000 000
Штанга телескопическая, 2.5-5.0 м., 2 секции	6 551 000 000
Штанга телескопическая, 2.5-7.5 м., 3 секции	6 571 000 000

Запчасти

Наименование	Артикул
Щетка Jet Vac	E 602 300 000
Элемент фильтрующий для пылесоса (мешок)	E 605 400 100

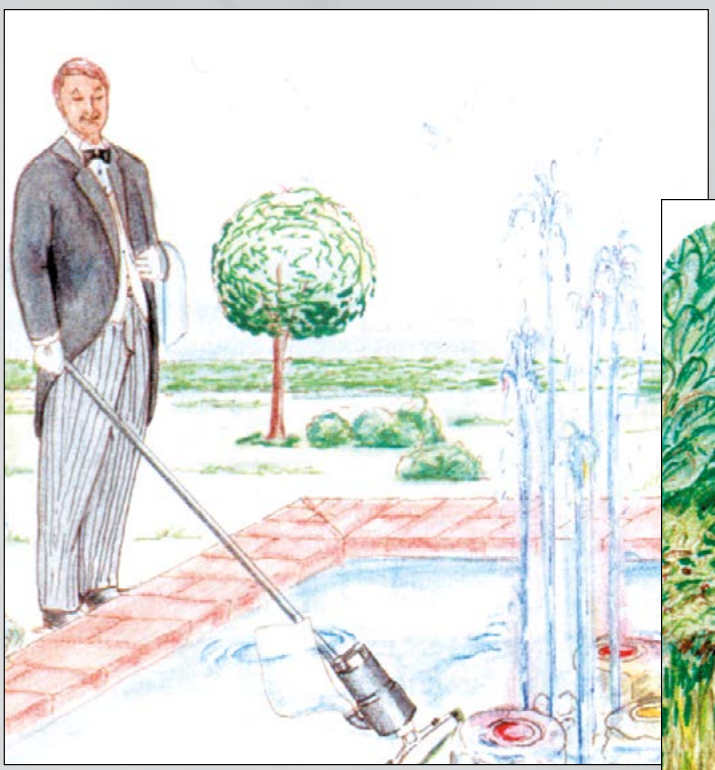

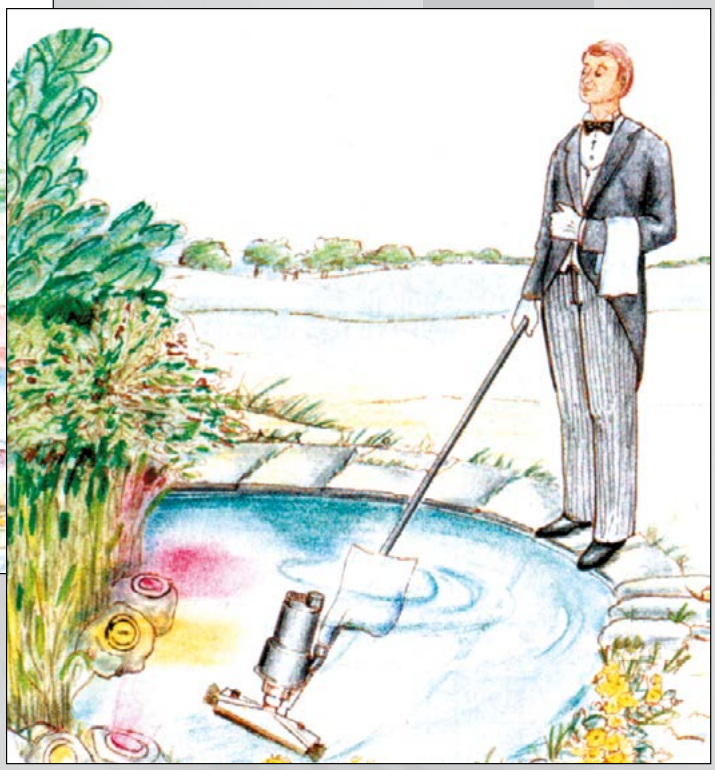

Подводные пылесосы

Пылесос Zodiac MX 9

NEW

Артикул



Пылесос предназначен для очистки дна и стен бассейнов размером до 12 х 6 м со следующими характеристиками:

- любая форма: прямоугольная, овальная, произвольная
- любая геометрия дна: плоское, с различным уклоном
- все типы поверхности/отделки: плитка, пленка, стекловолокно, ПВХ, окрашенный бетон

Пылесос функционирует на основе гидравлического разряжения, создаваемого насосом фильтровальной установки. Подключается при помощи входящего в комплект поставки шланга к скиммеру или специальной дюзе.





- Оптимальная степень очистки создается за счет высокопроизводительной турбины и двух больших всасывающих пропеллеров.
- Гусеницы приводятся в движение колесами увеличенного диаметра для оптимального продвижения и преодоления препятствий.
- Система произвольной навигации X-Drive обеспечивает регулярное изменение направления движения, предотвращает застревание пылесоса и гарантирует очистку максимальной площади поверхности.
- Простое, удобное использование.
- В комплект поставки входит шланг 12 х 1 м, соединительный адаптер и автоматический регулятор

Технические характеристики	
Длина шланга, м	12 х 1
Габариты пылесоса (Д х Ш х В), см	41 х 19 х 22
Вес, кг	3.2
Ширина полосы очистки, см	36
Минимально допустимая производительность фильтровальной установки, $м^3$/час	10-11
Скорость движения, м/мин	8



Наименование	Габаритные размеры бассейнов, м	
Zodiac MX 9	до 12 х 6	**1 521 001 080**





Подводные пылесосы

Пылесосы TornaX™ RT 2100/RT 3200

NEW

Артикул





Автоматические подводные пылесосы TornaX™ являются самыми легкими роботами на рынке. Благодаря их малому весу всего 5,5 кг роботы TornaX максимально удобны в эксплуатации, за счет небольшого веса его переноска не занимает много времени и не требует значительных усилий. При этом их интеллектуальная система перемещения гарантирует движение по всей поверхности бассейна без стороннего контроля, а функция очистки щетками быстро счищают загрязнения с поверхности перед их всасыванием, что гарантирует оптимальную очистку.

Роботы TornaX RT 2100, RT 3200 подходят для бассейнов:

Форма: прямоугольная, овальная, произвольная

Тип дна: плоское, с пологим уклоном и комбинированным уклоном.

Тип поверхности/отделки: плитка, пленка ПВХ, стекловолокно, полипропилен, бассейны из нерж. стали, окрашенный бетон

Зоны очистки: RT 2100 дно, RT 3200 дно и стены



Технические характеристики	
Питающее напряжение эл. сети	100-240 В/50-60 Гц
Питающее напряжение пылесоса	30 В DC
Потребляемая мощность, Вт	100
Количество эл. двигателей	2
Габариты пылесоса (Д x Ш x В), см	37 x 29 x 30
Вес, кг	5.5
Поверхность фильтра, $см^2$	480
Ячейка фильтра, мкм	100
Расчетная ширина полосы очистки, см	17
Объем фильтра/контейнера, л	5
Производительность насоса, $м^3$/час	10



Наименование	Габаритные размеры бассейнов, м	Длина кабеля, м	Артикул
TornaX RT 2100	до 8 x 4	14	9 210 000 000
TornaX RT 3200	до 10 x 5	16.5	9 330 000 000





Подводные пылесосы

Пылесосы Vortex RV 5400/RV 5500/RV 5600

NEW



Артикул

Автоматические подводные пылесосы Vortex первые в мире роботы для очистки бассейнов по принципу циклонического всасывания: создаваемый внутри фильтра сверхмощный вихрь удерживает мусор во взвешенном состоянии, уменьшая, таким образом, засорение фильтра и обеспечивая эффективную очистку.

Роботы Vortex RV 5400, RV 5500, RV 5600 оснащены четырьмя ведущими колесами, обеспечивающими надежное сцепление со стенками бассейна, и адаптируется к любому покрытию, легко преодолевая всевозможные препятствия.

Роботы Vortex RV 5400, RV 5500, RV 5600 оснащены функцией Lift System. Запатентованная технология Lift System обеспечивает простое извлечение робота из бассейна, которое не вызывает трудностей.



Фильтр большого объема 5 л и сверхширокое всасывающее отверстие обеспечивают всасывание и удержание мусора любого размера, гарантируя максимально удобную эксплуатацию.

Кабель роботов Vortex RV оснащен устройством Swivel, позволяющим сократить вероятность запутывания при перемещении робота в бассейне. Этот механизм вращается вокруг своей оси и предотвращает таким образом спутывание кабеля. Робот более эффективно очищает поверхность бассейна, а кабель легко складывается по окончании цикла.

Роботы Vortex RV 5400, RV 5500, RV 5600 подходят для бассейнов:

форма: прямоугольная, овальная, произвольная

тип дна: плоское, с пологим уклоном и комбинированным уклоном.

тип поверхности/отделки: плитка, пленка ПВХ, стекловолокно, полипропилен, бассейны из нерж. стали, окрашенный бетон

зоны очистки: дно, стенки, ватерлиния.

Технические характеристики	
Питающее напряжение эл. сети	220-240 В/50 Гц
Питающее напряжение пылесоса	30 В DC
Потребляемая мощность, Вт	150
Количество эл. двигателей	3
Габариты пылесоса (Д x Ш x В), см	43 x 48 x 27
Вес, кг	9.5
Поверхность фильтра, $см^2$	1 280
Ячейка фильтра, мкм	100
Расчетная ширина полосы очистки, см	27
Объем фильтра/контейнера, л	5
Производительность насоса, $м^3$/час	16

Наименование	Габаритные размеры бассейнов, м	Длина кабеля, м	Артикул
Vortex RV 5400	до 12 x 6	18	5 400 000 000
Vortex RV 5500	до 15 x 7	21	5 500 000 000
Vortex RV 5600	до 20 x 10	25	5 600 000 000





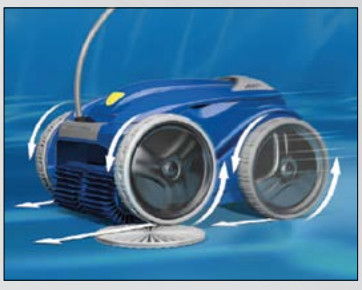

Подводные пылесосы

Пылесосы Dolphin Active

NEW









Maytronics предлагает первоклассную линейку подводных пылесосов для семейных бассейнов серии Dolphin Active обладающих передовыми технологиями очистки, простотой использования и чрезвычайно удобным обслуживанием благодаря верхнему доступу к фильтрующим элементам.

Данная серия роботов для частных бассейнов включает в себя модели, подходящие для бассейнов любых форм и размеров.

Инновационная 3-х щеточная система «Активная чистка» обеспечивает эффективное очищение загрязнений с поверхности и гарантирует оптимальную очистку.

Фильтрующие элементы имеют 2-х уровневую систему фильтрации, задерживая крупный мусор и мелкие частицы пыли, а, благодаря верхнему доступу к фильтрующим элементам, быстро и легко извлекаются для очистки.

Интеллектуальная система сканирования и гироскопическая навигационная система пылесоса Dolphin Active помогает автоматически адаптироваться под размер и форму бассейна, что обеспечивает максимальную эффективность очистки всей площади.

Пылесосы Dolphin Active оснащены механизмом вращения кабеля вокруг своей оси, что предотвращает спутывание кабеля (система Swivel).

В комплектацию входит:

- блок управления со встроенным трансформатором
- площадка для хранения (Smart)
- транспортная тележка (Comfort)
- функция управления со смартфона (доступна только для Comfort*)

*программное обеспечение MyDolphin размещено на сайте производителя maytronics.com

Пылесосы Dolphin Active подходят для бассейнов:

форма: прямоугольная, овальная, произвольная

зоны очистки: дно, стенки, ватерлиния.

Технические характеристики

Характеристика	Smart	Comfort
Питающее напряжение эл. сети	230 В/50 Гц	
Питающее напряжение пылесоса	30 В DC	
Потребляемая мощность, Вт	180	
Вес, кг	9.5	10.0
Ячейка фильтра, мкм	78	
Производительность насоса, м³/час	16	17

Наименование	Длина бассейна, м	Длина кабеля, м	Артикул
Dolphin Smart Active с щетками ПВХ	до 10	18	3 900 547 900
Dolphin Comfort Active с щетками ПВХ	до 12	18	3 900 548 000
Dolphin Comfort Active с щетками Wonderbrush	до 12	18	3 900 547 700





Эффективная очистка щетками



Система навигации CleverClean



Гироскопическая система



Шарнирный соединитель для предотвращения перекручивания кабеля



Очистка дна, стен и ватерлинии

Пылесос Dolphin Dynamic ProX 2 Gyro

Артикул



Профессиональный автоматический подвод-ный пылесос для интенсивной работы в общественных бассейнах длиной до 25 м. Обеспечивает очистку дна, стен и ватерлинии. Усовершенствованная гироскопическая система и система навигации CleverClean дают возможность полной очистки всех поверхностей бассейна.

В комплектацию входит:
- мешок для сбора грязи,
- трансформатор,
- транспортная тележка,
- пульт управления с ДУ.

Технические характеристики	
Питающее напряжение эл. сети	220 В/50 Гц
Питающее напряжение пылесоса	27 В DC
Цикл работы, час	4/6/8
Вес, кг	12
Производительность очистки, м^2/час	225
Скорость движения, м/мин	15
Производительность насоса, м^3/час	17





Эффективная очистка щетками



Очистка дна, стен и ватерлинии



Система навигации CleverClean



Индикатор фильтра





Пульт ДУ

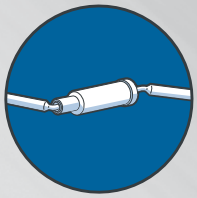

Шарнирный соединитель для предотвращения перекручивания кабеля



Гироскопическая система



Ультратонкая фильтрация

Наименование	Длина бассейна, м	Длина кабеля, м	
Dolphin Dynamic ProX 2 Gyro	до 25	30	7 514 050 000

Комплектующие

Наименование	
Щетка Wonderbrush для пылесоса Dolphin Dynamic ProX 2 Gyro	5 140 800 000
Мешок для пылесоса Dolphin Dynamic ProX 2 Gyro	E 612 180 000



12

Пульты управления режимами фильтрации бассейна 218
Регуляторы уровня 228
Автоматика для компенсационных емкостей 229
Пневмо и пьезоуправление 233
Универсальный дисплей Pool-Display.net 235
Комплектующие для электрощитов 236

Блок управления фильтрацией Novum LC-230



Блок управления фильтрацией позволяет в зависимости от времени включать и выключать 220-вольтный насос фильтровальной установки переменного тока. Установка текущего времени и времени переключения производится в соответствии с прилагаемой инструкцией к управляющему таймеру. Переключатели, расположенные на панели управления позволяют:

— включать и выключать устройство. **Внимание!** При отключении не происходит полного обесточивания!

— устанавливать непрерывный или автоматический режимы работы насоса фильтровальной установки.

Кроме этого, во время работы насоса осуществляется электронное управление нагревательной системой бассейна. В паузах работы насоса управление нагревом автоматически блокируется. С помощью регулятора, расположенного на панели управления, можно установить желаемую температуру воды в бассейне или отключить подогрев полностью.

На панели управления также расположены контрольные индикаторы состояния работы насоса и нагревательной системы.

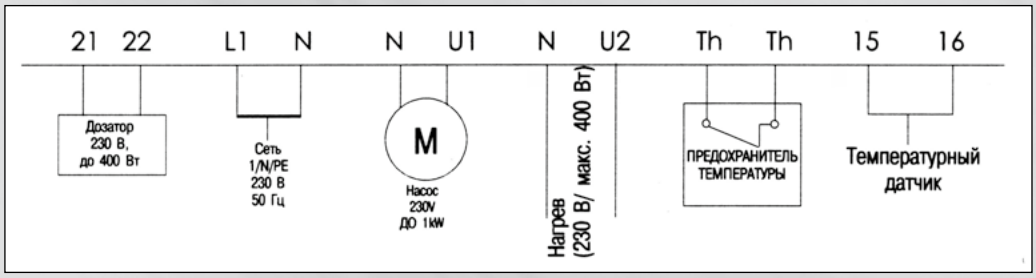

Наименование	Артикул
Novum LC-230	3 002 700 000

Технические характеристики	
Габариты, мм	220 x 219 x 100
Сеть, В x Гц	220 x 50
Потребляемая мощность, Вт	около 1.5
Мощность насоса, кВт	макс. 1.0
Мощность подогрева, кВт	макс. 0.4

Общее потребление тока насосом фильтровальной установки и нагревательным устройством не должно превышать 10А. Сам электронный блок и подключенные к нему насос и нагревательное устройство защищены одним 10-амперным плавким предохранителем. Раздельная защита для насоса и нагревательного устройства не предусмотрена. Защита от короткого замыкания должна обеспечиваться защитными автоматами.

Электронная схема регулирования температуры и датчик температуры согласованы между собой. Если из-за неблагоприятного расположения датчика температуры показания температуры воды в бассейне не совпадает с желаемой, то с помощью встроенного в блок потенциометра эту разницу можно откорректировать. Дополнительно устанавливается разница температур между включением и выключением нагревательного устройства.

Датчик температуры поставляется с кабелем длиной 1 м. В случае необходимости его можно удлинить с помощью экранированного провода (сечение минимум 0.34 мм^2) длиной до 20 м.

Так как точное регулирование температуры возможно только при хорошей теплопередаче между датчиком температуры и водой в бассейне, рекомендуется использовать гильзы ½ '' (арт. 3 200 200 001/ 3 200 200 003) для встраивания в трубопроводную систему бассейна.

Блок управления фильтрацией Pool-Master-230 digital



Блок управления Pool-Master-230 digital позволяет свободно программировать время включения и выключения насоса фильтровальной установки 220 В/50 Гц.

Электронное управление подогревом воды производится лишь одновременно с фильтрацией бассейна. В паузах работы фильтрирующего насоса нагрев автоматически блокируется. На передней панели можно установить желаемую температуру бассейна.

Индикаторы, расположенные на панели управления позволяют контролировать режимы работы фильтровального насоса и нагревательной системы.

Наименование	Артикул
Pool-Master-230 digital	3 100 082 248

Технические характеристики	
Габариты, мм	220 x 219 x 100
Сеть, В x Гц	220 x 50
Потребляемая мощность, Вт	около 1.5
Мощность насоса, кВт	макс. 1.0
Мощность подогрева, кВт	макс. 0.4
Мощность дозатора, кВт	макс. 0.4
Степень защиты от пыли и влаги	IP 40

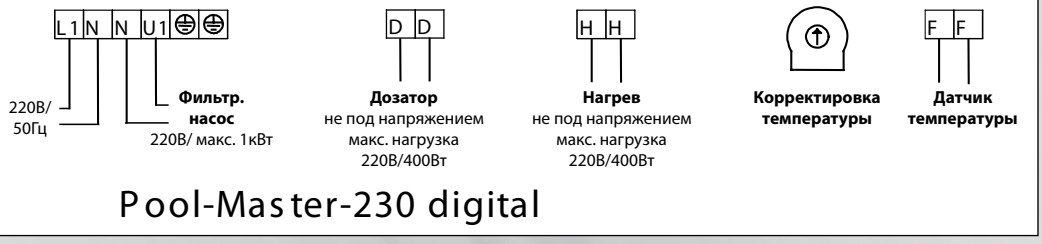

К контактам H-H можно подключать нагрузку 220В/4А. Для управления трехфазными нагревателями 380В необходимо использовать дополнительно внешний контактор.

Для защиты нагревателя от перегрева, можно между клеммами L1 и H на месте перемычки установить датчик наличия воды или устройство тепловой защиты.

Между клеммами D-D внутри блока управления находятся нормально разомкнутые свободные от напряжения контакты реле. Которые можно использовать для управления дозирующей техникой (во время фильтрации эти контакты замкнуты). К этим контактам можно подключать нагрузку 220В/4А.

К клеммам F-F подключается датчик температуры воды в бассейне. Полярность подключения значения не имеет. Датчик температуры поставляется с кабелем длиной 1,5м. В случае необходимости кабель можно удлинить с помощью двухжильного провода (сечение мин. 0.5 мм^2) длиной до 20 метров. Избегать прокладку кабеля датчика вблизи силовых кабелей из-за возможных наводящихся помех.

Так как точное регулирование температуры возможно только при хорошей теплопередаче между датчиком температуры и водой в бассейне, рекомендуется использовать гильзы ½ '' (арт. 3 200 200 001/ 3 200 200 003) для врезки в циркуляционный трубопровод бассейна.

Блок управления фильтрацией Novum PC-230-ES



Блок управления фильтрацией позволяет в зависимости от времени включать и выключать 220-вольтный насос фильтровальной установки переменного тока. Установка текущего времени и времени переключения производится в соответствии с прилагаемой инструкцией к управляющему таймеру. Переключатель, расположенный на панели управления позволяет:

— включать и выключать устройство. **Внимание!** При отключении не происходит полного обесточивания!

— устанавливать непрерывный или автоматический режимы работы насоса фильтровальной установки.

Кроме этого, во время работы насоса осуществляется электронное управление нагревательной системой бассейна. В паузах работы насоса управление нагревом автоматически блокируется. С помощью регулятора, расположенного на панели управления, можно установить желаемую температуру воды в бассейне или отключить подогрев полностью.

На панели управления также расположены контрольные индикаторы состояния работы насоса и нагревательной системы.

Возможность подключения блока управления переливом NR-12-TRS-2 (арт. 3 030 000 020) позволяет автоматически управлять уровнем воды в бассейне. При этом насос фильтровальной установки дополнительно защищен от повреждений, которые могут возникнуть во время работы фильтрующего агрегата без воды. Подключение устройства обратной промывки Eurotronik-10 позволяет расширить управление фильтрацией до автоматически проводимой очистки и промывки фильтрующей системы.

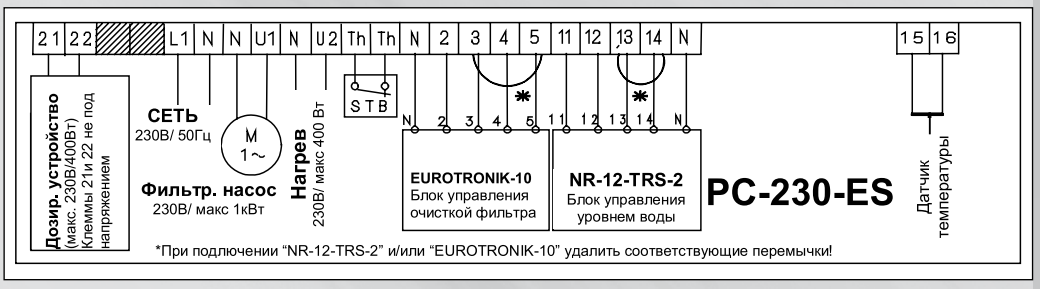

Наименование	Артикул
Novum PC-230-ES	3 002 700 110

Технические характеристики	
Габариты, мм	220 x 219 x 100
Сеть, В x Гц	220 x 50
Потребляемая мощность, Вт	около 1.5
Мощность насоса, кВт	макс. 1.0
Мощность подогрева, кВт	макс. 0.4

Общее потребление тока насосом фильтровальной установки и нагревательным устройством не должно превышать 10А. Сам электронный блок и подключенные к нему насос и нагревательное устройство защищены одним 10-амперным плавким предохранителем. Раздельная защита для насоса и нагревательного устройства не предусмотрена. Защита от короткого замыкания должна обеспечиваться защитными автоматами.

Электронная схема регулирования температуры и датчик температуры согласованы между собой. Если из-за неблагоприятного расположения датчика температуры показания температуры воды в бассейне не совпадает с желаемой, то с помощью встроенного в блок потенциометра эту разницу можно откорректировать. Дополнительно устанавливается разница температур между включением и выключением нагревательного устройства.

Датчик температуры поставляется с кабелем длиной 1 м. В случае необходимости его можно удлинить с помощью экранированного провода (сечение минимум 0.34 мм^2) длиной до 20 м.

Так как точное регулирование температуры возможно только при хорошей теплопередаче между датчиком температуры и водой в бассейне, рекомендуется использовать гильзы ½ '' (арт. 3 200 200 001/ 3 200 200 003) для встраивания в трубопроводную систему бассейна.

Блок управления фильтрацией Novum PC-400-ES

Артикул



Блок управления фильтрацией позволяет в зависимости от времени включать и выключать 380-вольтный трехфазный насос фильтровальной установки переменного тока. Установка времени и циклов фильтрации производится в соответствии с прилагаемой инструкцией к управляющему таймеру. Переключатель, расположенный на панели управления позволяет:

— включать и выключать устройство. **Внимание!** При отключении не происходит полного обесточивания!

— устанавливать непрерывный или автоматический режимы работы насоса фильтровальной установки.

Кроме этого, во время работы насоса осуществляется управление нагревательной системой бассейна при помощи съемного электронного модуля. В паузах работы насоса управление нагревом автоматически блокируется. Возможность подключения устройства тепловой защиты или гидронапорного выключателя позволяет дополнительно защитить нагревательную систему от перегрева. С помощью регулятора расположенного на панели управления можно установить желаемую температуру воды в бассейне или отключить подогрев полностью.

Возможность подключения блока управления переливом NR-12-TRS-2 (арт. 3 030 000 020) позволяет автоматически управлять уровнем воды в бассейне. При этом насос фильтровальной установки дополнительно защищен от повреждений, которые могут возникнуть во время работы фильтрующего агрегата без воды. Подключение устройства обратной промывки Eurotronik-10 позволяет расширить управление фильтрацией до автоматически проводимой очистки и промывки фильтрующей системы.

Имеются клеммы для управления дозирующей техникой или другого дополнительного оборудования. Клеммы, являясь нормально разомкнутыми контактами реле, не находятся под напряжением и их допускается нагружать напряжением до 220 В и мощностью до 400 Вт. Во время цикла фильтрации контакты замкнуты, в паузах разомкнуты.

Индикаторы, расположенные на лицевой панели, позволяют контролировать режимы работы насоса фильтровальной установки и нагревательной системы.

Электродвигатель насоса защищен от перегрузок по току с помощью электроники расположенной на съемном модуле. Величина тока срабатывания бесступенчато устанавливается в диапазоне от 0 до 8 А.

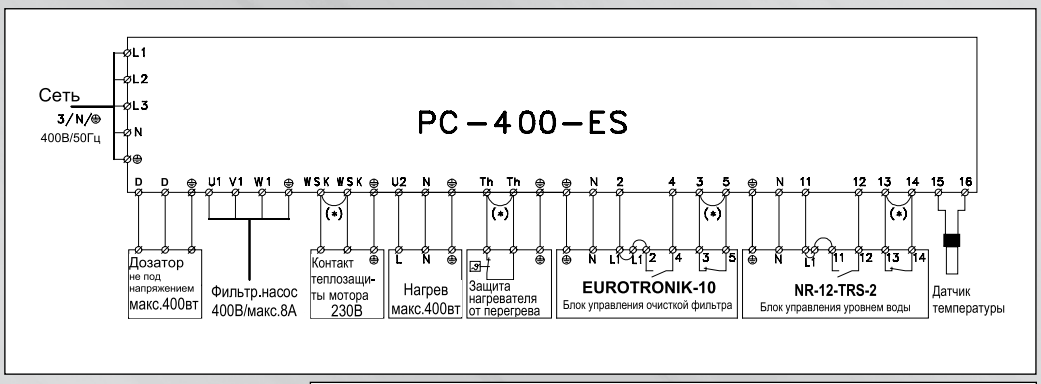

Наименование	
Novum PC-400-ES	3 002 700 105

Технические характеристики	
Габариты, мм	220 x 219 x 100
Сеть, В x Гц	380 x 50
Потребляемая мощность, Вт	около 1.5
Мощность насоса, кВт	макс. 1.0
Мощность подогрева, кВт	макс. 0.4
Мощность дополнительного выхода, кВт	макс. 0.4

Модульная электронная схема регулирования температуры и датчик температуры согласованы между собой. Если из-за неблагоприятного расположения датчика температуры показания температуры воды в бассейне не совпадает с желаемой, то с помощью встроенного в блок потенциометра эту разницу можно откорректировать. Датчик температуры поставляется с кабелем длиной 1.5 м. В случае необходимости его можно удлинить с помощью экранированного провода (сечение минимум 0.34 мм^2) длиной до 20 м.

Так как точное регулирование температуры возможно только при хорошей теплопередаче между датчиком температуры и водой в бассейне, рекомендуется использовать гильзы ½ '' (арт. 3 200 200 001/ 3 200 200 003) для встраивания в трубопроводную систему бассейна.

Блок управления фильтрацией Novum PC-30-Vario



Блок управления фильтрацией воды бассейна PC-30-Vario позволяет программировать время включения и выключения однофазного фильтровального насоса 220В с постоянной или переменной производительностью. Обратная промывка фильтра может производится внешним блоком EUROTRONIK-10, монтируемым на 6-ти позиционном клапане, или штанговыми гидроклапанами, управляемыми непосредственно блоком PC-30-Vario.

Одновременно с фильтрацией бассейна осуществляется управление подогревом воды. В паузах работы фильтровальногоо насоса нагрев автоматически блокируется. На передней панели устройства можно установить желаемую температуру бассейна или отключить подогрев. Для управления нагревателем имеется выход 220 В (клеммы U2 и N) и беспотенциальный выход (сухой контакт) - клеммы 26 и 27.

Подключение датчика температуры солнечного коллектора автоматически активирует солнечный регулятор температуры. Нагрев воды бесплатной солнечной энергией имеет приоритетное значение. В солнечную погоду включается фильтровальный насос вне зависимости от запрограммированного цикла фильтрации. В отсутствии солнца производится автоматическое переключение на нагрев воды от теплообменника.

Солнечный регулятор блока PC-30-Vario предназначен для работы с солнечными абсорбционными коллекторами, через которые непосредственно протекает вода из бассейна. Для других солнечных коллекторов данный блок не подходит.

Температура абсорбера в месте крепления датчика не должна превышать 80°C.

Встроенная защита от замерзания облегчает зимовку бассейна.

Подключение электронного блока NR-12-TRS-2 обеспечивает возможность автоматического управления уровнем воды в бассейне. При этом фильтровальный насос дополнительно защищен от повреждений, которые могут возникнуть из-за работы всухую.

Клеммы 24+25 используются для подключения дозирующей техники или другого дополнительного оборудования во время циклов фильтрации воды.

Клеммы являются нормально разомкнутыми контактами реле, не находятся под напряжением и допускают нагрузку до 3А/ 220В. Во время цикла фильтрации контакты замкнуты, в паузах разомкнуты.

Клеммы WSK предназначены для подключения тепловой защиты насоса, которая может быть встроена в обмотку двигателя. При размыкании контакта WSK, например из-за перегрева насоса, насос будет обесточен, а также будут отключены нагрев и блокирована дозирующая станция. Как только WSK контакты замкнутся, после остывания насоса, на все обесточенные устройства вновь подается напряжение и ручной сброс не требуется. Клеммы WSK находятся под напряжением 220В.

Индикаторы, расположенные на панели управления, позволяют контролировать режимы работы фильтровального насоса и нагревательной системы.

Клеммы 28 и 29 служат для подключения концевого выключателя плавающего покрытия. При разматывании покрытия (контакты 28, 29 замкнуты) бассейн автоматически перейдет в эко-режим.

В комплектацию входит датчик температуры ∅ 10 мм с кабелем 1.5 м.

Наименование	Артикул
Novum PC-250	3 100 000 535

Технические характеристики		
Габариты, мм	220 x 220 x 100	
Сеть, В x Гц	220 x 50	
Потребляемая мощность, Вт	около 5 (зависит от режима)	
Коммутируемая мощность	Насос	макс. 8А / 1,0 кВт (3 фазы)
	Подогрев	макс. 3А / 0,4 кВт (1 фаза)
	Дозатор	макс. 3А / 0,4 кВт (1 фаза)
Степень защиты корпуса	IP 40	
Температура окружающей среды	0-40°C	
Влажность воздуха	0-80% без образования конденсата	

Устройство управления фильтрацией Euromatik 2000

Артикул





Блоки управлением фильтрацией, уровнем воды, автоматической промывкой — в одном комплекте.

Euromatik 2000 позволяет произвольно программировать время включения и выключения насоса фильтровальной установки с трехфазным (380 В) или однофазным (220 В) электродвигателем переменного тока.

Одновременно с фильтрацией бассейна производится электронное управление подогревом воды. В паузах работы насоса нагрев автоматически блокируется. На передней панели можно установить желаемую температуру бассейна или вообще отключить подогрев. Для управления нагревателем предусмотрены свободные от напряжения контакты реле.

Возможность подключения либо 5 электродов при использовании в переливном бассейне либо минипоплавка в скиммерном бассейне (электроды и минипоплавок не входят в комплект поставки). При этом насос фильтровальной установки дополнительно защищен от повреждений, которые могут возникнуть во время работы фильтрующего агрегата без воды.



Панель управления выносная, закладная



Панель управления выносная, накладная



Сервопривод для Euromatik

В комплектацию входит:

- блок управления с сенсорными кнопками;
- сервопривод 24 В с соединительным кабелем;
- датчик температуры с кабелем 1,5 м;

Имеются клеммы для соединения режима фильтрации и режима открытия профильного покрытия бассейна. Часть функций блока (регулировки температуры воды, времени фильтрации, обратной промывки, сигнал о неисправности) может быть продублирована на выносной панели (поставляется отдельно).

В устройство встроена электронная защита двигателя фильтровального насоса (0-8 А). Пульт можно использовать для насосов 220/380 В.

Температура устанавливается в диапазоне 0-40° С.

В устройстве имеется счетчик рабочих часов/промывок/аварийных режимов.

Наименование	
Euromatik 2000	3 105 500 200

Технические характеристики	
Габариты, мм	325 x 280 x 160
Сеть, В x Гц	380 x 50
Потребляемая мощность, Вт	около 15.0
Мощность насоса, кВт	макс. 3.0
Мощность подогрева, кВт	макс. 0.4
Мощность дополнительного выхода, кВт	макс. 0.4

При необходимости кабель датчика температуры можно удлинить с помощью двухжильного провода мин. 0.5 мм^2 длиной до 20 м. Для монтажа датчика температуры в трубопроводную систему рекомендуется использовать гильзы ½'', арт. 3 200 200 001, 3 200 200 003.

Комплектующие



3 030 000 012



2 716 090 005

Наименование	
Панель управления выносная, закладная	3 100 000 420
Панель управления выносная, накладная	3 100 000 410
Euromatik 2000 без привода	3 105 500 167
Сервопривод для Euromatik	3 105 500 161
Электрод EL1	0 0ID 512 500
Кабель для электродов (цена за 1 м пог.)	0 0ID 824 000
Комплект из 5 электродов с кабелями по 3 м и держателем	3 030 000 012
Датчик уровня для OmniTronic и SNR-1609, длина кабеля 10 м (без шины для крепления)	2 716 090 005
Шина для датчика уровня OmniTronic и регулятора уровня SNR-1609	2 716 090 012
Переходник для клапанов Astral 2''	1 200 299 200
Датчик давления, настройка 0 — 1.5 бар, подключение 1/4" HP	2 606 402 087



Блок управления бассейном PC-45 Exclusiv

NEW

PC-45 Exclusiv подходит для управления фильтрационным насосом с регулируемой производительность, а также для обычных насосов 230В и 400В.

В сочетании с блоком расширения «Filter-Control plus» можно управлять дополнительной системой фильтрации, включая и обратную промывку.

Встроенный веб-сервер с LAN интерфейсом позволяет подключаться к интернету, системе управления зданием и к компьютерной сети.

В ЭКО-режиме можно снизить уровень воды с помощью клапана донного слива, снизить скорость насоса с частотным управлением, а также снизить температуру воды. Этот режим можно активировать часовым реле, вручную - нажатием кнопки или автоматически - с помощью концевого датчика наплывного покрытия.

Встроенный регулятор уровня воды подходит как для переливных, так и для скиммерных бассейнов. Сюда также входит защитный таймер с принудительным отключением электромагнитного клапана.

Датчик температуры с кабелем 1,5м входит в поставку.

При подключении osf датчика температуры solar возможен нагрев воды солнечным коллектором.

Блок управления имеет как беспотенциальные клеммы, так и клеммы 230 В для нагрева и дезинфекции воды. При наличии osf датчика температуры воздуха возможно включение функции защиты от замерзания.

В блок интегрирована электронная защита мотора и функция управления обратной промывкой фильтра с помощью гидроклапанов. Кроме того, возможно подключение внешнего сервопривода EUROTRONIK-10 для проведения обратной промывки фильтра с помощью 6-ти позиционого клапана.



Дополнительный блок управления системой фильтрации FC plus для PC-45 Exclusiv

NEW

FC plus позволяет управлять дополнительной системой фильтрации. Блок имеет все необходимые возможности для подключения практически любого фильтрационного насоса. Он подходит как для управления фильтрационными насосами с регулируемой производительность, так и для нерегулируемых насосов 230В и 400В.

В блок встроена функция промывки фильтра двумя гидроклапанами (обратная и чистовая промывки). Кроме того, возможно подключение внешнего сервопривода EUROTRONIK-10 для проведения обратной промывки фильтра с помощью 6-ти позиционного клапана.

Конфигурация всей системы и настройка всех параметров выполняются исключительно на блоке PC-45 exclusiv. Этот блок является центральным управляющим блоком и позволяет программировать циклы работы фильтрационного насоса, время проведения обратной промывки.

FC plus подключается к блоку PC-45 Exclusiv с помощью стандартного сетевого LAN (RJ-45) кабелея. Оба - устройства обмениваются данными по локальной сети.

Возможности подключения

Технические характеристики	PC-45 Exclusiv	FC plus
Фильтровальный насос 220В, 380В или с переменной производительностью.	•	•
Интернет (LAN разъем)	•	•
Плавающее покрытие	•	
Нагрев 220В/ сухие контакты	•	
3 датчика температуры	•	
Дозирующая техника 220В/ сухие контакты	•	
24В сервопривод 6-ти позиционного клапана	•	•
Гидроклапан обратной промывки	•	•
Гидроклапан чистовой промывки	•	•
Датчик давления	•	•
Сервопривод для солнечного коллектора	•	
Датчики уровня воды	•	
Электромагнитный клапан	•	
Аварийная сигнализация	•	•
Удаленное управление фильтрацией	•	•
Датчик протока	•	•

Наименование	Артикул
Блок управления бассейном PC-45 Exclusiv	3 100 000 580
Дополнительный блок управления системой фильтрации FC plus для PC-45	3 100 100 001

Технический характеристики

Характеристика	PC-45 Exclusiv	FC plus
Габариты, мм	300 x 285 x 85	220 x 220 x 100
Сеть, В x Гц	220/380 x 50	220/380 x 50
Класс защиты	IP 40	
Коммутируемая мощность насоса	макс. 8A AC3	
Коммутируемая мощность нагревателя	макс. 3A	–
Влажность воздуха	0-95% без образования конденсата	

Комплектующие



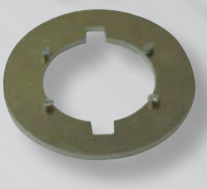









Наименование	Артикул
Eurotronik 10 без клапана, для клапанов 1 ½" и 2"	3 104 882 201
Переходник для клапана Astral 2" / для Eurotronik 10/20	1 200 299 200
Электрод EL 1, для регуляторов уровня и блоков управления переливного бассейна, без кабеля	0 0ID 512 500
Электродный кабель 1 x 1,5 мм^2	0 0ID 824 000
Комплект из 5 электродов V2A с кабелями по 3 м и держателем	3 030 000 012
Датчик уровня (минипоплавок) для OmniTronic и SNR-1609, длина кабеля 10 м (без шины для крепления)	2 716 090 005
Шина для датчика уровня (минипоплавка) OmniTronic и регулятора уровня SNR-1609	2 716 090 012
Датчик давления для клапана OmniTronic, Eurotronik, EUROMATIK, настройка 0,5-1,5 бар, 1¼" HP	2 606 402 087
Электронный цифровой датчик температуры и влажности воздуха “Klima 2“, длина кабеля 10 м	3 110 000 068
Реле протока Novum (Caleffi серия 626), 220В, HP 1‘‘, для труб 1-8‘‘	9 009 514 000



Многофункциональный блок управления EUROMATIK.net

EUROMATIK.net — это устройство из серии Euromatik, обеспечивающее возможность управления различными элементами оборудования бассейна через локальную сеть или интернет. В EUROMATIK.net реализованы новейшие достижения техники автоматического регулирования.

Встроенный веб-сервер позволяет легко подключиться к сети для удобного и надежного управление бассейном практически из любой точки мира при помощи компьютера, планшета или смартфона.

Многоуровневая система паролей обеспечивает владельцу бассейна надежную защиту его высококачественного оборудования. В случаях возникновения неполадок, EUROMATIK.net автоматически создаст отчет о текущем состоянии бассейна и отправит его по e-mail владельцу бассейна.

Блок управления также сохраняет протокол работы, который можно просмотреть непосредственно на дисплее устройства или через интернет. Этот протокол имеет обычный текстовый формат, позволяющий анализировать и обрабатывать его на ПК.

EUROMATIK.net снабжен сенсорным экраном, с помощью которого на месте производится его индивидуальная настройка и конфигурация. Например, фильтровальная установка может работать с одним насосом, двумя насосами или с насосом с переменной производительностью. Соответственно, циркуляционный расход будет различным в режиме фильтрации, в ЭКО-режиме и при проведении обратной промывки. Для экономии энергии можно индивидуально настроить ЭКО-режим, выбрав производительность насоса, температуру воды.

Еще одной особенностью EUROMATIK.net является внешняя панель управления для настенного монтажа с сенсорным экраном. Наряду со встроенной системой регулирования уровня воды, которая может работать как в скиммерных, так и в переливных бассейнах, имеется также функция управления обратной промывкой для 6-ти позиционных и гидравлических клапанов. В функции EUROMATIK.net включены также управление плавающим покрытием бассейна, защита от замерзания, нагрев воды солнечным коллектором, тепловыми насосом и многое другое.

Те владельцы басейнов, кто имеет EUROMATIK.net и станцию дозирования WATERFRIEND MRD-3 с интернет-поддержкой, могут реализовать удобный интернет-портал, позволяющий одновременно в одном окне отображать веб-страницы обоих устройств.

Встроенный -bus интерфейс открывает возможность связывать EUROMATIK.net с другими устройствами управления. Так с помощью Colour control можно программировать и управлять цветными DMX прожекторами непосредственно с внешней панели управления.

Оснащение

- Веб-сервер и подключение к интернету
- Автоматическая рассылка электронных писем
- Подключение для фильтровальных насосов 230В и 380В
- Подключение для насоса с переменной производительностью.
- Электронная защита мотора 0 – 8 А
- Сенсорный экран
- Интерфейс RS-485
- Конфигурируемые функции
- Выключатель плавающего покрытия
- Сохранение протокола работы в текстовом формате
- Сохранение графика изменений
- Электронный регулятор температуры
- Датчик температуры воды в бассейне
- Управление солнечным коллектором (при наличии датчика температуры воды в коллекторе)
- Управление тепловым насосом
- Функция защиты от замерзания
- Возможность подключения внешней панели управления с сенсорным экраном
- Свободный для использования выход 230В
- Большой клеммный отсек







2 120 700 520



Сервопривод для Euromatik



0 0ID 512 500



3 030 000 012



2 716 090 005

Возможности для подключения

- Фильтровальный насос 220В, 380В или с переменной производительностью.
- Клапан энергосбережения
- Интернет (LAN разъем)
- osf-Bus (RS-485)
- Плавающее покрытие
- Нагрев 220В/ сухие контакты
- Тепловой насос
- 3 датчика температуры
- Дозирующая техника 220В/ сухие контакты
- 24В сервопривод 6-ти позиционного клапана
- Гидроклапан обратной промывки
- Гидроклапан чистовой промывки
- Датчик давления
- Сервопривод для солнечного коллектора
- Датчики уровня воды
- Электромагнитный клапан
- Внешняя панель управления
- Аварийная сигнализация
- Удаленное управление фильтрацией
- Датчик протока
- Освещение

Наименование	Артикул
EUROMATIK.net	3 105 500 400

Технические характеристики	
Габариты, мм	364 x 329 x 131
Сеть, В x Гц	230/380 x 50
Класс защиты	IP 22
Управление насосом	макс. 8А / 380В
Датчик уровня	12В
Сервопривод	24В
Карта памяти	microSD

Комплектующие

Наименование	Артикул
Панель управления выносная, закладная	2 120 700 520
Сервопривод для Euromatik	3 105 500 161
Соединительный кабель EUROMATIK для подключения привода, 3 м	2 021 600 420
Электрод EL1	0 0ID 512 500
Кабель для электродов (цена за 1 м пог.)	0 0ID 824 000
Комплект из 5 электродов с кабелями по 3 м и держателем	3 030 000 012
Датчик уровня для OmniTronic и SNR-1609, длина кабеля 10 м (без шины для крепления)	2 716 090 005
Шина для датчика уровня OmniTronic и регулятора уровня SNR-1609	2 716 090 012
Датчик давления, настройка 0 — 1.5 бар, подключение 1/4" HP	2 606 402 087
Переходник для клапанов Astral 2''	1 200 299 200

Регуляторы уровня разработаны с использованием современной микропроцессорной техники.

В комплектацию входит: электронный блок управления, датчик уровня.

Электромагнитный клапан приобретается отдельно.

Регулятор уровня с емкостным датчиком Novum Skimmerregler



Полностью герметичный датчик уровня воды не вызывает образования электролита в воде. Кабель датчика можно удлинять до 10 м с помощью 4-жильного экранированного кабеля. Микропроцессор управляет задержками на срабатывание и отключение магнитного клапана. Благодаря этому волнообразные колебания поверхности воды не приводят к частому срабатыванию клапана. Датчик уровня работает от безопасно малого напряжения.

Датчик вертикально приклеивается к внутренней стороне резервуара для воды. Точка переключения находится в середине датчика.

Наименование	Артикул
Регулятор уровня воды Skimmerregler с датчиком и кабелем 3 м	3 130 000 071
Регулятор уровня воды Skimmerregler с датчиком и кабелем 10 м	3 130 000 079

Регулятор уровня с минипоплавком Novum SNR-1609



Водонепроницаемый поплавковый минипереключатель не вызывает образования электролита в воде. Кабель переключателя можно удлинять экранированным проводом (2 x 0.75 мм^2) до 100 м без необходимости согласования с электроникой. Микропроцессор управляет задержками на срабатывание и отключение магнитного клапана. Благодаря этому волнообразные колебания поверхности воды не приводят к частому срабатыванию клапана. Поплавковый переключатель работает от безопасно малого напряжения.

Поплавковый минипереключатель монтируется на передвижном уголке, который прикручивается к крепежной планке перпендикулярно закрепленной к стенке скиммера бассейна на желаемой высоте. Перемещая уголок вдоль крепежной планки, можно в некоторых пределах более точно выставить необходимый уровень воды

Наименование	Артикул
Электронный регулятор уровня воды SNR-1609 с поплавком и кабелем 5 м	3 130 060 051
Электронный регулятор уровня воды SNR-1609 с поплавком и кабелем 15 м	3 130 060 063

Технические характеристики

	Skimmerregler	SNR-1609
Блок управления		
Габариты, мм	140 x 125 x 80	140 x 125 x 80
Сеть, В x Гц	220 x 50	220 x 50
Потребляемая мощность, Вт	1.5	1.5
Мощность магнитного клапана, кВт	макс. 1.1	макс. 1.1
Задержка включения клапана, с	16	16
Задержка отключения клапана, с	16	16
Датчик уровня воды		
Габариты (∅ x длина), мм	20 x 50	25 x 56
Длина кабеля, м	3	5
Рабочее напряжение, В	12	12

Запчасти

Наименование	Артикул
Минипоплавок для регулятора уровня SNR-1609, длина кабеля 5 м	2 716 090 005
Датчик “SK-1” для регулятора уровня Novum Skimmerregler, длина кабеля 3 м	3 130 000 036
Шина для датчика уровня OmniTronic и регулятора уровня SNR-1609	2 716 090 012

Блок управления переливом NR-12-TRS-2



Блок управления NR-12-TRS-2 предназначен для контроля уровня воды в бассейнах и гидромассажных ваннах с переливным каналом. Также, данный блок управления обеспечивает защиту от сухого хода и принудительное включение насоса фильтровальной установки.

Для определения уровня воды в переливной бак помещаются 5 электродов из нержавеющей стали и подключаются к контроллеру. Электроды имеют провода разного цвета и поставляются в двух модификациях - из нержавеющей стали AISI 304 и AISI 316.

Кроме этого, NR-12-TRS-2 обеспечивает защиту от переполнения с сообщением о неисправности и имеет возможность ограничения по времени защиты от сухого хода и принудительного включения.

Наименование	Артикул
NR-12-TRS-2	3 030 000 020

Технические характеристики

Блок управления	
Габариты, мм	220 x 219 x 100
Сеть, В x Гц	230 x 50
Потребляемая мощность, Вт	Около 7
Мощность электромагнитного клапана, кВт	макс. 1.1 (3 фазы)
Степень защиты корпуса	IP 40
Погружные электроды	
Габариты, мм	∅ 24 x 134
Длина кабеля, м	3
Рабочее напряжение, В	12



Блок управления переливом NR-12-TRS-3



Блок управления NR-12-TRS-3 с графическим индикатором предназначен для контроля уровня воды в бассейнах и гидромассажных ваннах с переливным каналом. Также, данный блок управления обеспечивает защиту от сухого хода и принудительное включение насоса фильтровальной установки.

Для определения уровня воды в переливной бак помещаются 6 электродов из нержавеющей стали и подключаются к контроллеру. Электроды имеют провода разного цвета и поставляются в двух модификациях - из нержавеющей стали AISI 304 и AISI 316.

Кроме этого, NR-12-TRS-3 обеспечивает защиту от переполнения с сообщением о неисправности и имеет возможность ограничения по времени защиты от сухого хода и принудительного включения.

Наименование	Артикул
NR-12-TRS-3	3 030 000 023

Технические характеристики

Блок управления	
Габариты, мм	220 x 219 x 100
Сеть, В x Гц	230 x 50
Потребляемая мощность, Вт	Около 7
Мощность электромагнитного клапана, кВт	макс. 1.1 (3 фазы)
Степень защиты корпуса	IP 40
Погружные электроды	
Габариты, мм	∅ 24 x 134
Длина кабеля, м	3
Рабочее напряжение, В	12

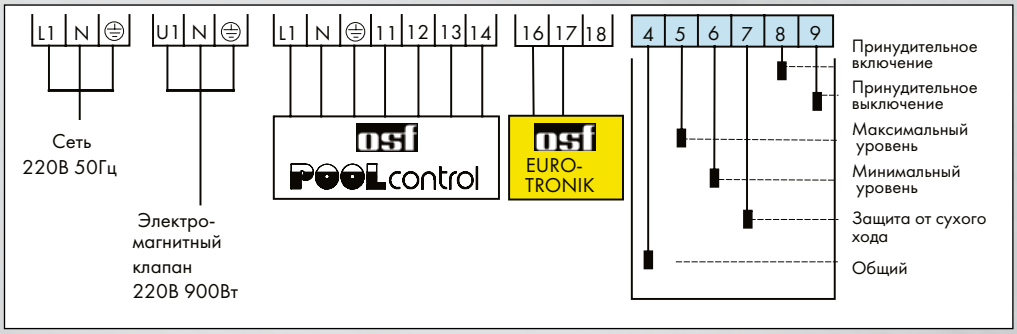

Регуляторы уровня

Комплектующие





Наименование	Артикул
Комплект из 5 электродов с кабелем по 3 м, для NR-12-TRS-2	3 030 000 012
Комплект из 6 электродов с кабелем по 3 м , для NR-12-TRS-3, материал электрода – нерж. сталь V2A	3 030 000 009
Комплект из 6 электродов с кабелем по 3 м , для NR-12-TRS-3, материал электрода – нерж. сталь V4A	3 030 000 019
Электрод EL 1	0 0ID 512 500
Кабель для электродов (цена за 1 м пог.)	0 0ID 824 000



Клапан электромагнитный нормально закрытый Novum ½ '', 220В	9 502 453 000
Клапан электромагнитный нормально закрытый Novum ¾ '', 220В	9 502 454 000
Клапан электромагнитный нормально закрытый Novum 1 '', 220В	9 502 455 000
Кран шаровый с электроприводом ¾ '' ВР	9 008 320 000
Кран шаровый с электроприводом 1'' ВР	9 008 321 000

Регуляторы температуры

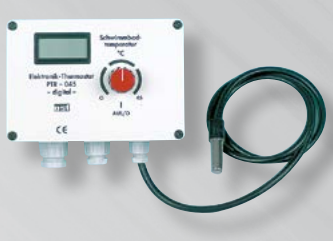

Наименование	Регулировка, град.	
Novum PTR-045 Digital (с ЖК-дисплеем)	0–45	3 182 600 002

Технические характеристики	
Габариты, мм	140 x 125 x 85
Сеть, В x Вт	220 x 1.5
Мощность подключаемого устройства, кВт	макс. 2.2

Кабель датчика температуры можно удлинить экранированным проводом (2 x 0.75 мм^2) до 10 м.

Встроенный потенциометр позволят производить температурную коррекцию.

Специальным регулятором можно установить разницу температур (гистерезис) между включением и отключением нагревательного устройства, что позволяет избежать неоправданно частых включений.



Наименование	Регулировка, град.	Сеть, В x кВт	
RT-820M	-20 –130	220 x 2.0	3 182 600 010

Максимальная мощность подключаемого устройства, 2.0 кВт.

Функциональные особенности RT-820M

- выбор режима работы – нагрев или охлаждение;
- коррекция показаний датчика 9^{0}C;
- аварийная индикация повышения/понижения температуры на 5^{0}C свыше установленной;
- Установка величины гистерезиса 1–30 ^{0}C;
- контроль исправности датчика, индикация кода ошибки на табло.

Все настройки установленные потребителем, сохраняются в энергонезависимой памяти, и не сбрасываются в случае отключения питания.

Комплектующие



Наименование	
Гильза ½ ''НР для датчика температуры, хромированная латунь	3 200 200 001
Гильза ½ ''НР для датчика температуры, нерж. сталь AISI 304	3 200 200 003

Пневмокнопки



Наименование	Материал корпуса/рамки	Артикул
Пневмокнопка с накидной гайкой	пластик/пластик белого цвета	P W01 111 000
Пневмокнопка с накидной гайкой	пластик/хромированный пластик	P C01 111 000
Пневмокнопка с накидной гайкой	пластик/хромированная бронза	C 011 130 000

Пневмокнопки с закладным корпусом



Наименование	Пневмошланг	Материал корпуса/рамки	Артикул
Пневмокнопка с закладным корпусом, цвет кнопки красный	5 м	бронза/нерж. сталь AISI 316	B 701 012 000
Пневмокнопка с закладным корпусом, фланцем и уплотнениями, цвет кнопки красный	5 м	бронза/нерж. сталь AISI 316	B 701 022 000
Пневмокнопка без закладного корпуса, цвет кнопки красный	5 м	—/нерж. сталь AISI 316	B 871 202 000
Закладной корпус для пневмо и пьезокнопок	—	бронза	B 871 005 000
Комплект фланца и уплотнения для арт. B 871 005 000	—	нерж. сталь AISI 316	B 871 255 000
Уплотнение запасное для арт. B 871 255 000	—	—	5 130 470 000

Пневмоплата

Состоит из пневмокнопки и 2-х регуляторов расхода воздуха. Используется для установок с одним двигателем и 2-мя точками массажа с подсосом воздуха (например, установка Combi Whirl 2). Возможна установка пневмоплаты и на большее число потребителей. Подключения закладного корпуса пневмоплаты: наружная резьба 5/16'' — 1 шт. (для пневмошланга); внутренняя резьба 3/4'' — 2 шт. (для подключения линий подсоса воздуха).

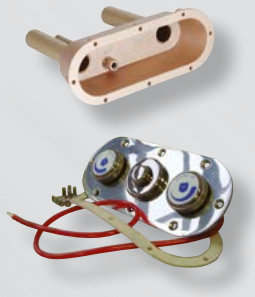

Наименование	Пневмошланг	Артикул
Закладная для пневмоплаты	—	B 870 105 000
Пневмоплата с пневмокнопкой и 2 регуляторами подачи воздуха	1 м	B 870 205 000

Комплектующие

Наименование	Артикул
Пневмошланг 3 мм, синий (цена за 1 м пог.)	1 210 909 100
Пневмошланг 4 мм, красный (цена за 1 м пог.)	8 400 041 500

Запчасти



Наименование	Артикул
Диафрагма для пневмокнопок арт. P W01 111 000 и C 011 130 000	Z 011 100 000
Мембрана пневмокнопки Fitstar	5 111 020 000

Пневмовыключатели







Наименование	Кол-во выходов, шт.	Допустимая нагрузка, В х кВт	Встроенный таймер отключения	Защита двигателя, А	Артикул
Пневмовыключатель	1	220 x 3.6	—	—	2 307 001 A00
Пневмовыключатель	2	220 x 3.6 (2.7 на один канал)	—	—	2 307 002 A00
Пневмовыключатель Novum PN-220 *	1	220 x 1.1	—	—	3 020 000 000
Пневмовыключатель Novum PN-220-N *	1	220 x 1.1	2 – 15 мин	—	3 020 100 000
Пневмовыключатель Novum PN-220-3 *	1	220 x 3.0	—	—	3 020 900 000
Пневмовыключатель Novum PN-400/230-N *	1	380 x 5.5	0 – 25 мин	0 – 8.0	3 020 100 200
Пневмовыключатель *	1	380 x 2.6	—	5.5 – 8.5	B 732 206 000
Пневмовыключатель *	1	380 x 5.5	—	10.0 –16.0	B 733 555 000

* имеется функция настройки давления включения/отключения блока для различных моделей пневмокнопок и длины шланга.

Пьезокнопки

Универсальные кнопки для безопасного включения водных аттракционов.



Наименование	Артикул
Пьезокнопка Fitstar без закладного корпуса, кабель 5 м	8 716 020 000
Пьезокнопка со светодиодной индикацией, без закладного корпуса, кабель 5 м	2 091 005 152
Пьезокнопка со светодиодной индикацией OSF, без закладного корпуса,кабель 1,5 м	2 081 005 152
Закладной корпус для пневмо и пьезокнопок	B 871 005 000
Комплект фланца и уплотнений для арт. B 871 005 000	B 871 255 000

NEW

Блоки управления для пьезокнопок



Наименование	Допустимая нагрузка, В х кВт	Артикул
Блок управления для пьезо и сенсорных кнопок Fitstar	380 x 2.6	7 336 550 000
Блок управления для пьезо и сенсорных кнопок Fitstar	380 x 5.5	7 336 450 000
Блок управления для пьезокнопок с таймером отключения 0-25 мин	380/230 В (0–8 А)	3 190 500 685

Кнопки электронного управления



Наименование	Символ	Материал рамки	Артикул
Кнопка электронного управления.	струя	пластик	P W32 51B 100
Кнопка электронного управления.	струя	хромированная бронза	C 325 1B1 000
Кнопка электронного управления.	свет	пластик	P W32 51C 100
Кнопка электронного управления.	свет	хромированная бронза	C 325 1C1 000
Кнопка электронного управления.	воздух	пластик	P W32 51Q 100
Кнопка электронного управления.	воздух	хромированная бронза	C 325 1Q1 000
Кнопка электронного управления.	свет, струя	пластик	P W32 51F 200
Кнопка электронного управления.	свет, струя	хромированная бронза	C 325 1F2 000
Кнопка электронного управления.	воздух, струя	пластик	P W32 51E 200
Кнопка электронного управления.	воздух, струя	хромированная бронза	C 325 1E2 000
Кнопка электронного управления.	воздух, струя, свет	пластик	P W32 51A 300
Кнопка электронного управления.	воздух, струя, свет	хромированная бронза	C 325 1A3 000

Блоки электронного управления



Наименование	Кол-во выходов, шт.	Допустимая нагрузка, В х кВт	Защита двигателя, А	Артикул
Блок электронного управления	1	220 x 3.6	16	2 208 61B 000
Блок электронного управления	2	220 x 3.6	–	2 308 022 S07

2 308 022 S07

Универсальный дисплей Pool-Display.net



Выносной графический дисплей с чередующимися показаниями параметров бассейна и с удаленным доступом через интернет.

Устройство позволяет отображать до 6 параметров бассейна. В зависимости от конфигурации на цветном графическом экране могут отображаться одно, два или три значения одновременно.

Кроме температуры воды, температуры и влажности воздуха, могут быть отображены также значения хлора, pH и редокса (ОВП).

Соответствующие данные будут сняты с подключенных датчиков или с помощью цифровых и аналоговых интерфейсов. При подключении к устройствам по шине Bus, дисплей также показывает сообщения о неполадках.

Дополнительно имеется в наличии 2 универсальных входа, которые можно настроить на отображение тревожной сигнализации или для подключения внешней пьезокнопки, установленной на краю бассейна. Кнопкой можно, например, включить противоток с отображением длительности его работы.

В комплект поставки входит дисплей с сенсорным экраном в корпусе для закладного монтажа и центральный блок.



Наименование	Артикул
Универсальный дисплей Pool-Display.net	3 170 001 000

	Дисплей	Центральный блок
Габариты, мм	195 x 175 x 30	220 x 220 x 100
Рабочее напряжение	12В	220В/50Гц
Макс. длина кабеля	50м	-
Потребляемая мощность, Вт	–	5
Коммутируемая мощность беспотенциальных выходов	–	макс. 8А / 220В
Защита корпуса	IP 40	
2 цифровых входа или внешние кнопки, В	–	5
3 аналоговых входа, мА	–	4-20 или 0-20
Окружающая температура	0-40°C	
Влажность воздуха	0-95% без образования конденсата	

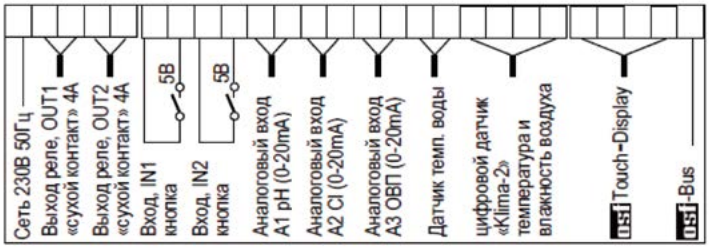

Комплектующие

Наименование	Артикул
Датчик температуры воды с кабелем 1.5 м	3 100 000 001
Датчик температуры воды с кабелем 5 м	3 100 000 005
Датчик температуры и влажности воздуха “Klima 2” с кабелем 10 м	3 110 000 068
Гильза ½ ’’HP для датчика температуры воды, хромированная латунь	3 200 200 001
Гильза ½ ’’HP для датчика температуры воды, нерж. сталь AISI 304	3 200 200 003

Таймеры



Наименование	
Таймер электромеханический для евророзетки	2 252 83A 000
Таймер электромеханический для электрощита	2 252 850 000

Автоматические выключатели



Наименование	Сеть, В х А	
Выключатель автоматический С 2 А	220 х 2	2 251 002 000
Выключатель автоматический С 6 А	220 х 6	2 251 006 000
Выключатель автоматический С 10 А	220 х 10	2 251 010 000
Выключатель автоматический С 16 А	220 х 16	2 251 016 000
Выключатель автоматический С 6 А	380 х 6	2 233 006 000
Выключатель автоматический С 10 А	380 х 10	2 233 010 000
Выключатель автоматический С 16 А	380 х 16	2 233 016 000
Выключатель автоматический С 25 А	380 х 25	2 233 025 000
Выключатель автоматический С 32 А	380 х 32	2 233 032 000

Пускатели



Наименование	Сеть, В х А	Полюсы	
Пускатель	220/380 х 24	4	2 258 710 000
Пускатель	220/380 х 40	4	2 258 500 000

Реле



Наименование	
Реле ESB 20-20 под током закрывается	E SB2 020 000

Устройства защитного отключения



Наименование	Сеть, В х А/мА	Полюсы	
УЗО С 25/0.03	220 х 25/30	2	2 256 070 000
УЗО С 40/0.03	220/380 х 40/30	4	2 256 080 000
УЗО С 63/0.03	220/380 х 63/30	4	7 885 880 000

Счетчик часов



Наименование	
Счетчик рабочих часов UW BZ35V Taxxo 403	6 001 907 000

Реле контроля фаз и напряжения РНПП-311



Используется для разрыва цепи при недопустимых повышениях или понижениях напряжения (диапазон уставок срабатывания 5-25% от номинального напряжения); при нарушении чередования или “слипании” фаз; при нарушении “полнофазности” и симметричности напряжения.

Применяется для защиты асинхронных электродвигателей, холодильного и компрессорного оборудования

Наименование	
РНПП-311	3 110 000 000

Корпуса для электрощитов

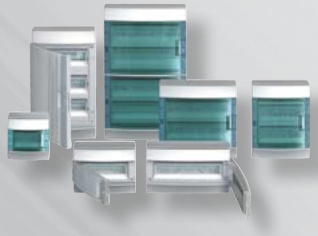

Наименование	Кол-во модулей, шт.	
Бокс настенный 8М Mistral65 (с клеммами)	8	1 274 810 000
Бокс настенный 12М Mistral65 (с клеммами)	12	1 275 210 000
Бокс настенный 18М Mistral65 (с клеммами)	18	1 275 310 000
Бокс настенный 24М Mistral65 (с клеммами)	24	1 275 410 000
Бокс настенный 36М Mistral65 (с клеммами)	36	1 275 610 000



13

Бескаркасные покрытия 238
Каркасные покрытия 243
Профильные покрытия 245
Прозрачные раздвижные навесы 268

Пузырьковые теплоизолирующие покрытия Novum

Пузырьковые покрытия Novum закрывают зеркало воды, предотвращая испарение и уменьшая теплопотери. При этом сокращаются затраты на нагрев воды, а также на функционирование системы вентиляции. В бассейнах под открытым небом данные покрытия защищают бассейн от попадания в него листьев, насекомых и т.п. Для облегчения сматывания/разматывания предлагаются соответствующие приспособления.

Высокое качество покрытий обеспечивается изготовлением в заводских условиях в Германии.





верх

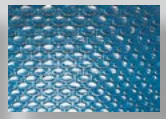

низ

Наименование	Единица измерения	Артикул
Покрытие пузырьковое Novum синее, изготовление под размер (расчет 1 м^2 при круглой форме производится как расчет прямоугольника вокруг этого круга)	м^2	1 230 000 000
Покрытие пузырьковое Novum синее, 4.00 x 6.00 м.	шт.	1 230 322 422
Покрытие пузырьковое Novum синее, 4.00 x 8.00 м.	шт.	1 230 322 430
Покрытие пузырьковое Novum синее, 5.00 x 10.00 м.	шт.	1 230 322 437
Покрытие пузырьковое Novum синее, фиксированная ширина 2.08 м	м^2	1 230 900 000
Покрытие пузырьковое NovumTop синее усиленное, изготовление под размер (расчет 1 м^2 при круглой форме производится как расчет прямоугольника вокруг этого круга)	м^2	3 220 990 000
Приспособление для протягивания при помощи вшитой трубы и шнура для покрытия арт. 1 230 000 000	шт.	1 230 500 000
Надбавка за петлю для протягивания покрытия (без трубы и шнура).	шт.	1 230 555 000
Вырез под лестницу и т.п.	шт.	1 230 600 000





Бескаркасные покрытия

Пузырьковые теплоизолирующие покрытия GeoBubble



Покрытия GeoBubble – это результат новейших разработок в области создания защитных покрытий для плавательных бассейнов. Отличительными особенностями данных покрытий являются:

- разработанная на основе научных исследований форма пузырьков, исключающая наличие участков с более тонкими стенками и острых углов, обеспечивает большую прочность и стойкость к воздействию химикатов и УФ-излучения.
- ожидаемый срок службы на 25% больше традиционных пузырьковых покрытий
- увеличение температуры воды в бассейне до 8°С
- сокращение количества требуемых химреагентов до 60%
- уменьшение потребления энергии до 70%
- уменьшение испарения до 98%
- предотвращение появления и роста водорослей
- сокращение цикла фильтрации до 50%



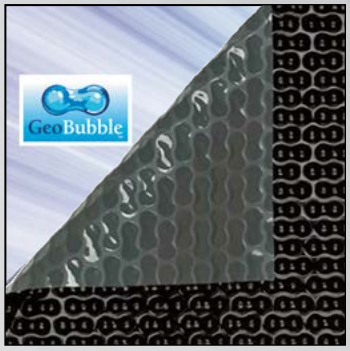

Наименование	Единица измерения	Артикул
Покрытие пузырьковое GeoBubble Energy, синее, 400 мкм	м^2	3 220 940 000
Покрытие пузырьковое GeoBubble Standard, голубое, 500 мкм	м^2	3 220 930 000
Покрытие пузырьковое GeoBubble Sol+Guard, прозрачное, 500 мкм	м^2	3 220 950 000
Покрытие пузырьковое GeoBubble Energy Guard, прозрачное/черное, 500 мкм	м^2	3 220 960 000

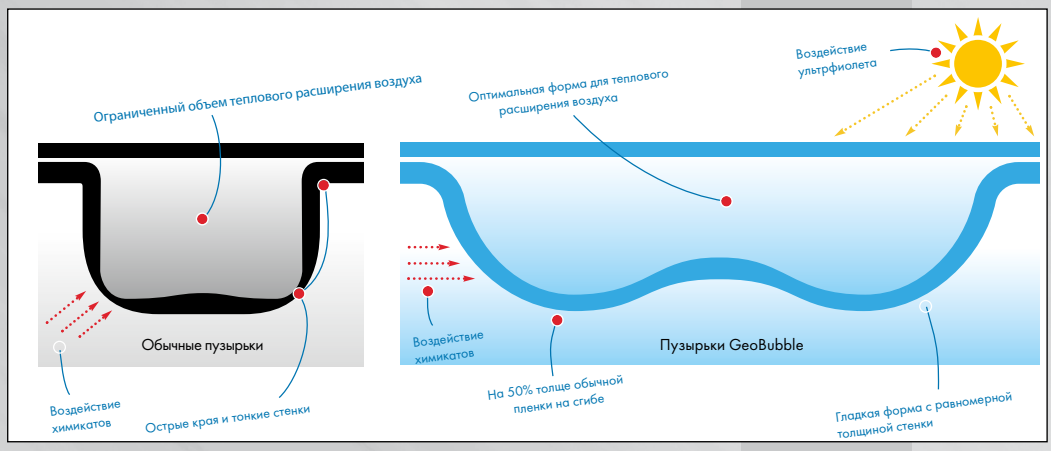


Бассейн, закрытый Energy Guard в течение 6 месяцев


Отсутствие водорослей в бассейне

Плавающее теплоизолирующие покрытия Isola

Isola представляет собой плавающее покрытие толщиной 6 мм, состоящее из трех слоев. Верхний слой - гладкое, армированное, не пачкающееся и устойчивое к ультрафиолету пленочное покрытие, средний слой - пена из поперечно сшитого полиэтилена, скрепленного с верхним слоем по специальной технологии. Нижний слой - полиэтиленовая мембрана, не подверженная воздействию химреагентов и микроорганизмов. Покрытие может быть изготовлено для бассейнов практически любой формы. В комплектацию входит: веревочное приспособление для разматывания, специальная сетка с усиленным краем (90 см.) для присоединения к барабану сматывающего устройства.







Наименование	Единица измерения	Артикул
Покрытие Isola, синее, максимальный размер 6 x 12 м	м^2	8 001 000 000
Покрытие Isola, белое, максимальный размер 6 x 12 м	м^2	8 001 010 000
Покрытие Isola, серое, максимальный размер 6 x 12 м	м^2	8 001 020 000



8 001 600 000



8 109 000 000

Комплектующие

Наименование	Артикул
Всплывающий край из PVC-ламелей. Требуется для сматывающих устройств с электроприводом с диаметром барабана 154 мм. Включает в себя 4 ламели цвета покрытия Isola. Применяется только в прямоугольных бассейнах	8 001 600 000
Вырез для лестницы или противотока	8 009 060 000
Двойной вырез для лестницы	8 009 070 000
Радиус более 15 см	8 009 040 000
Диагональный вырез	8 009 050 000
Вырез для римской лестницы	8 001 500 000
Полукруглый вырез	8 001 510 000
Прямоугольный вырез для ступеней	8 001 520 000
Крепежная сетка, 180 см (стандартная длина - 90 см), пог. м	8 009 500 000
Верхнее пленочное покрытие вместо сетки для крепления Isola к барабану из нерж.стали в бассейнах внутри помещения, пог. м	8 009 550 000
Набор для защиты от ветра, включает в себя усиление боковых сторон покрытия тросом из нерж. стали и крепежные материалы, пог. м	8 109 000 000
Солнцезащитный чехол, пог. м	8 000 600 000
Доплата за покрытие площадью менее 20 м^2	8 009 100 000
Транспортировка покрытия ISOLA с завода до склада NOVUM	8 800 000 000

Примечание: надбавка за изготовление покрытия произвольной формы 20 %





Бескаркасные покрытия

Сматывающие устройства

NovumEco

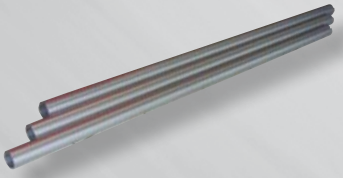



Наименование	Единица измерения	Артикул
Барабан алюминиевый телескопический NovumEco, длина до 5.5 м	шт.	9 919 200 000
Крепление телескопического барабана NovumEco	комплект	9 916 600 000

NOVOLUX





Наименование	Единица измерения	Артикул
Барабан телескопический NOVOLUX 3.7 - 4.6 м, 5 крепежных лент*	шт.	6 060 116 460
Барабан телескопический NOVOLUX 4.4 - 5.4 м 7 крепежных лент*	шт.	6 060 117 540
Барабан телескопический NOVOLUX 5.4 - 7.1 м 9 крепежных лент*	шт.	6 060 119 710
Комплект стоек высотой 0.33 м для барабанов NOVOLUX	комплект	6 060 130 000
Комплект передвижных стоек для барабанов NOVOLUX с колесами на одной стойке	комплект	6 060 150 000

* Максимальная ширина покрытия на 40 см меньше длины барабана. Максимальная площадь покрытия - 60 м^2.



Бескаркасные покрытия

RONDA



В комплектацию входит:
- две опорные стойки из полированной нержавеющей стали AISI 304,
- комплект крепежа для опорных стоек,
- барабан,
- стопорное устройство,
- ручка для сматывания.

Примечание: При использовании сматывающего устройства с пузырьковым покрытием, соединительные ремни в комплект поставки не входят и приобретаются отдельно.

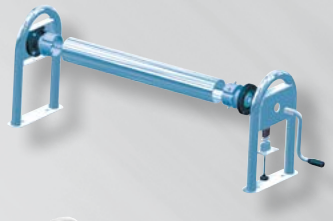



Наименование	Макс. размер покрытия, м	Барабан, Ø/материал	Артикул
Ronda 110	5 x 10	110 мм/алюминий	5 201 000 000
Ronda 154	6 x 12	154 мм/алюминий	5 201 020 000
Ronda 154	9 x 6	154 мм/нерж сталь AISI 304	5 201 040 000
Ronda 110, на колесах	5 x 10	110 мм/алюминий	5 204 600 000



Каркасные покрытия

Каркасное покрытие представляет собой армированную полиэстеровой сеткой двухслойную PVC пленку, усиленную по краям, с вшитыми на расстоянии 120 –150 см алюминиевыми трубами. Покрытие опирается на борт бассейна и крепится натяжителями к специальным анкерам, не выступающим над поверхностью при свернутом покрытии. Конструкция покрытия и системы натяжения обеспечивает полную защиту детей и домашних животных от падения в воду (при отсутствии вырезов под лестницы). Данные покрытия предназначены для бассейнов размером до 10 х 5 м (включая римскую лестницу). Край покрытия, опирающийся на борт бассейна, должен иметь ширину не менее 20 см.



В комплектацию входит:
- покрытие с алюминиевыми трубами,
- ремни-натяжители,
- анкеры.

Каркасные покрытия Novatrend

Наименование	Цвет	Единица измерения	Артикул
Novatrend	голубой	м^2	8 020 110 000
Novatrend	антрацит	м^2	8 020 100 000
Novatrend	зеленый	м^2	8 020 130 000
Novatrend	прозрачный	м^2	8 020 170 000
Novatrend	серый	м^2	8 020 140 000
Novatrend	песочный	м^2	8 020 150 000
Novatrend	белый	м^2	8 020 160 000

Наименование	Артикул
Транспортировка покрытия с завода до склада «НОВУМ» *	8 800 000 000

* Транспортировка со склада «НОВУМ» до клиента – см. Общие Условия Поставки.

Комплектующие к каркасным покрытиям



Наименование	Единица измерения	Артикул
Вырез для противотока	шт.	8 020 560 000
Усиление покрытия в месте расположения лестницы на торцевой стене	шт.	8 020 570 000
Надбавка за изготовление выреза в виде трапеции для римской лестницы	шт.	8 020 510 000
Надбавка за изготовление выреза в виде прямоугольника для римской лестницы	шт.	8 020 500 000
Вырез для боковых ступеней	шт.	8 020 540 000
Надбавка за изготовление шестиугольной формы	шт.	8 020 520 000
Надбавка за изготовление восьмиугольной формы	шт.	8 020 530 000
Доплата за покрытие площадью менее 20 м^2	шт.	1 005 100 000
Роллер с рычагом 1:3 (для бассейнов до 50 м^2)	шт.	8 020 600 000
Роллер с рычагом 1:7 (для бассейнов до 80 м^2)	шт.	8 020 610 000
Роллер с аккумуляторным электроприводом (для бассейнов до 80 м^2)	шт.	8 020 620 000









Каркасные покрытия

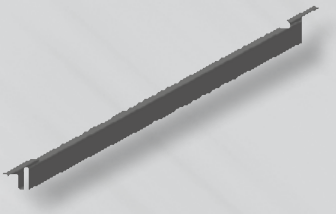

Наименование	Единица измерения	Артикул
Набор защиты от ветра (растяжки и анкеры)	комплект	8 020 800 000
Набор защиты от ветра (дополнительные натяжные ремни, вшитые в край покрытия)	комплект	8 020 820 000
Профиль перекрытия лестниц из алюминия*	м пог.	8 020 630 000

* В связи с возможными экстремальными погодными условиями гарантия фирмы «НОВУМ» на эти изделия не распространяется.

Примечания:

- Покрытия упакованы в специальные картонные коробки для максимальной сохранности при транспортировке.
- При использовании в качестве дезинфицирующего средства жидкого кислорода, наличии в бассейне морской или соленой воды, прозрачные покрытия следует регулярно мыть пресной водой для сохранения внешнего вида.













13 Теплоизолирующие покрытия

Профильные покрытия

Профильные плавающие покрытия - это скрепленные между собой ламели из герметичных, устойчивых к воздействию погодных факторов и ультрафиолетовых лучей профилей ПВХ, предназначенные для автоматического сматывания и разматывания при помощи электропривода. Покрытия наматываются на барабан, который может располагаться над водой (на бортике бассейна) или под водой. Если сматывающий барабан располагается на бортике бассейна и закрывается специальной облицовкой, он может использоваться как скамейка или лежак. Покрытия пригодны для бассейнов, расположенных внутри помещений и под открытым небом.

Артикул

Основное назначение профильных покрытий:

- защита бассейна от попадания в него грязи и посторонних предметов
- уменьшение испарения и теплопотерь через поверхность воды
- защита детей и домашних животных, в случае падения их в бассейн (при наличии поручней или специальных уступов вдоль бортов бассейна, покрытие в развернутом состоянии выдерживает вес ребенка или даже взрослого человека)

Преимущества профильных покрытий:

- более легкий уход за бассейном из-за меньшего количества попадающих в него загрязнений
- снижение водо- и энергопотребления благодаря дополнительной теплоизоляции и уменьшению испарения
- сокращение расхода химикатов и подавление роста водорослей
- меньшие затраты на осушение воздуха в помещении бассейна
- высокий уровень безопасности детей и домашних животных
- покрытия эстетически совершенны, предлагаются в широкой гамме цветов
- прекрасно вписываются в дизайн любого помещения или садовый ландшафт
- имеют большой срок службы, благодаря надежной конструкции и высокому качеству материалов

С завода-изготовителя покрытия поставляются в виде отдельно упакованных частей длиной 3 м.

Внимание! Для заказа профильного покрытия/барабана/облицовки необходимо заполнить опросный лист.







Профильные покрытия Duotherm

Двухкамерные водонепроницаемые устойчивые к УФ излучению профили из PVC, 46 x 8 мм, с вклеенными на концах заглушками. В комплект поставки входит крепеж к барабану.



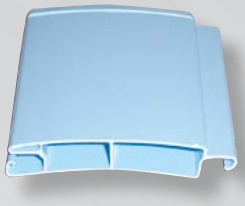

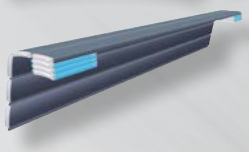

Наименование	Цвет	Номер цвета	Единица измерения	Артикул
Duotherm	белый	12	м²	1 301 100 000
Duotherm	серый	21	м²	1 301 200 000
Duotherm	светло-голубой	31	м²	1 301 300 000
Duotherm	песочный	60	м²	1 301 600 000
Элемент направляющий для бассейна с системой перелива				1 304 010 000

Профильные покрытия Twist

Четырехкамерные водонепроницаемые устойчивые к УФ излучению профили из PVC, 50 x 15 мм, с вклеенными на концах заглушками. В комплект поставки входит крепеж к барабану.

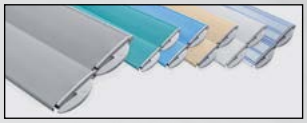



Наименование	Цвет	Номер цвета	Единица измерения	Артикул
Twist	белый	12	м²	4 602 000 000
Twist	серый	21	м²	4 600 000 000
Twist	светло-голубой	31	м²	4 601 000 000
Twist	песочный	60	м²	4 605 000 000
Twist	прозрачный	00	м²	4 603 001 000
Элемент направляющий для бассейна с системой перелива, левый				8 152 00L 000
Элемент направляющий для бассейна с системой перелива, правый				8 152 00R 000

Профильные покрытия Rollmatic

Трехкамерные водонепроницаемые устойчивые к УФ излучению профили из PVC, 60 x 15 мм, с вклеенными на концах заглушками. В комплект поставки входит крепеж к барабану, кронштейны для изгиба края покрытия.



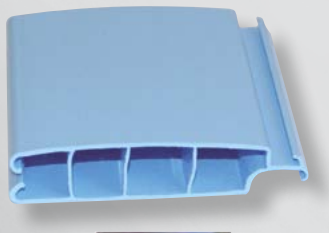



Наименование	Цвет	Номер цвета	Единица измерения	Артикул
Rollmatic	белый	12	м²	8 003 000 000
Rollmatic	серый	21	м²	8 003 100 000
Rollmatic	светло-голубой	31	м²	8 003 160 000
Rollmatic	песочный	60	м²	8 003 180 000
Rollmatic	прозрачный с черной нижней стороной (Solar)*	05	м²	8 003 200 000
Rollmatic	прозрачный	00	м²	8 003 250 000
Элемент направляющий для бассейна с системой перелива, левый				2 888 800 000
Элемент направляющий для бассейна с системой перелива, правый				2 888 900 000

* - Эффект солнечного обогрева.

Внимание! Условия транспортировки покрытий/облицовок/барабанов - см. стр. 265.

Профильные покрытия

Внимание! Прозрачные, зелено-голубые, светло-голубые и Solar профили в смотанном состоянии необходимо защищать от прямого воздействия солнечных лучей, например, при помощи облицовки барабана. При наличии покрытия Solar требуется обеспечить постоянную циркуляцию воды под покрытием при помощи насоса фильтровальной установки, для предотвращения чрезмерного нагрева верхних слоев воды.

Примечание. При определенных температурах в камерах прозрачных профилей может скапливаться конденсат. Это явление не влияет на функции покрытия и не является поводом для претензий к компании НОВУМ.



№ 12 № 60 № 21 № 31 № 00 № 05

Комплектующие к профильным покрытиям

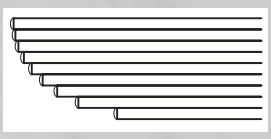

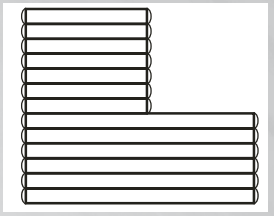

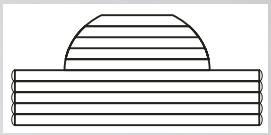

Наименование	Единица измерения	Артикул
Вырез-радиус до 20 см	шт.	8 003 500 000
Вырез-радиус больше 20 см	м пог.	8 003 510 000
Вырез для лестницы/противотока посередине покрытия	шт.	8 003 600 000
Вырез для лестницы/противотока в углу покрытия	шт.	8 003 610 000
Надбавка за изготовление выреза для римской лестницы	м пог.	8 003 700 000
Вырез косой (цена рассчитывается исходя из длины выреза)	м пог.	8 003 750 000
Комплект крепежа для крепления к барабану (Duotherm, Alphatherm), в случае заказа покрытия без барабана	комплект	1 403 000 000
Фиксатор края покрытия Duotherm для выступов, римских лестниц и т.п.	шт	0 567 400 000
Фиксатор края покрытия Rollmatic для выступов, римских лестниц и т.п.	шт	0 567 390 000
Доплата за покрытие площадью менее 20 м^2	шт.	8 003 800 000

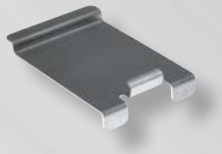

Запасные ламели для профильных покрытий (макс. количество 15 шт., макс. длина 6 м)

Наименование	Единица измерения	Артикул
Профиль запасной Duotherm, цвет: 12, 21, 31, 60	шт.	1 303 000 000
Профиль запасной Twist, цвет: 12, 21, 31, 60	шт.	1 303 700 000
Профиль запасной Twist, цвет: 00	шт.	1 303 710 000
Профиль запасной Rollmatic, цвет: 12, 21, 31, 60	шт.	1 303 020 000
Профиль запасной Rollmatic, цвет: 05	шт.	1 303 500 000
Профиль запасной Rollmatic, цвет: 00	шт.	1 303 510 000
Транспортировка запасных ламелей с завода до склада НОВУМ в СПб		0 277 031 000
Транспортировка запасных ламелей с завода до Москвы, Ленинградской области		0 277 041 000
Транспортировка запасных ламелей с завода до других городов России		0 277 061 000

Примечание.

- Для избежания ошибок просим при заказе указывать номер цвета. У дилеров НОВУМ можно посмотреть соответствующие образцы. Возможны небольшие отклонения по цвету.
- Заглушки для профильных покрытий - по запросу.

Барабаны с надводной установкой ACOE

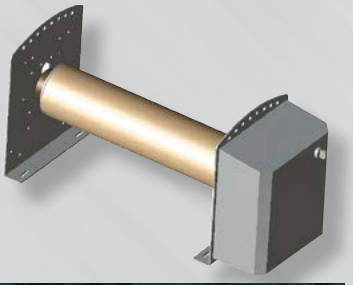



Напольный монтаж, консоли и кожух эл. двигателя из нержавеющей стали с порошковой окраской серебристо-серого цвета.

В комплектацию входит: эл. двигатель 24 В, трансформатор 220/24 В, ограничитель начального и конечного положений, выключатель с ключом, крепеж.

Наименование	Артикул
ACOE 45 с валом из алюминия ∅ 110 мм	1 305 100 000
ACOE 50 с валом из алюминия ∅ 154 мм	1 305 150 000
ACOE 55 с валом из алюминия ∅ 110 мм	1 305 190 000
ACOE 60 с валом из алюминия ∅ 154 мм	1 305 200 000
ACOE 65 с валом из нерж. стали ∅ 154 мм	1 305 210 000
ACOE 69 с валом из нерж. стали ∅ 154 мм	1 305 290 000
ACOE 70 с валом из нерж. стали ∅ 204 мм	1 305 300 000

Барабаны с надводной установкой Ronda

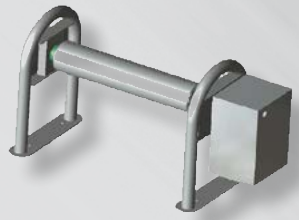



Напольный монтаж, консоли и кожух эл. двигателя из полированной нержавеющей стали.

В комплектацию входит: эл. двигатель 24 В, трансформатор 220/24 В, ограничитель начального и конечного положений, выключатель с ключом, крепеж.

Наименование	
Ronda с валом из алюминия ∅ 110 мм (для Duotherm до 4.5 x 10 м, Twist до 4.5 x 9 м, Rollmatic до 4.5 x 8 м)	5 201 010 000
Ronda с валом из алюминия ∅ 154 мм (для Duotherm до 5.5 x 12 м, Twist до 5.5 x 10 м, Rollmatic до 5.5 x 8 м)	5 201 030 000
Ronda с валом из нерж стали ∅ 154 мм (для всех покрытий до 6 x 12 м; при установке на длинной стороне для всех покрытий до 8 x 4 м)	5 201 050 000

Барабан Rollfix с встроенным эл. двигателем

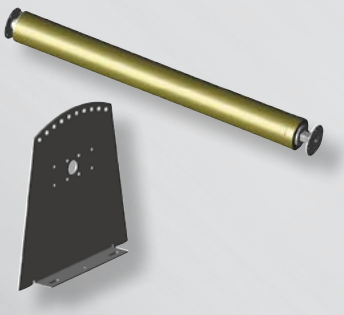

Монтаж между двух стен.

В комплектацию входит: встроенный эл. двигатель 12 В, комплект креплений для монтажа, блок управления, трансформатор 220/12 В, программируемый ограничитель начального и конечного положений, выносной выключатель с ключом и стоп-кнопкой, крепеж.

Наименование	
Rollfix с валом из алюминия ∅ 110 мм (для всех покрытий до 5 x 10 м)	5 201 850 000
Rollfix с валом из алюминия ∅ 154 мм (для всех покрытий до 6 x 12 м)	5 201 870 000
Консоль для крепления на полу из алюминия с защитным слоем	5 201 860 000

Барабан Rollfix - Ronda



Барабан Rollfix с креплением на консолях Ronda из полированной нерж. стали.

Наименование	
Rollfix-Ronda с валом из алюминия ∅ 110 мм (для всех покрытий до 5 x 10 м	1 206 040 000
Rollfix-Ronda с валом из алюминия ∅ 154 мм (для всех покрытий до 6 x 12 м	1 206 050 000

Внимание! Условия транспортировки покрытий/облицовок/барабанов - см. стр. 265.







Комплектующие к барабанам с надводной установкой

Наименование	Артикул
Блок управления дополнительный (для дополнительного выключателя с ключом)*	5 010 420 000
Выключатель с ключом и стоп-кнопкой дополнительный, закладной	5 642 000 000
Выключатель с ключом и стоп-кнопкой дополнительный, накладной	5 642 200 000
Блок дистанционного управления с ручным пультом	5 601 040 000
Блок дистанционного управления с ручным пультом для Rollfix	5 601 010 000

* Устанавливается внутри кожуха эл. двигателя

Облицовка для барабанов ACOE

Облицовка из алюминиевых профилей белого цвета.



Наименование	Артикул
Облицовка ACOE, типоразмер 1A	1 305 530 000
Облицовка ACOE, типоразмер 1B	1 305 540 000
Облицовка ACOE, типоразмер 1C	1 305 550 000
Облицовка ACOE, типоразмер 2A	1 305 560 000
Облицовка ACOE, типоразмер 2B	1 305 570 000
Облицовка ACOE, типоразмер 2C	1 305 580 000

Таблица подбора барабанов ACOE и облицовок для профильных покрытий

Ширина бассейна,м	Длина бассейна,м	Барабан	Типоразмер облицовки	Ширина бассейна,м	Длина бассейна,м	Барабан	Типоразмер облицовки
Duotherm							
3.0	15.0	ACOE 45	1A	4.5	6.0	ACOE 45	1B
3.0	15.0	ACOE 55	2A	4.5	13.5	ACOE 50	1B
3.5	13.0	ACOE 45	1A	5.0	13.5	ACOE 50	1B
3.5	14.0	ACOE 55	2A	5.0	15.0	ACOE 60	2C
4.0	8.0	ACOE 45	1A	5.5	12.0	ACOE 50	1C
4.0	15.0	ACOE 60	2A	6.0	8.5	ACOE 50	1C
Twist							
3.0	12.5	ACOE 45	1A	4.5	5.0	ACOE 45	1B
3.0	15.0	ACOE 55	2A	4.5	11.5	ACOE 50	1B
3.5	11.0	ACOE 45	1A	5.0	11.5	ACOE 50	1C
3.5	15.0	ACOE 60	2A	5.5	10.0	ACOE 50	1C
4.0	7.0	ACOE 45	1A	6.0	7.5	ACOE 50	1C
4.0	15.0	ACOE 60	2A				
Rollmatic							
3.0	8.0	ACOE 45	1A	4.5	5.5	ACOE 45	1B
3.0	12.0	ACOE 55	2A	4.5	10.5	ACOE 60	2B
3.5	8.0	ACOE 45	1A	5.0	8.0	ACOE 50	1C
3.5	12.0	ACOE 55	2A	5.0	9.5	ACOE 60	2C
4.0	8.0	ACOE 45	1A	5.5	8.0	ACOE 50	1C
4.0	12.0	ACOE 60	2A	6.0	6.5	ACOE 50	1C

Примечание: длина облицовки стандартно расчитывается как ширина бассейна + 53 см. При наличии переливного канала также необходимо учитывать его ширину.

Внимание! Условия транспортировки покрытий/облицовок/барабанов - см. стр. 265.

Облицовка в виде скамейки Quadro







Предназначена для барабанов ACOE.

Скамейка (включая каркас) из труб из нержавеющей стали 30 x 30 мм. Трехсторонняя облицовка из дерева или пластика. Панели из нержавеющей стали на торцах (возможно исполнение из пластика – см. ниже), встроенный выключатель с ключом.

Облицовка из пластиковых профилей 80 x 30 мм

Наименование	Цвет	Макс. длина облицовки, мм	Артикул
Типоразмер 2A	белый	4.6	1 807 200 000
Типоразмер 2B	белый	5.1	1 807 210 000
Типоразмер 2C	белый	5.6	1 807 220 000
Типоразмер 2D	белый	6.1	1 807 230 000
Типоразмер 2E	белый	6.6	1 807 240 000
Типоразмер 3A	белый	4.6	1 807 300 000
Типоразмер 3B	белый	5.1	1 807 310 000
Типоразмер 3C	белый	5.6	1 807 320 000
Типоразмер 3D	белый	6.1	1 807 330 000
Типоразмер 3E	белый	6.6	1 807 340 000
Типоразмер 4A	белый	4.6	1 807 400 000
Типоразмер 4B	белый	5.1	1 807 410 000
Типоразмер 4C	белый	5.6	1 807 420 000
Типоразмер 4D	белый	6.1	1 807 430 000
Типоразмер 4E	белый	6.6	1 807 440 000
Типоразмер 2A	серый	4.6	1 807 500 000
Типоразмер 2B	серый	5.1	1 807 510 000
Типоразмер 2C	серый	5.6	1 807 520 000
Типоразмер 2D	серый	6.1	1 807 530 000
Типоразмер 2E	серый	6.6	1 807 540 000
Типоразмер 3A	серый	4.6	1 807 600 000
Типоразмер 3B	серый	5.1	1 807 610 000
Типоразмер 3C	серый	5.6	1 807 620 000
Типоразмер 3D	серый	6.1	1 807 630 000
Типоразмер 3E	серый	6.6	1 807 640 000
Типоразмер 4A	серый	4.6	1 807 700 000
Типоразмер 4B	серый	5.1	1 807 710 000
Типоразмер 4C	серый	5.6	1 807 720 000
Типоразмер 4D	серый	6.1	1 807 730 000
Типоразмер 4E	серый	6.6	1 807 740 000

Доплата за панели из пластика на торцах

(вместо панелей из нерж. стали)



Наименование	Цвет	Единица измерения	Артикул
Размер 2*	белый	шт.	1 807 250 000
Размер 3*	белый	шт.	1 807 350 000
Размер 4*	белый	шт.	1 807 450 000
Размер 2*	серый	шт.	1 807 550 000
Размер 3*	серый	шт.	1 807 650 000
Размер 4*	серый	шт.	1 807 750 000

* Цена за один торец.

Внимание! Условия транспортировки покрытий/облицовок/барабанов - см. стр. 265.

Профильные покрытия



Облицовка профилями 80 x 27 мм из дерева SIPO Mahagoni *

Наименование	Макс. длина облицовки, мм	Артикул
Типоразмер 2A	4.6	1 808 200 000
Типоразмер 2B	5.1	1 808 210 000
Типоразмер 2C	5.6	1 808 220 000
Типоразмер 2D	6.1	1 808 230 000
Типоразмер 2E	6.6	1 808 240 000
Типоразмер 3A	4.6	1 808 300 000
Типоразмер 3B	5.1	1 808 310 000
Типоразмер 3C	5.6	1 808 320 000
Типоразмер 3D	6.1	1 808 330 000
Типоразмер 3E	6.6	1 808 340 000
Типоразмер 4A	4.6	1 808 400 000
Типоразмер 4B	5.1	1 808 410 000
Типоразмер 4C	5.6	1 808 420 000
Типоразмер 4D	6.1	1 808 430 000
Типоразмер 4E	6.6	1 808 440 000

* Т.к. дерево – натуральный материал, то изменения его внешнего вида вследствие природных воздействий не попадают под наши гарантии.

Таблица подбора барабанов ACOE и облицовок Quadro для профильных покрытий

Ширина бассейна, м	Длина бассейна, м	Барабан	Типоразмер облицовки	Ширина бассейна, м	Длина бассейна, м	Барабан	Типоразмер облицовки
Duotherm							
3.0	10.0	ACOE 45	2A	4.5	15.0	ACOE 60	3B
3.0	15.0	ACOE 45	3A	5.0	10.0	ACOE 50	2C
3.5	13.0	ACOE 45	3A	5.0	15.0	ACOE 60	3C
3.5	15.0	ACOE 60	3A	5.5	10.0	ACOE 50	2D
4.0	8.0	ACOE 45	2A	5.5	15.0	ACOE 65	3D
4.0	15.0	ACOE 60	3A	6.0	8.5	ACOE 50	2E
4.5	6.0	ACOE 45	2B	6.0	15.0	ACOE 70	4E
4.5	13.5	ACOE 50	3B				
Twist							
3.0	8.5	ACOE 45	2A	4.5	14.0	ACOE 60	4B
3.0	15.0	ACOE 55	4A	5.0	7.5	ACOE 50	2C
3.5	11.0	ACOE 45	3A	5.0	11.5	ACOE 50	3C
3.5	13.0	ACOE 60	3A	5.5	10.0	ACOE 50	3D
4.0	7.0	ACOE 45	2A	6.0	7.5	ACOE 50	2E
4.0	11.5	ACOE 50	3A	6.0	10.5	ACOE 69	4E
4.5	5.0	ACOE 45	2B				
Rollmatic							
3.0	5.5	ACOE 45	2A	5.0	5.5	ACOE 50	2C
3.0	9.0	ACOE 55	3A	5.0	9.5	ACOE 60	4C
3.5	8.0	ACOE 45	3A	5.5	5.5	ACOE 50	2D
3.5	9.0	ACOE 55	3A	5.5	13.5	ACOE 69	4D
4.0	5.5	ACOE 45	2A	6.0	5.5	ACOE 50	2E
4.0	12.0	ACOE 60	4A	6.0	11.0	ACOE 60	4E
4.5	8.0	ACOE 55	3B	6.0	12.0	ACOE 70	4E
4.5	13.5	ACOE 69	4B				

Примечание: длина облицовки стандартно расчитывается как ширина бассейна + 60 см. При наличии переливного канала также необходимо учитывать его ширину.

Внимание! Условия транспортировки покрытий/облицовок/барабанов - см. стр. 265.

Сматывающие устройства с облицовкой в виде скамейки Davos

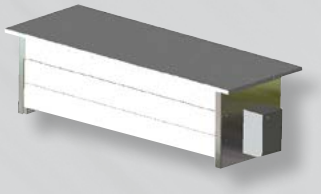





В комплектацию входит:
- два торца из нержавеющей стали,
- профили облицовки из пластика белого цвета,
- несущая конструкция из нержавеющей стали,
- эл. двигатель 24 В с трансформатором 220/24 В,
- выключатель с ключом, встроенный в кожух двигателя
- приводной вал и корпус двигателя из нержавеющей стали,
- барабан из алюминия
- комплект крепежа.

Типоразмер 1

Наименование	Ширина бассейна, м	Артикул
Davos с барабаном ∅ 110 мм	до 4.0	5 210 540 000
Davos с барабаном ∅ 154 мм	до 4.0	5 211 100 000
Davos с барабаном ∅ 110 мм	до 4.5	5 210 550 000
Davos с барабаном ∅ 154 мм	до 4.5	5 211 110 000
Davos с барабаном ∅ 154 мм	до 5.0	5 210 560 000
Davos с барабаном ∅ 154 мм	до 6.0	5 210 570 000

Типоразмер 2

Наименование	Ширина бассейна, м	Артикул
Davos с барабаном ∅ 110 мм	до 3.5	5 210 860 000
Davos с барабаном ∅ 154 мм	до 4.0	5 211 120 000
Davos с барабаном ∅ 154 мм	до 4.5	5 211 130 000
Davos с барабаном ∅ 154 мм	до 5.0	5 210 880 000
Davos с барабаном ∅ 154 мм	до 6.0	5 210 890 000
Доплата для покрытий Solar		5 211 050 000

Таблица подбора сматывающих устройств Davos

Покрытие	Ширина бассейна, м	Длина бассейна, м	Типоразмер	Ширина бассейна, м	Длина бассейна, м	Типоразмер
Duotherm	3.0	15.0	1	4.5	6.0	1
	3.5	13.0	1	4.5	15.0	1
	4.0	8.0	1	5.0	15.0	1
	4.0	11.0	1	5.5	12.0	1
Twist	3.0	12.5	1	4.5	5.0	1
	3.0	15.0	2	4.5	13.0	1
	3.5	11.0	1	5.0	11.5	1
	3.5	13.0	2	5.0	10.0	1
	4.0	13.0	1	6.0	7.5	1
	4.0	15.0	2			
Rollmatic	3.0	9.0	1	4.5	8.0	1
	3.0	13.5	2	4.5	10.5	2
	3.5	9.0	1	5.0	8.0	1
	3.5	12.0	2	5.0	9.5	2
	3.5	13.5	2	5.5	8.0	1
	4.0	8.0	1	6.0	6.5	1
	4.0	13.5	2			

Примечание: длина облицовки стандартно расчитывается как ширина бассейна + 56 см. При наличии переливного канала также необходимо учитывать его ширину.

Внимание! Условия транспортировки покрытий/облицовок/барабанов - см. стр. 265.

Барабаны с подводной установкой

Предназначены для установки ниже зеркала воды в стандартных бетонных бассейнах.

В комплектацию входит: вал из нержавеющей стали AISI 316, эл. двигатель 24 В, трансформатор 220/24В, ограничитель конечного положения, выносной выключатель с ключом (накладной), стеновая опора, стеновой проход, монтажные материалы, крепеж. Все детали, имеющие контакт с водой, изготавливаются из нерж стали AISI 316.

Варианты установки

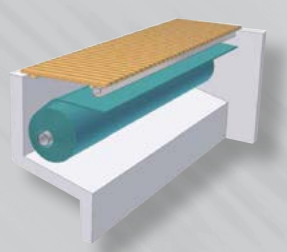

В отдельной шахте

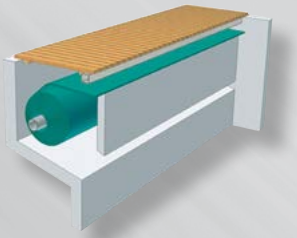

В отдельной шахте, отгороженной от бассейна

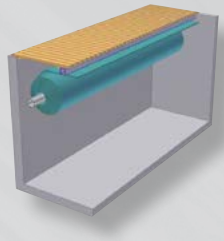

Под поверхностью воды

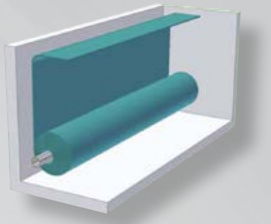

Около дна

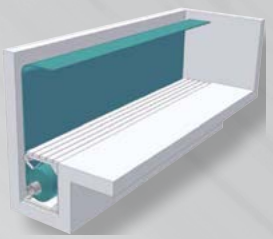

В донной шахте с облицовкой

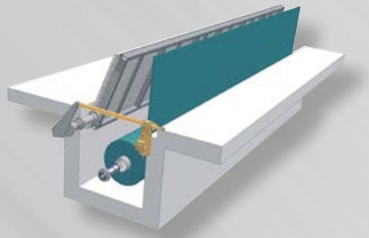

В донной шахте с откидной крышкой

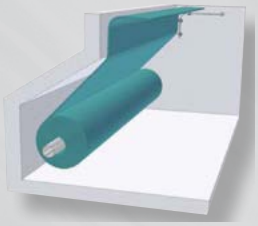

В отдельной шахте около дна

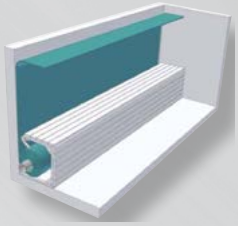

Около дна под облицовкой в виде скамейки



Барабаны с простым стеновым проходом, подшипником скольжения, уплотнением на внутренней стене бассейна

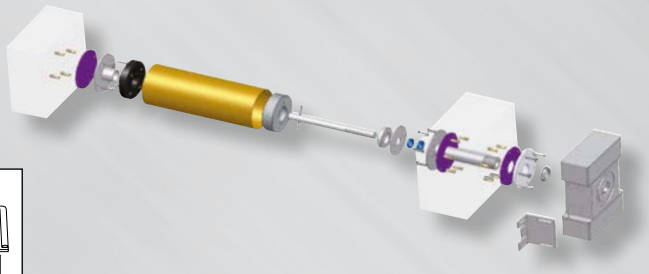

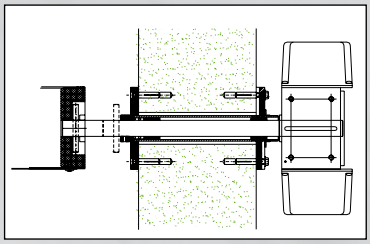

Наименование	Ширина бассейна, м	Длина бассейна, м	Макс. глубина установки, м	Артикул
Duotherm, Twist				
Барабан с валом диам. 154 мм	до 4 .5	до 12.0	0.6	5 220 010 000
Барабан с валом диам. 154 мм	до 6.0	до 12.0	0.6	5 220 050 000
Барабан с валом диам. 204 мм	до 7.0	до 14.0	0.6	5 220 120 000
Rollmatic				
Барабан с валом диам. 154 мм	до 4 .5	до 12.0	0.6	5 220 010 000
Барабан с валом диам. 154 мм	до 5.0	до 12.0	0.6	5 220 050 000
Барабан с валом диам. 204 мм	до 6.0	до 14.0	0.6	5 220 090 000
Duotherm, Twist				
Барабан с валом диам. 154 мм	до 4 .5	до 12.0	1.2	5 220 010 000
Барабан с валом диам. 154 мм	до 5.0	до 12.0	1.2	5 220 100 000
Барабан с валом диам. 204 мм	до 7.0	до 14.0	1.2	5 220 120 000
Rollmatic				
Барабан с валом диам. 154 мм	до 4 .5	до 12.0	1.2	5 220 010 000
Барабан с валом диам. 154 мм	до 5.0	до 12.0	1.2	5 220 100 000
Барабан с валом диам. 204 мм	до 6.0	до 14.0	1.2	5 220 090 000
Twist				
Барабан с валом диам. 154 мм	до 5.0	до 12.0	2.0	5 220 100 000
Rollmatic				
Барабан с валом диам. 204 мм	до 6.0	до 16.0	2.0	1 706 360 000

Наименование	
Доплата за фланец для стеновой опоры в пленочных бассейнах, а также при неровных стенах (монтаж до облицовки пленкой)	5 602 050 000
Удлиненный стеновой проход для стен толщиной более 30 см	5 223 170 000

Примечание: При толщине стены более 30 см требуется специальный опорный фланец – цена по запросу

Внимание! Условия транспортировки покрытий/облицовок/барабанов - см. стр. 265.

Комплекты для монтажа подводных барабанов в два этапа

Артикул

Комплект №1

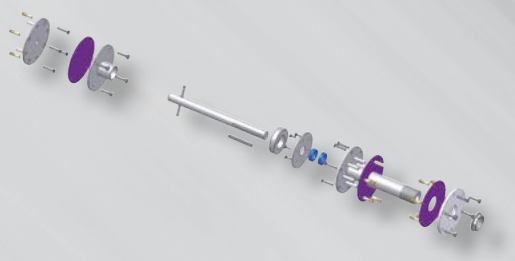

Комплект №1 включает в себя: стеновой проход, приводной вал, стеновую опору, уплотнения, крепеж.

Наименование	Артикул
Для бетонных бассейнов, монтаж в существующем бассейне	5 320 180 000
Для бетонных бассейнов, монтаж до заливки бетона	5 320 240 000
Для бетонных бассейнов с пленкой, монтаж в существующем бассейне	5 320 160 000
Для бетонных бассейнов с пленкой, монтаж до заливки бетона	5 320 250 000

Комплект №2

Комплект №2 включает в себя: вал, эл. двигатель 24 В, трансформатор 220/24 В, ограничитель конечного положения, выносной выключатель с ключом, крепеж.

Наименование	Вместе с комплектом №1 соответствует следующим артикулам барабанов в сборе	Артикул
Комплект №2	5 220 010 000, 5 220 020 000	5 320 310 000
Комплект №2	5 220 050 000, 5 220 030 000	5 320 320 000
Комплект №2	5 220 010 000, 5 220 040 000	5 320 330 000
Комплект №2	5 220 070 000, 5 220 090 000	5 320 350 000
Комплект №2	5 220 120 000	5 320 370 000
Комплект №2	1 706 360 000	5 320 380 000

Примечание: При толщине стены более 30 см требуется специальный опорный фланец – цена по запросу

Внимание! Условия транспортировки покрытий/облицовок/барабанов - см. стр. 265.

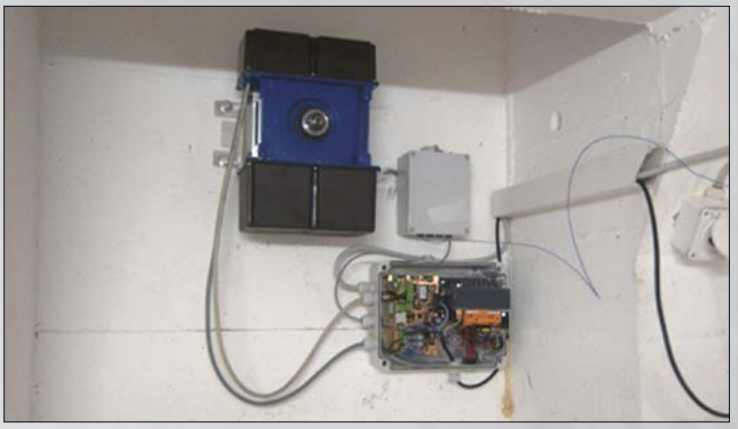

Барабаны NovumNautilus

Предназначены для установки ниже зеркала воды в существующих бассейнах. Встроенный эл. двигатель позволяет обходиться без дополнительной шахты для его размещения. Не требуется установка стенового прохода. Максимальный размер бассейна 6 х 12 м. Все детали, имеющие контакт с водой, изготавливаются из нерж стали AISI 316.

В комплектацию входит:

- вал ∅ 154 мм из нержавеющей стали AISI 316,
- стеновые консоли из нержавеющей стали AISI 316,
- встроенный эл. двигатель подводного исполнения 24 В,
- блок управления с трансформатором 220/24 В и программируемым ограничителем начального и конечного положения
- выносной выключатель с ключом, накладной
- эл. кабель 5 м

NovumNautilus Top

Крепится к бортам или верхней части стен бассейна. Максимальная глубина установки 0.55 м.

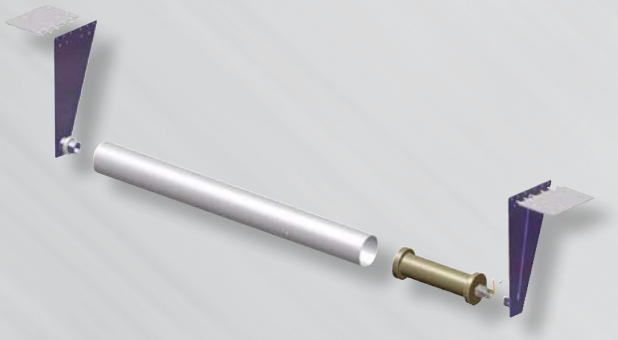

Наименование	Артикул
Глубина установки 0.55 м для всех типов профильных покрытий	
NovumNautilus Top, для бассейнов до 4.5 х 12.0 м	**1 707 00F 000**
NovumNautilus Top, для бассейнов до 6.0 х 12.0 м	**1 706 00F 000**
Доплата за эл. кабель 20 м	**5 602 000 000**
Плита-опора для крепления сверху в бассейнах с тонкими стенками из нерж стали AISI 304 (пластиковые, деревянные,стальные)	**5 255 500 000**

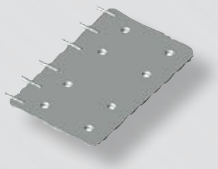

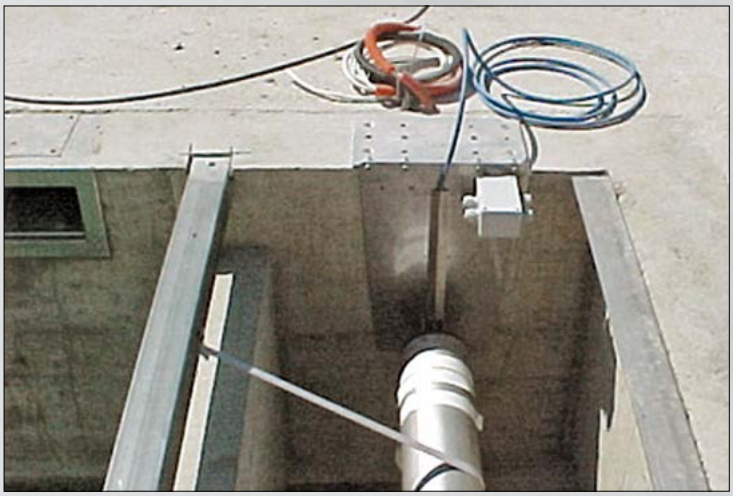

Профильные покрытия

NovumNautilus Top-DOWN

Крепится между стен бассейна



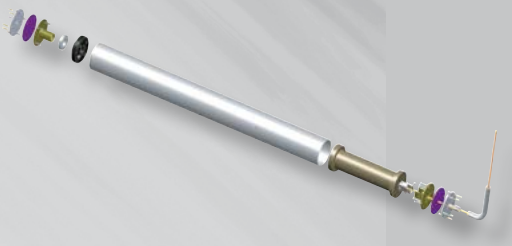

Наименование	Артикул
Глубина установки до 1.2 м для всех типов профильных покрытий, для бетонных бассейнов с плиткой/мозаикой	
NovumNautilus Top-DOWN, подвод эл. кабеля по внутренней стене, для бассейнов до Twist 4.5 x 12.0 м	**1 707 10F 200**
NovumNautilus Top-DOWN, подвод эл. кабеля по внутренней стене, для бассейнов до Twist 6.0 x 12.0 м, Rollmatic 5.0 x 12.0 м	**1 706 10F 200**
NovumNautilus Top-DOWN, монтаж в существующем бассейне, подвод эл. кабеля через стенку бассейна, для бассейнов до Twist 4.5 x 12.0 м	**1 707 11F 200**
NovumNautilus Top-DOWN, монтаж в существующем бассейне, подвод эл. кабеля через стенку бассейна, для бассейнов до Twist 6.0 x 12.0 м, Rollmatic 5.0 x 12.0 м	**1 706 11F 200**
NovumNautilus Top-DOWN, монтаж до заливки бетона, подвод эл. кабеля внутри стены, для бассейнов до Twist 4.5 x 12.0 м	**1 707 14F 200**
NovumNautilus Top-DOWN, монтаж до заливки бетона, подвод эл. кабеля внутри стены, для бассейнов до Twist 6.0 x 12.0 м, Rollmatic 5.0 x 12.0 м	**1 706 14F 200**



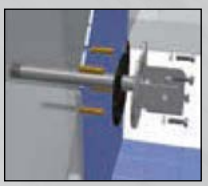



Наименование	Артикул
Глубина установки до 1.2 м для всех типов профильных покрытий, для бетонных бассейнов с пленкой	
NovumNautilus Top-DOWN, подвод эл. кабеля по внутренней стене, для бассейнов до Twist 4.5 x 12.0 м*	**1 707 12F 200**
NovumNautilus Top-DOWN, подвод эл. кабеля по внутренней стене, для бассейнов до Twist 6.0 x 12.0 м, Rollmatic 5.0 x 12.0 м*	**1 706 12F 200**
NovumNautilus Top-DOWN, монтаж в существующем бассейне, подвод эл. кабеля через стенку бассейна, для бассейнов до Twist 4.5 x 12.0 м	**1 707 13F 200**
NovumNautilus Top-DOWN, монтаж в существующем бассейне, подвод эл. кабеля через стенку бассейна, для бассейнов до Twist 6.0 x 12.0 м, Rollmatic 5.0 x 12.0 м	**1 706 13F 200**
NovumNautilus Top-DOWN, монтаж до заливки бетона, подвод эл. кабеля внутри стены, для бассейнов до Twist 4.5 x 12.0 м	**1 707 15F 200**
NovumNautilus Top-DOWN, монтаж до заливки бетона, подвод эл. кабеля внутри стены, для бассейнов до Twist 6.0 x 12.0 м, Rollmatic 5.0 x 12.0 м	**1 706 15F 200**

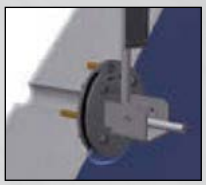

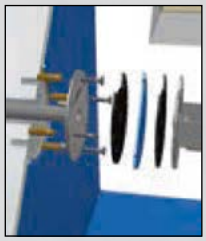



* Необходима шина для проводки кабеля арт 3 004 900 000

Внимание! Условия транспортировки покрытий/облицовок/барабанов - см. стр. 265.

Комплектующие к барабанам NovumNautilus



Наименование	Артикул
Шина для проводки кабеля по внутренней стене бассейна из нерж. стали AISI 316, м. пог.	3 004 900 000
Плита-опора для пленочных, бассейнов (для арт. 3 004 900 000)	3 006 900 000
Защитный шланг для проводки эл. кабеля в бетоне, подключение 3/4", длина 2.5 м	3 108 300 000
Доплата за эл. кабель 20 м	5 602 000 000
Блок дистанционного управления с ручным пультом, усиленный	5 601 030 000
Доплата за выключатель с ключом и стоп-кнопкой в закладном исполнении	5 641 900 000

Комплекты для монтажа подводных барабанов NovumNautilus Top-DOWN в два этапа

Комплект №1

Комплект №1 включает в себя: стеновые опоры из нерж. стали AISI 304, уплотнения, крепеж.

Наименование	
Комплект №1 для бетонных бассейнов, подвод эл. кабеля по внутренней стене бассейна	5 320 14F 200
Комплект №1 для пленочных бассейнов, подвод эл. кабеля по внутренней стене бассейна	5 320 17F 200
Комплект №1 для бетонных бассейнов, подвод эл. кабеля через стену бассейна	5 320 12F 200
Комплект №1 для пленочных бассейнов, подвод эл. кабеля через стену бассейна	5 320 13F 200

Комплект №2

Комплект №2 включает в себя: вал ∅154 мм из нерж. стали AISI 316, встроенный эл. двигатель 24 В, блок управления с трансформатором 220/24В и программируемым ограничителем начального и конечного положений, выносной выключатель с ключом.

Наименование	
Комплект №2 для бассейнов до Twist 4.5 x 12.0 м	5 320 40F 200
Комплект №2 для бассейнов до Twist 6.0 x 12.0 м, Rollmatic 5.0 x 12.0 м	5 320 41F 200



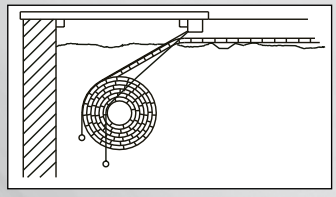

Комплектующие к барабанам с подводной установкой

Наименование	
Блок дистанционного управления с ручным пультом, усиленный	5 601 030 000
Доплата за выключатель с ключом и стоп-кнопкой в закладном исполнении	5 641 900 000
Устройство отклонения покрытия в комплекте с крепежом для ширины бассейна до 4 м (длина трубы 2.5 м)	2 802 000 000
Устройство отклонения покрытия в комплекте с крепежом для ширины бассейна до 6 м (длина трубы 5 м)	2 802 010 000

Примечание. При ширине бассейна больше 6 м требуются два устройства отклонения.

Внимание! Условия транспортировки покрытий/облицовок/барабанов - см. стр. 265.

Профильные покрытия



Наименование	Единица измерения	Артикул
Балка для перекрытия шахты барабана из нерж. стали AISI 304		
Балка 80 х 80 мм, ширина бассейна до 4 м	шт.	2 801 000 000
Балка 100 х 100 мм, ширина бассейна до 5 м	шт.	2 801 050 001
Балка 120 х 80 мм, ширина бассейна до 6 м	шт.	2 801 060 000
Балка 120 х 120 мм, ширина бассейна до 6 м	шт.	2 801 100 000
Опора для балки перекрытия 80 х 80 мм и 120 х 80 мм	шт.	2 801 110 000
Опора для балки перекрытия 100 х 100 мм	шт.	2 801 120 000
Опора для балки перекрытия 120 х 120 мм	шт.	2 801 140 000
Уголок для крепления балки 80 х 80 мм и 120 х 80 мм на краю бассейна	шт.	2 801 130 000
Уголок для крепления балки 100 х 100 мм на краю бассейна	шт	2 801 150 000
Датчик уровня для подводных покрытий в отдельной шахте	шт.	8 149 000 000
Обрешетка из дерева SIPO Mahagoni, прямоугольная шириной до 100 см *	м пог.	4 151 120 000
Ширина решетки больше 100 см – оплата за дополнительные 10 см ширины	м пог.	4 151 110 000

* Т.к. дерево – натуральный материал, то на изменения его внешнего вида вследствие природных воздействий гарантия фирмы «НОВУМ» не распространяется.

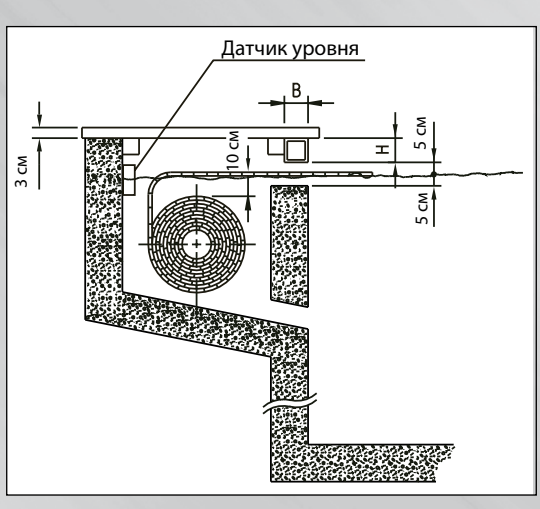

Размеры балки		
Ширина бассейна	B, мм	H, мм
до 4 м	80	80
до 5 м	100	100
до 6 м	120	120





Внимание! Условия транспортировки покрытий/облицовок/барабанов - см. стр. 265.

Профильные покрытия

Наименование	Единица измерения	Артикул
Модуль с направляющими роликами для шахт с косой геометрией. Максимальная длина 1 м. Рекомендуемое расстояние между двумя модулями – 0.8 м.	шт	2 892 100 000
Фланец для монтажа в пленочных и пластиковых бассейнах в комплекте с крепежом, 2 шт.	комплект	2 892 600 000

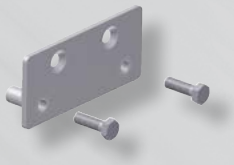

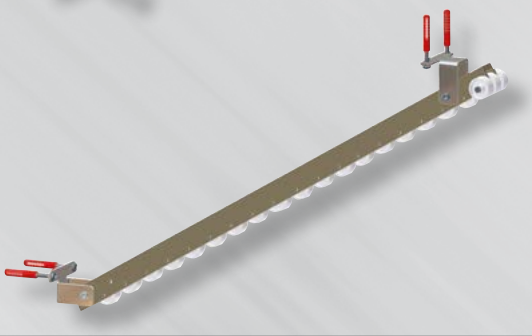

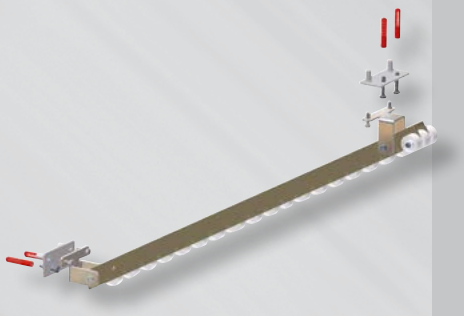

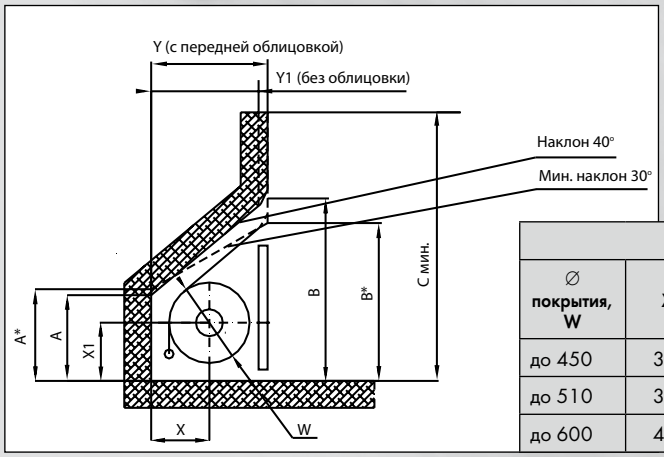

Геометрические параметры шахты, мм									
∅ покрытия, W	X	X1	A	B	A*	B*	Y	Y1	C мин.
до 450	325	325	480	1020	520	880	650	600	1300
до 510	350	350	520	1060	560	980	700	650	1350
до 600	400	400	600	1140	640	1000	800	750	1450



Внимание! Условия транспортировки покрытий/облицовок/барабанов - см. стр. 265.

Профильные покрытия



Подводная облицовка

Самонесущее исполнение, пригодное для пластиковых и пленочных бассейнов (не требуются отверстия в бассейне).

Рама из нержавеющей стали AISI 316 с двухсторонней облицовкой из пластковых профилей 80 х 30 мм до длины 6 м.



Наименование	Ширина х высота, мм	Ширина бассейна, м	Артикул
Цвет – белый			
Типоразмер 2	595 х 640	до 4.0	1 801 200 000
		до 4.5	1 801 210 000
		до 5.0	1 801 220 000
		до 5.5	1 801 230 000
		до 6.0	1 801 240 000
Типоразмер 3	680 х 725	до 4.0	1 801 300 000
		до 4.5	1 801 310 000
		до 5.0	1 801 320 000
		до 5.5	1 801 330 000
		до 6.0	1 801 340 000
Типоразмер 4	765 х 810	до 4.0	1 801 400 000
		до 4.5	1 801 410 000
		до 5.0	1 801 420 000
		до 5.5	1 801 430 000
		до 6.0	1 801 440 000

Наименование	Ширина х высота, мм	Ширина бассейна, м	Артикул
Цвет – серый			
Типоразмер 2	595 х 640	до 4.0	1 801 600 000
		до 4.5	1 801 610 000
		до 5.0	1 801 620 000
		до 5.5	1 801 630 000
		до 6.0	1 801 640 000
Типоразмер 3	680 х 725	до 4.0	1 801 700 000
		до 4.5	1 801 710 000
		до 5.0	1 801 720 000
		до 5.5	1 801 730 000
		до 6.0	1 801 740 000
Типоразмер 4	765 х 810	до 4.0	1 801 800 000
		до 4.5	1 801 810 000
		до 5.0	1 801 820 000
		до 5.5	1 801 830 000
		до 6.0	1 801 840 000

Внимание! Условия транспортировки покрытий/облицовок/барабанов - см. стр. 265.

Профильные покрытия



Рама из нержавеющей стали AISI 316 с верхней облицовкой из пластковых профилей 80 х 30 мм. Для покрытия в донной шахте.

Наименование	Ширина шахты, мм	Ширина бассейна, м	Артикул
Цвет – белый			
Типоразмер 2	до 585	до 4.0	1 804 100 000
		до 4.5	1 804 120 000
		до 5.0	1 804 140 000
		до 5.5	1 804 160 000
		до 6.0	1 804 180 000
Типоразмер 3	до 670	до 4.0	1 804 200 000
		до 4.5	1 804 220 000
		до 5.0	1 804 240 000
		до 5.5	1 804 260 000
		до 6.0	1 804 280 000
Типоразмер 4	до 755	до 4.0	1 804 300 000
		до 4.5	1 804 320 000
		до 5.0	1 804 340 000
		до 5.5	1 804 360 000
		до 6.0	1 804 380 000
Типоразмер 5	до 840	до 4.0	1 804 400 000
		до 4.5	1 804 420 000
		до 5.0	1 804 440 000
		до 5.5	1 804 460 000
		до 6.0	1 804 480 000

Наименование	Ширина шахты, мм	Ширина бассейна, м	Артикул
Цвет – серый			
Типоразмер 2	до 585	до 4.0	1 804 110 000
		до 4.5	1 804 130 000
		до 5.0	1 804 150 000
		до 5.5	1 804 170 000
		до 6.0	1 804 190 000
Типоразмер 3	до 670	до 4.0	1 804 210 000
		до 4.5	1 804 230 000
		до 5.0	1 804 250 000
		до 5.5	1 804 270 000
		до 6.0	1 804 290 000
Типоразмер 4	до 755	до 4.0	1 804 310 000
		до 4.5	1 804 330 000
		до 5.0	1 804 350 000
		до 5.5	1 804 370 000
		до 6.0	1 804 390 000
Типоразмер 5	до 840	до 4.0	1 804 410 000
		до 4.5	1 804 430 000
		до 5.0	1 804 450 000
		до 5.5	1 804 470 000
		до 6.0	1 804 490 000

Внимание! Условия транспортировки покрытий/облицовок/барабанов - см. стр. 265.

Профильные покрытия



Рама из нержавеющей стали AISI 316 с поддоном для укладки плитки. Для покрытия в донной шахте.

Наименование	Ширина шахты, мм	Ширина бассейна, м	Артикул
Типоразмер 2	до 585	до 4.0	1 804 500 000
		до 4.5	1 804 510 000
		до 5.0	1 804 520 000
		до 5.5	1 804 530 000
		до 6.0	1 804 540 000
Типоразмер 3	до 670	до 4.0	1 804 600 000
		до 4.5	1 804 610 000
		до 5.0	1 804 620 000
		до 5.5	1 804 630 000
		до 6.0	1 804 640 000
Типоразмер 4	до 755	до 4.0	1 804 700 000
		до 4.5	1 804 710 000
		до 5.0	1 804 720 000
		до 5.5	1 804 730 000
		до 6.0	1 804 740 000
Типоразмер 5	до 840	до 4.0	1 804 800 000
		до 4.5	1 804 810 000
		до 5.0	1 804 820 000
		до 5.5	1 804 830 000
		до 6.0	1 804 840 000

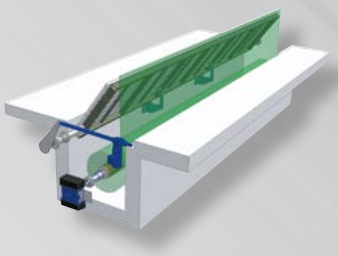

Откидная крышка с приводом и блоком управления

Наименование	Единица измерения	Артикул
Привод с блоком управлением и стеновым проходом из нерж. стали для крышек длиной до 6 м	шт.	1 805 100 000
Крышка к приводу арт. 1 805 100 000 в виде рамы из нерж. стали, облицованной профилями из пластика белого цвета 80 x 30 мм	м пог.	1 805 150 000

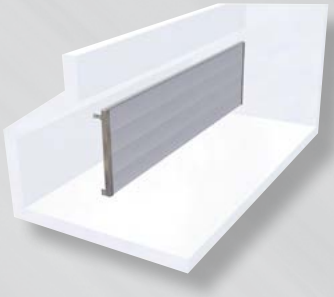

Передняя облицовка

Предназначена для подводных барабанов, размещенных в отдельной шахте.

Состоит из бокового стенового крепежа из нержавеющей стали, профилей из пластика, до 6 м.

Наименование	Высота, мм	Единица измерения	Артикул
Облицовка передняя, белая	640	шт.	5 402 360 000
Облицовка передняя, белая	845	шт.	5 402 370 000
Облицовка передняя, серая	640	шт.	5 402 390 000
Облицовка передняя, серая	845	шт.	5 402 400 000
Монтажный комплект для крепления облицовки в пленочных бассейнах			5 221 000 000

Внимание! Условия транспортировки покрытий/облицовок/барабанов - см. стр. 265.

Облицовка на дне бассейна

Размер 2

Макс. размер покрытия:

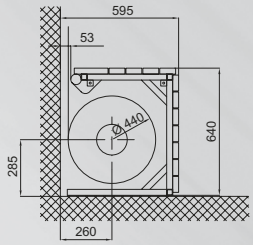

Duotherm	6 x 10 m
Twist	6 x 9 m
Rollmatic	6 x 7,5 m

Диаметр рулона макс. 440 мм

Размер 3

Макс. размер покрытия:

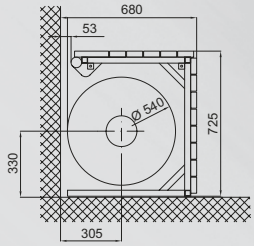

Duotherm	8 x 11 m
Twist	6 x 13 m
Rollmatic	6 x 11 m

Диаметр рулона макс. 540 мм

Размер 4

Макс. размер покрытия:

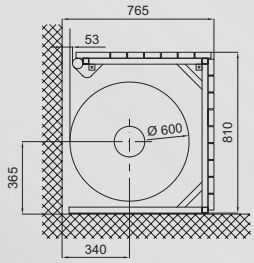

Twist	7 x 17 m
Rollmatic	7 x 13 m

Диаметр рулона макс. 600 мм

Облицовка в донной шахте

Размер 2

Макс. размер покрытия:

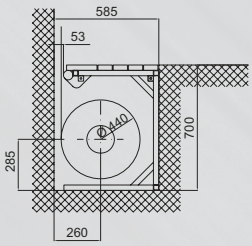

Duotherm	6 x 10 m
Twist	6 x 9 m
Rollmatic	6 x 7,5 m

Диаметр рулона макс. 440 мм

Размер 3

Макс. размер покрытия:

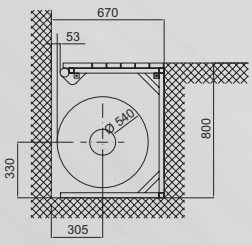

Duotherm	8 x 14 m
Twist	6 x 13 m
Rollmatic	6 x 11 m

Диаметр рулона макс. 540 мм

Размер 4

Макс. размер покрытия:

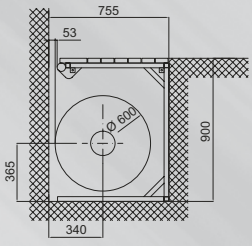

Twist	7 x 17 m
Rollmatic	7 x 13 m

Диаметр рулона макс. 600 мм

Размер 5

Макс. размер покрытия:

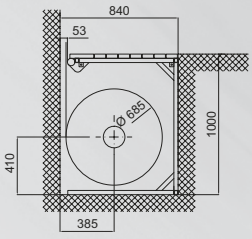

Twist	5 x 24 m
Rollmatic	5 x 18 m

Диаметр рулона макс. 685 мм

Профильные покрытия

Транспортировка барабанов/покрытий (стр. 246-263).

Наименование	Артикул
Транспортировка барабанов с завода до Санкт-Петербурга	0 277 030 000
Транспортировка барабанов с завода до Ленинградской области, Москвы	0 277 040 000
Транспортировка барабанов с завода по России	0 277 060 000

Примечание:

- стоимость транспортировки включает одновременную поставку барабана, покрытия и облицовки;
- при заказе только барабана (покрытия/облицовки), стоимость транспортировки снижается на 25%;
- указанные условия действуют для транспортировки барабанов/покрытий длиной до 5.5 м.



Прозрачные раздвижные навесы Novum для плавательных бассейнов





Революционная технология упаковки

- Доступная цена.
- Всемирно известное качество.
- Запатентованная система упаковки в коробки.
- Снижение риска повреждения при транспортировке изделия.
- Быстрая и простая сборка в месте установки. Весь необходимый инструмент для сборки входит в комплектацию.
- Экономия складских и транспортных площадей.





Благодатный климат

Тот, кто хоть однажды в холодную погоду и даже при слабом ветре пользовался открытым бассейном, знает, как бывает омрачена радость купания из-за неустойчивости погоды. Счастлив тот, кто имеет собственный навес над плавательным бассейном, под которым внутри температура заметно выше, чем снаружи, и нет ветра. Другими словами, в любое время Вы сможете получать удовольствие от плавания.

Защита от загрязнения

Еще одно преимущество крытого бассейна — защита от проникающей снаружи грязи. Владельцы плавательных бассейнов знают из собственного опыта, как часто приходится очищать воду от листьев, мусора, песка, мелких насекомых и т.п. Навесы защищают плавательные сооружения со всех сторон и являются лучшей преградой от загрязнения.

Защита от падения в бассейн

Обязанность владельцев плавательных бассейнов — не допустить случайное падение людей и животных в воду. Наиболее признанным и надежным профилактическим средством в этом случае является навес.

Продление купального сезона

Навесы для бассейнов состоят из двойных поликарбонатных плит. Солнечные лучи на протяжении всего дня проникают через их поверхность и, отдавая тепловую энергию, обогревают внутри воздух и воду. При этом, кроме постоянно приятного микроклимата под крышей, имеется возможность добиться такой температуры воды, которая даст возможность использовать плавательный бассейн до 6 месяцев в году без дополнительного подогрева.

Независимость от погоды

Бесспорное преимущество и польза навеса для его владельца состоит в возможности приспособления навеса к любым погодным условия. Одним движением руки «зимний» бассейн превращается в открытый или частично закрытый бассейн. Это означает, что Вы получаете неограниченное удовольствие от купания при любой погоде.



Навесы NovumClassic









Навесы NovumClassic отличаются высоким качеством при относительно невысокой цене. Сводчатая форма навеса из всех предлагаемых типов конструкций является наиболее устойчивой к внешним воздействиям, поэтому навесы пригодны для размещения не только в умеренном климатическом поясе, но и в горных областях.

Описание:

- Порошковая окраска поверхности конструкции навеса и направляющих.
- Конструкция выполнена из высококачественного сплава алюминия AlMgSi.
- 3 несущих профиля в одном модуле.
- Съемная передняя стена из поликарбоната.
- Пустотелый прозрачный поликарбонат (3.3 Вт/м^2 K) с отделкой NO DROP

Наименование	Кол-во модулей	Артикул
NovumClassic A	3	6 000 010 000
NovumClassic B	4	6 000 020 000
NovumClassic C	5	6 000 030 000
NovumClassic D	6	6 000 040 000
Удлинение рельсов для NovumClassic A*	-	6 000 900 000
Удлинение рельсов для NovumClassic B*	-	6 000 910 000
Удлинение рельсов для NovumClassic C*	-	6 000 920 000
Удлинение рельсов для NovumClassic D*	-	6 000 944 000

NEW

* цена за 1 м.пог. с 2-х сторон, продажа только отрезками по 250/280/323 см.

Внимание: в цену товара входит его доставка до склада НОВУМ в Санкт-Петербурге. Транспортировка со склада НОВУМ до адреса, указанного покупателем, осуществляется за счет покупателя по тарифам транспортной компании.

Доплата за прозрачное стекло вместо поликарбоната +34%, за цвет профилей "Антрацит" +5%.

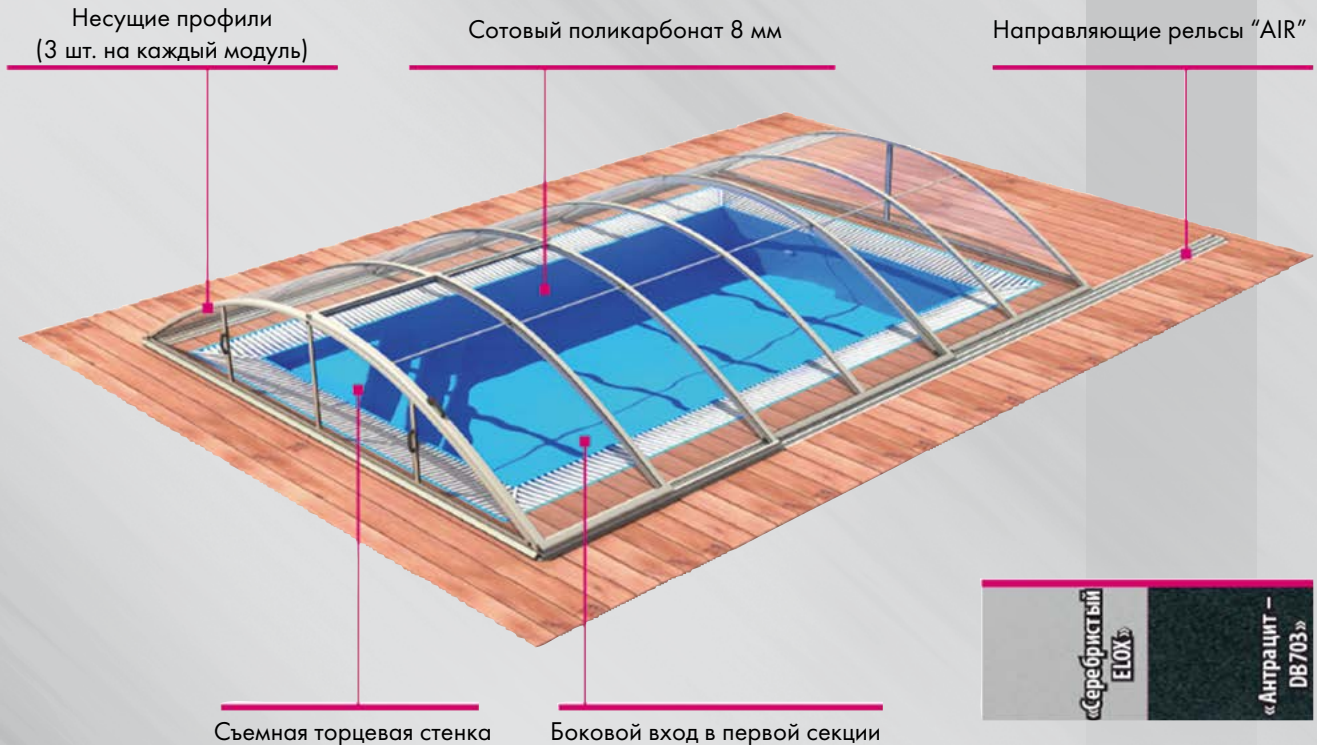

Прозрачные раздвижные навесы

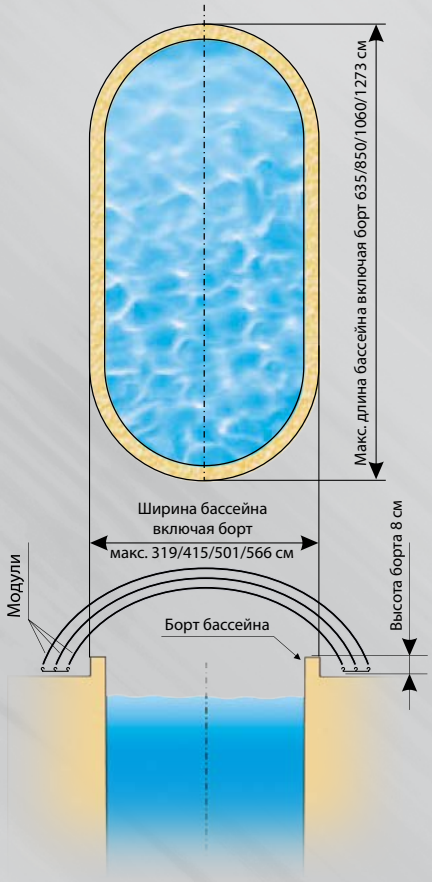









Артикул

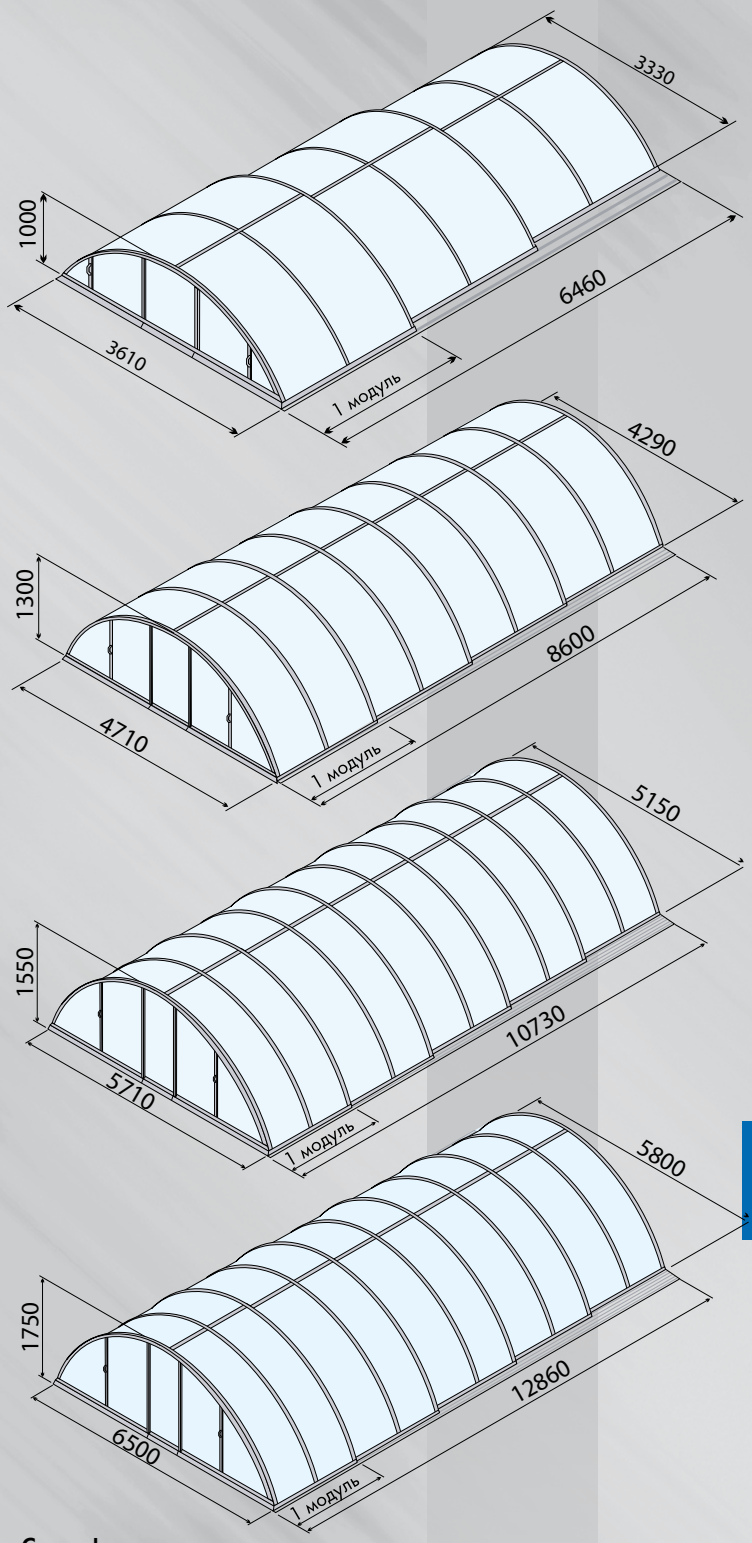

Спецификация упаковки

Наименование	Габаритные размеры упаковки, мм	Общая масса упаковки, кг
NovumClassic A	4300 x 410 x 1570	250
NovumClassic B	5630 x 450 x 1880	420
NovumClassic C	6060 x 610 x 1750	610
NovumClassic D	6800 x 730 x 2000	880

Навесы NovumDallas

Навесы NovumDallas представляют новый дизайн навеса с малой высотой, отличающийся высокой устойчивостью и прочностью, быстрым и легким монтажом



Наименование	Кол-во модулей	Артикул
NovumDallas A	3	6 000 041 000
NovumDallas B	4	6 000 042 000
Удлинение рельсов для NovumDallas A*	-	6 000 900 000
Удлинение рельсов для NovumDallas B*	-	6 000 910 000

* цена за 1 м.пог. с 2-х сторон, продажа только отрезками по 250/280/323 см.

Внимание: в цену товара входит его доставка до склада НОВУМ в Санкт-Петербурге. Транспортировка со склада НОВУМ до адреса, указанного покупателем, осуществляется за счет покупателя по тарифам транспортной компании.

Доплата за прозрачное стекло вместо поликарбоната +25%, за цвет профилей “Антрацит“ +5%.

Профили.
Размер профилей 35 x 50 мм, сплав AlMgSi, отделка поверхности ELOX, 3 несущих профиля на каждый модуль (2 по краям, 1 в середине)

Задняя стена.
Несъемная

Боковая дверь.
Может быть расположена на правой или левой стороне навеса. 4 возможных места расположения двери на самом большом модуле

Направляющие рельсы.
Осевое расстояние между направляющими 7 см, отделка поверхности ELOX, на концах находятся стопорные заглушки, удлинения поставляются по отдельному заказу

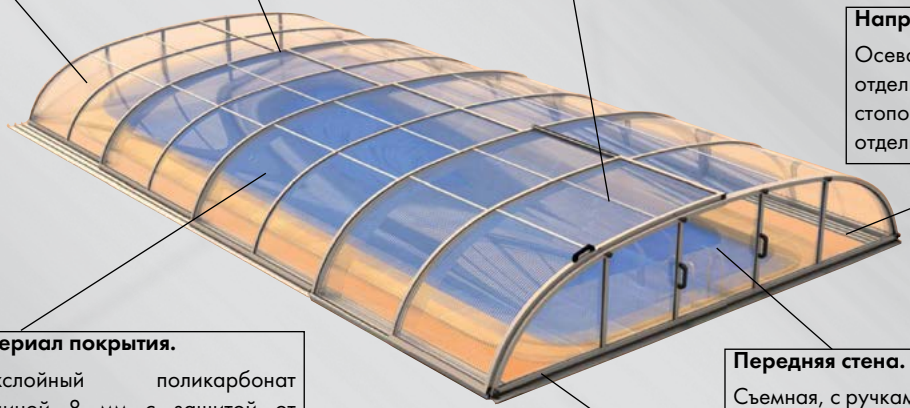

Материал покрытия.
Двухслойный поликарбонат толщиной 8 мм с защитой от УФ излучения. Коэффициент теплопроводности 3,3 Вт/м2К. Обработка поверхности NO DROP, снижающая образование конденсата в форме капель на внутренней поверхности навеса

Передняя стена.
Съемная, с ручками для удобного снятия и установки

Нижние профили торцов.
Горизонтальные профили в передней и задней стене навеса приподняты на 10 см над основанием для беспрепятственного перемещения, в том числе, над бортами бассейна. Просвет закрыт пленкой, защищающей от потери тепла и загрязнений.

Прозрачные раздвижные навесы

	NovumDallas A	NovumDallas B
Внешняя ширина, см	407	520
Внутренняя ширина, см	379	478
Макс. длина, см	646	860
Макс. высота, см	75	85
Общие габаритные размеры упаковки, см	445 x 48 x 127	561 x 55 x 127
Общая масса упаковки, кг	330	450

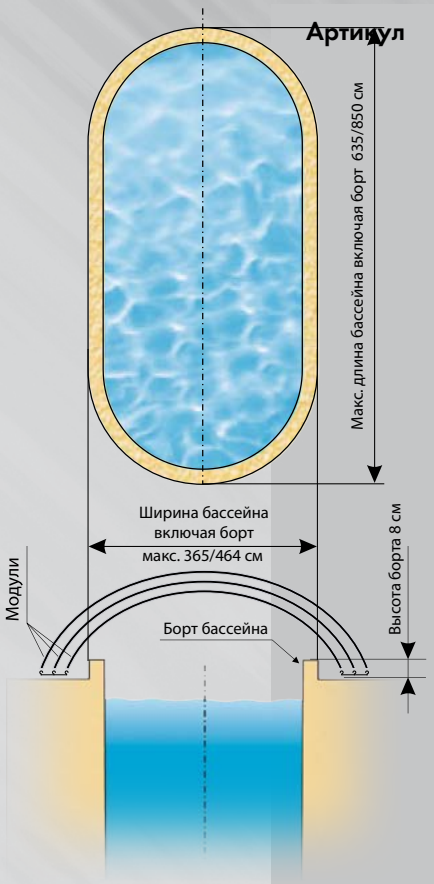

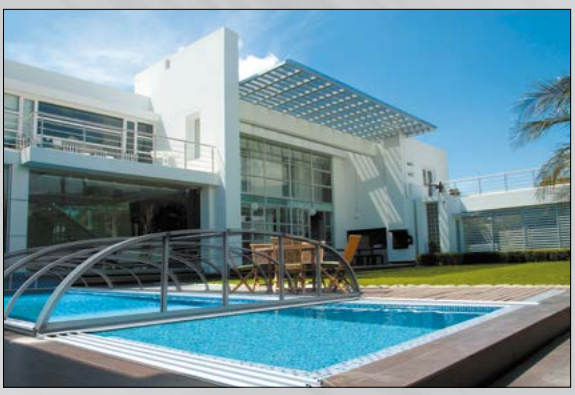





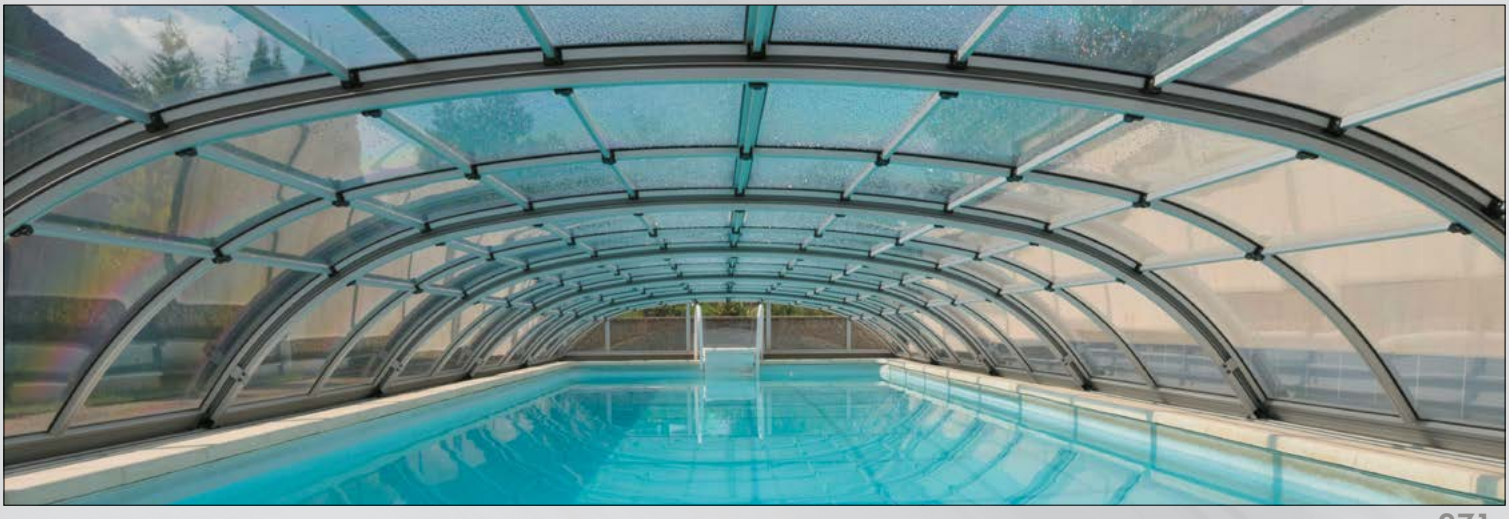

Навесы NovumCasablanca Infinity

Навесы NovumCasablanca Infinity - это элегантный современный дизайн, отличающийся малой высотой, таким образом данные навесы не заслоняют собой другие строения и элементы ландшафта на участке.



Наименование	Кол-во модулей	Артикул
NovumCasablanca Infinity A	3	6 000 051 002
NovumCasablanca Infinity B	4	6 000 052 002
Удлинение рельсов для NovumCasablanca Infinity A		6 000 940 000
Удлинение рельсов для NovumCasablanca Infinity B		6 000 950 000

* цена за 1 м.пог. с 2-х сторон, продажа только отрезками по 250/280/323 см.

Внимание: в цену товара входит его доставка до склада НОВУМ в Санкт-Петербурге. Транспортировка со склада НОВУМ до адреса, указанного покупателем, осуществляется за счет покупателя по тарифам транспортной компании.

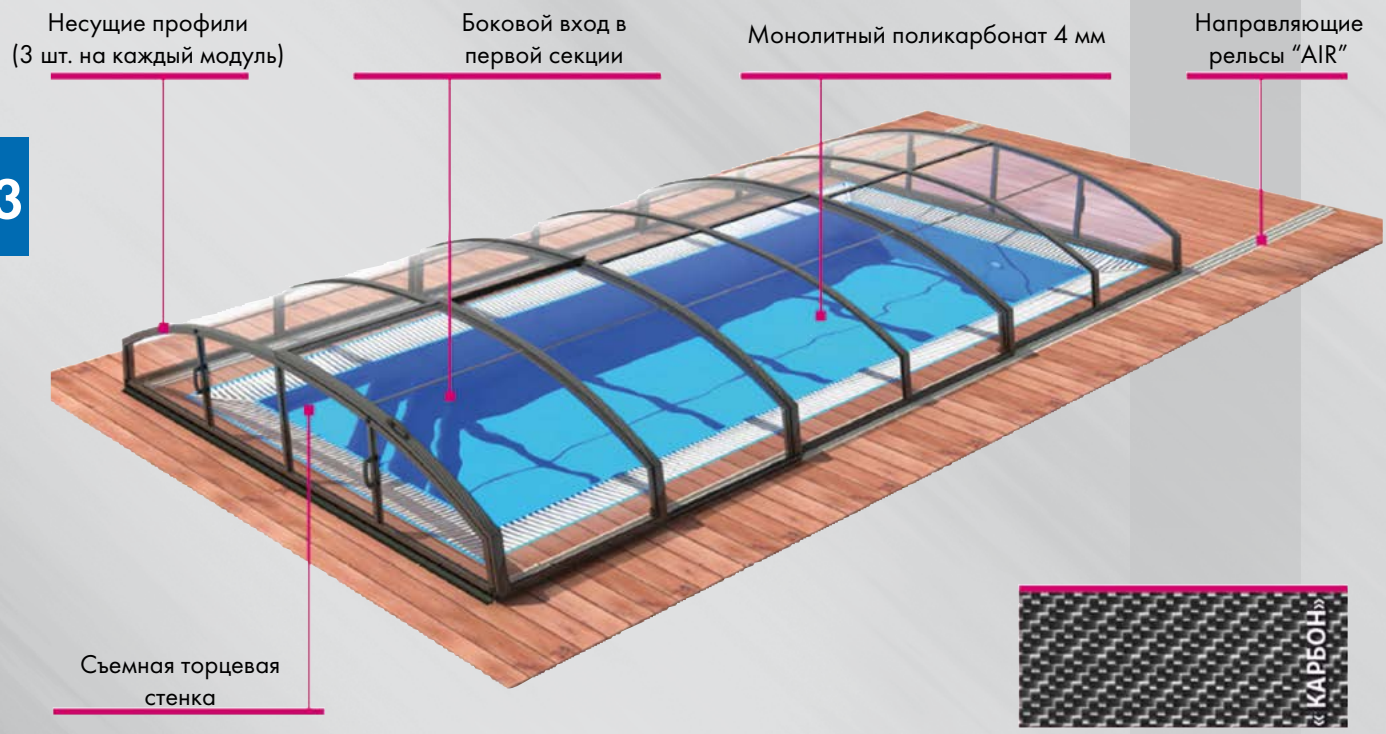

Прозрачные раздвижные навесы

	NovumCasablanca Infinity A	NovumCasablanca Infinity B
Внешняя ширина, см	390	500
Внутренняя ширина, см	362	458
Макс. длина, см	646	860
Макс. высота, см	62	75
Общие габаритные размеры упаковки, см	445 x 45 x 127	561 x 50 x 127
Общая масса упаковки, кг	430	640



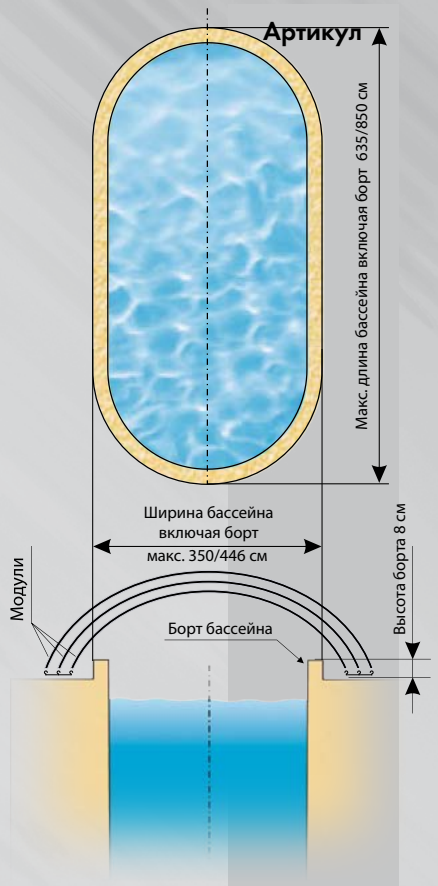















14

Трамплины 276
Горки 277
Аттракцион “Стойка для игры в баскетбол” 279

Трамплины Novum

Материал: полиэстер/стекловолокно.

Цвет: темно-голубой.

Имеют противоскользящее покрытие.

Наименование	Ширина, м	Артикул
NovumDolphin	0.35	0 007 600 000
NovumDynamic	0.46	2 139 200 000
NovumDynamic SP	0.60	2 319 900 000

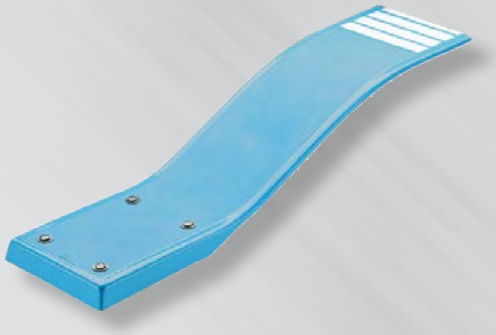

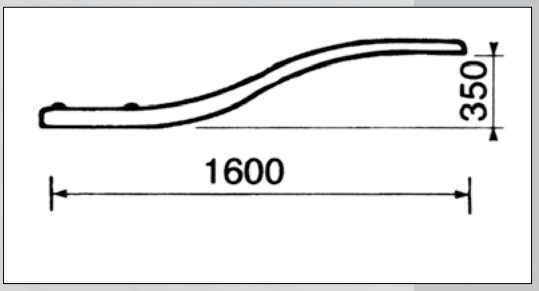

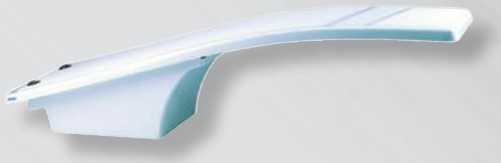

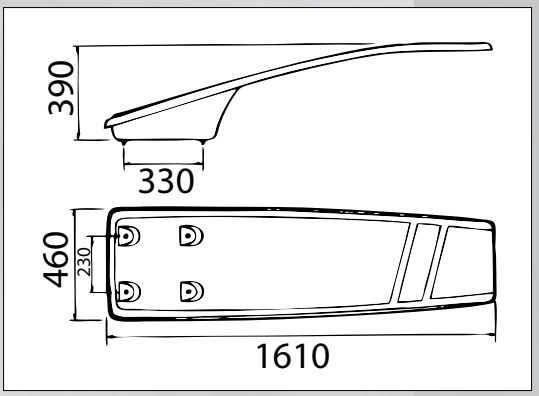

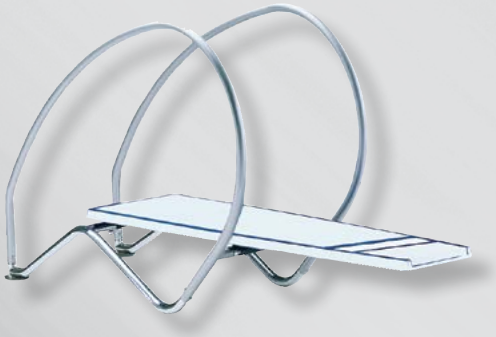

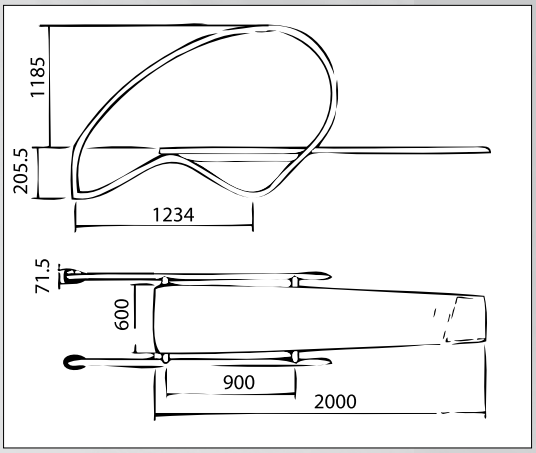

Горки

Горки Mini



Материал: полиэстер и стекловолокно.

Цвет: темно-голубой.

Для увеличения скольжения горки оснащены форсунками подачи воды.

Подключение: переход на шланг D 6.

Ширина лотка: 0.4 м.

Наименование	Высота, мм	Артикул
Mini 1	1 300	0 008 100 000
Mini 2	1 800	0 008 200 000
Mini 3	2 000	0 008 300 000

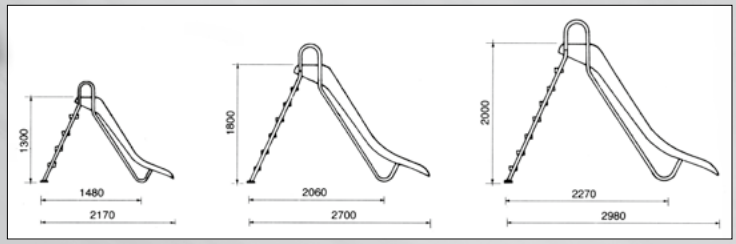







Горки

Горки Minor

NEW

Материал: стеклопластик.
Опоры и поручни выполнены из нержавеющей стали AISI 304
Ступени с травмобезопасным покрытием.
Для увеличения скольжения горки оснащены форсунками подачи воды встроенными на трассу скольжения.
В комплектацию входит вентиль для регулировки скорости потока воды. Рекомендуемый поток 1-2м3/час
Ширина лотка: 0.45 м.



Горка прямая

Наименование	Цвет	Высота, м	Длина, м	Артикул
Горка прямая	Берлинская лазурь	1.95	3.9	0 088 100 000
Горка прямая	Дианит-4D			0 088 200 000
Горка прямая	Тритон-4D			0 088 300 000

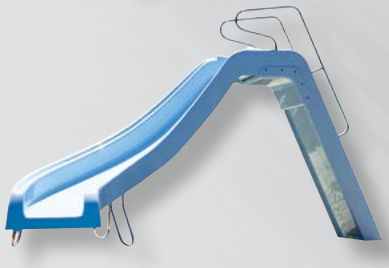

Горка с левым поворотом

Наименование	Цвет	Высота, м	Длина, м	Артикул
Горка с левым поворотом	Берлинская лазурь	1.49	3.75	0 088 400 000
Горка с левым поворотом	Дианит-4D			0 088 500 000
Горка с левым поворотом	Тритон-4D			0 088 600 000

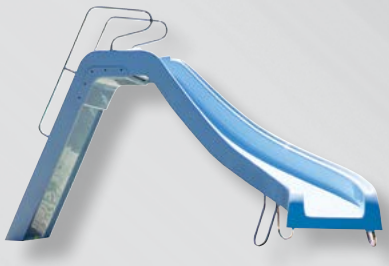

Горка с правым поворотом

Наименование	Цвет	Высота, м	Длина, м	Артикул
Горка с правым поворотом	Берлинская лазурь	1.49	3.75	0 088 700 000
Горка с правым поворотом	Дианит-4D			0 088 800 000
Горка с правым поворотом	Тритон-4D			0 088 900 000



Берлинская лазурь

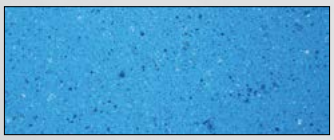

Дианит-4D

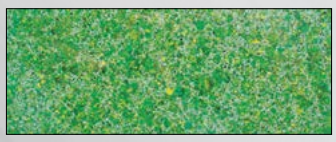

Тритон-4D

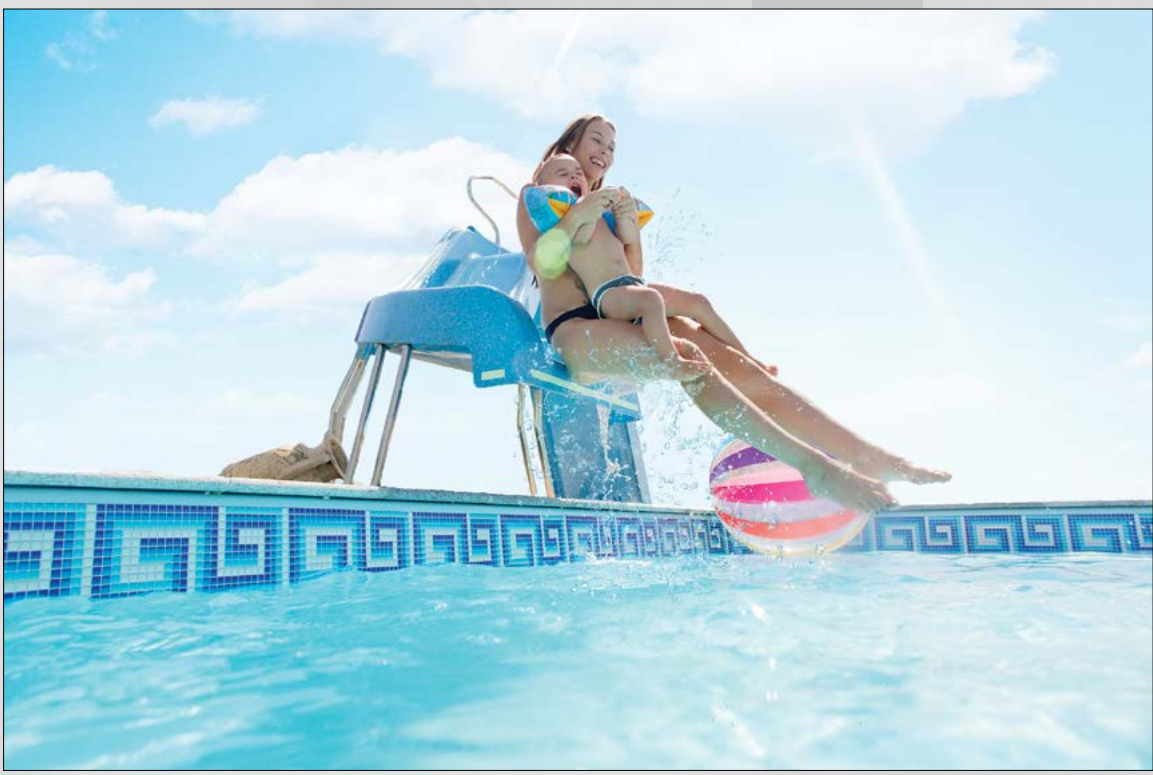

Аттракцион "Стойка для игры в баскетбол"



Наименование	Артикул
Аттракцион "Стойка для игры в баскетбол"	7 140 100 000



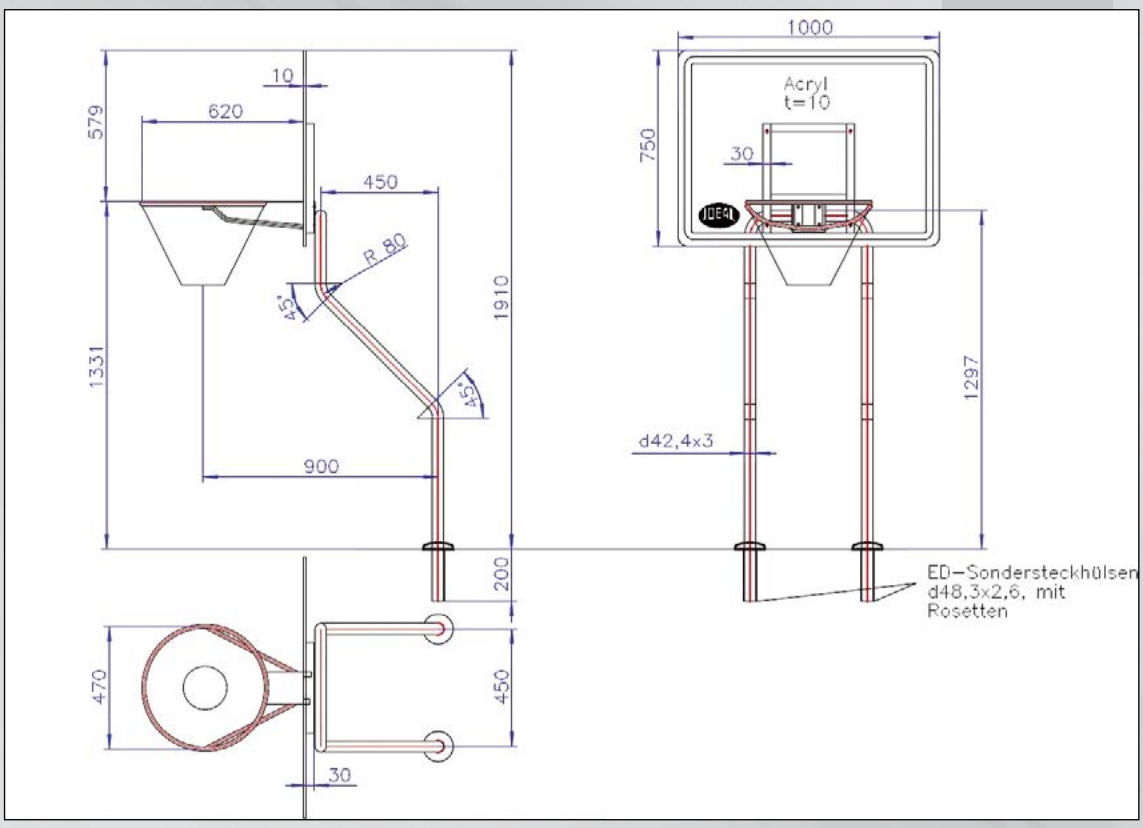





Переносные осушители воздуха 282
Стационарные осушители воздуха 283
Разделительные канаты 286
Стартовые тумбы 288
Сигнальное оборудование 289
Гидравлический лифт 290
Коврики 291
Подводный динамик 292

15

Переносные осушители воздуха



Основной причиной влажности и образования конденсата является высокая степень (скорость) испарения воды. Критический предел влажности и конденсата может быть легко превышен, что приведет к гниению, коррозии или образованию плесени, повреждению или разрушению материалов отделки помещений, конструкции здания.

Везде, где присутствует высокая влажность и конденсат эффективное удаление влаги является обязательным!

Принцип работы осушителей воздуха: влажный воздух с помощью вентилятора прогоняется через испаритель, там охлаждается ниже точки росы и конденсируется. Конденсат отводится, а холодный сухой воздух проходит через нагревательный элемент охлаждающего блока, где нагревается и подается обратно в помещение, таким образом способствуя дополнительному отоплению помещения.

Осушители воздуха TTK 75S/100S



Наименование	Артикул
TTK 75S	6 220 000 075
TTK 100S	6 220 000 100

Технические характеристики

Модель осушителя	TTK 75S	TTK 100S
Напряжение	220 В	220 В
Потребляемая мощность	0.33 кВт	0.67 кВт
Производительность по осушению, при 30°C/80% отн. влажности	20 кг/день	28 кг/день
Производительность по осушению, максимальная	24 кг/день	30 кг/день
Производительность по воздуху	180 м³/ч	200 м³/ч
Макс. размер помещения	50 м²/125 м³	90 м²/230 м³
Количество режимов работы вентилятора	2	1
Автоматика оттаивания	да	да
Гигростат, встроенный	да	да
Предупредительный сигнал/ отключение при полном водяном контейнере	да	да
Габариты, мм	300 x 350 x 585	290 x 390 x 612
Вес	12.8 кг	15.2 кг
Емкость водяного контейнера	3.6 л	4.3 л
Область применения:		
Температура	5–35°C	5–35°C
Относительная влажность.	49-100%	40-100%

Стационарные осушители воздуха

Осушители серии DH





Экономичные осушители серии DH предназначены для непрерывного, полностью автоматического контроля влажности, благодаря встроенному гигростату. Функцией автоматического размораживания обеспечивает возможность эксплуатации в неотапливаемых помещениях с температурой + 5 °C.

Износостойкая внешняя поверхность осушителей выполнена из оцинкованной стали с порошковым покрытием

Наименование	Артикул
DH 30	1 125 000 115
DH 60	1 125 000 120

Модель осушителя	DH 30	DH 60
Мощность осушки	см. графики производительности	
Сеть, В	230	230
Потребляемая мощность, кВт	0.75	1.2
Производительность по воздуху, $м^3$/час	700	1 280
Автоматика оттаивания	да	да
Встроенный гигростат	да	да
Подключение отвода конденсата, мм	10	10
Глубина, мм	256	256
Ширина, мм	782	1 247
Высота, мм	648	648
Вес, кг	40	63

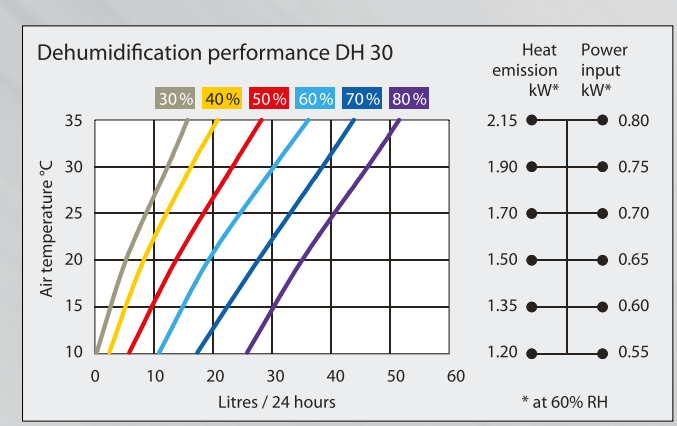

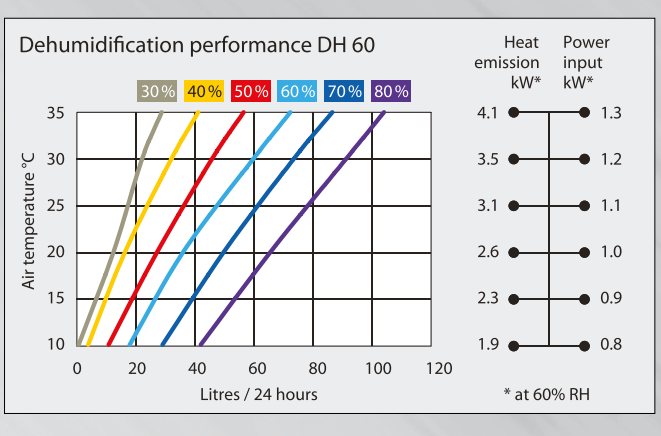

Стационарные осушители воздуха

Осушители воздуха серии DS

NEW





Специально разработаны и идеально подходят для осушения воздуха в помещениях где есть бассейн.

Они легко монтируются, а встроенный гигростат обеспечивает полностью автоматическую работу. Специальные разработанные радиальные вентиляторы обеспечивают особенно тихую работу и могут извлекать большое количество влаги из воздуха помещения. Во время процесса осушения установки DS поглощают потенциальную энергию и, в соответствии с принципом теплового насоса, отдают до 2,7 кВт полезного тепла на каждый киловатт, расходуемый осушителем воздуха.

Таким образом, расходы на отопление могут быть уменьшены вместе с расходами на осушение воздуха в помещении бассейна!

Осушители серии DS имеют:

- усиленный стекловолокном пластиковый корпус
- бесшумный высокопроизводительный радиальным вентилятор.
- на поверхность испарителя и конденсатора нанесено полиэстеровое покрытие для защиты от коррозии.

Наименование	Артикул
DS 30	1 125 000 319
DS 60	1 125 000 335

Модель осушителя	DS 30	DS 60
Мощность осушки	см. графики производительности	
Сеть, В	230	230
Потребляемая мощность, кВт	0.75	1.2
Производительность по воздуху, $м^3$/час	700	1 280
Автоматика оттаивания	да	да
Встроенный гигростат	да	да
Подключение отвода конденсата, мм	12	12
Глубина, мм	280	280
Ширина, мм	787	1 255
Высота, мм	690	690
Вес, кг	39	60

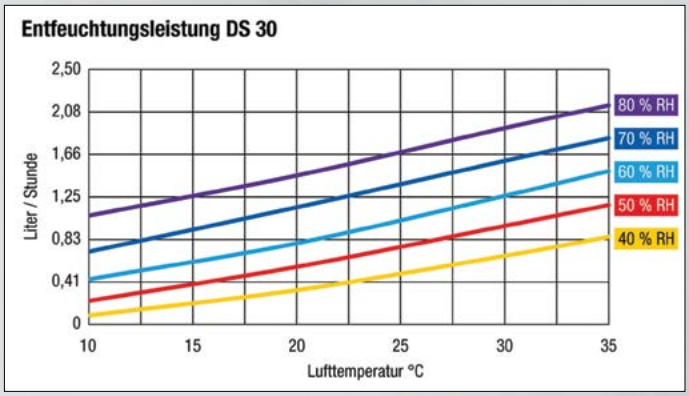

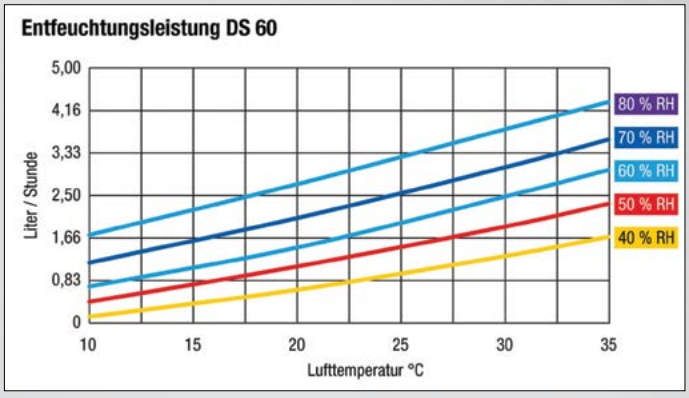

Стационарные осушители воздуха

Осушители серии DH-VPR

NEW

Осушители DH-VPR это разработка последнего поколения, вобравшая в себя лучшие технологии и индивидуальный дизайн.

Осушители серии DH-VPR легко монтируются, встроенный гигростат обеспечивает полностью автоматическую работу и надежную защиту от влаги, нейтрализацию запахов обеспечивает мощный ионизатор воздуха, а встроенный фильтр очищает воздух от пыли.

Эксклюзивный дизайн и возможность выбора цвета делает осушители VPR стильными и привлекательными, а, изящно изогнутая лицевая панель, обеспечивает идеальную циркуляцию воздуха.

Лицевая панель может быть выполнена из нерж. стали

Функция автоматического размораживания обеспечивает возможность эксплуатации в неотапливаемых помещениях с температурой + 5 °С.

Поверхность испарителя и конденсатора имеет полиэстеровое покрытие для защиты от коррозии.







Наименование	Артикул
DH-VPR 15	1 125 000 410
DH-VPR 30	1 125 000 415
DH-VPR 60	1 125 000 420

Модель осушителя	DH-VPR 15	DH-VPR 30	DH-VPR 60
Мощность осушки	см. графики производительности		
Сеть, В	230	230	230
Потребляемая мощность, кВт	0.43	0.75	1.2
Производительность по воздуху, $м^3$/час	250	745	1 065
Автоматика оттаивания	да	да	да
Встроенный гигростат	да	да	да
Подключение отвода конденсата, мм	10	10	15
Глубина, мм	395	280	280
Ширина, мм	829	787	1 255
Высота, мм	339	690	690
Вес, кг	47	57	90

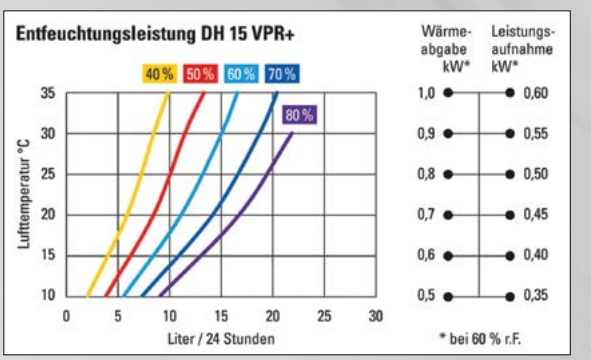

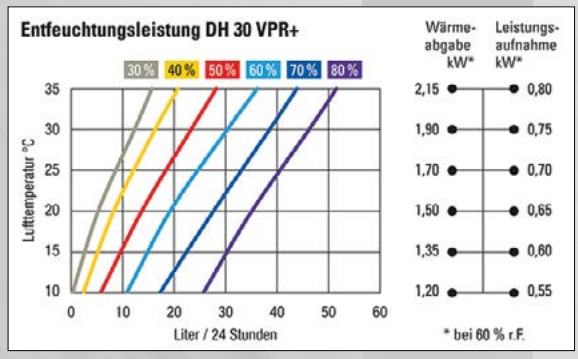

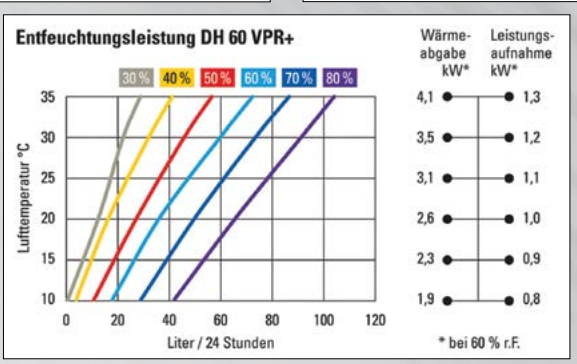

Разделительные канаты

В комплетацию входит: поплавки, трос из полиэстера, крюк.



Разделительные канаты серии Rome

Наименование	Артикул
Канат разделительный Rome, 25 м	6 762 000 000
Канат разделительный Rome, 50 м	6 762 200 000



Разделительные канаты серии Moscow

NEW

Наименование	Артикул
Канат разделительный Mocsow, 25 м	6 762 500 000
Канат разделительный Mocsow, 50 м	6 762 700 000

Роллеры для канатов



Роллеры установлены на раме с 4-мя вращающимися колесами для возможности кругового перемещения. Два колеса снабжены тормозом.

Наименование	Ширина, м	Артикул
Роллер передвижной из нерж. стали AISI 304 для канатов	1.2	5 886 000 000
Роллер передвижной из нерж. стали AISI 304 для канатов	1.8	5 885 900 000

Вместимость роллеров

Наименование	Roma 25 м/50 м	Moscow 25 м/50 м
Роллер шириной 1.2 м	8/4	4/2
Роллер шириной 1.8 м	12/6	6/3

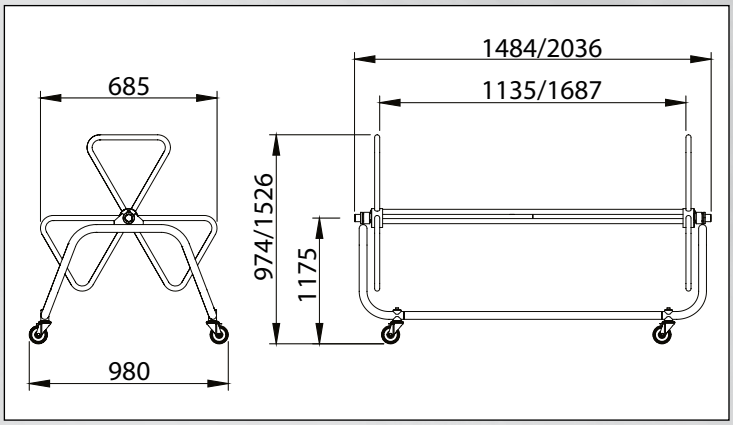

Разделительные канаты

Комплектующие



Наименование	Артикул
Крепление каната стеновое, из нерж. стали AISI 316	0 920 600 000
Крепление каната стеновое с фланцем и уплотнениями, из нерж. стали AISI 316	0 920 700 000
Крепление каната стеновое с выдвижным крюком, из нерж. стали AISI 316	0 020 500 000
Крепление каната стеновое с выдвижным крюком, фланцем и уплотнениями, из нерж. стали AISI 316	0 020 600 000
Стойка для крепления каната в переливных бассейнах, из нерж. стали AISI 316	0 014 000 000
Анкер стойки диаметром 43 мм для крепления каната в переливных бассейнах типа Zurich/Wiesbaden, из нерж. стали AISI 316	0 014 100 000
Анкер стойки диаметром 43 мм для крепления каната в переливных бассейнах типа Finland, из нерж. стали AISI 316	0 014 200 000
Устройство натяжное из хромированной латуни	0 020 800 000
Устройство натяжное из нерж. стали AISI 316	0 020 900 000
Крюк для каната из нерж. стали AISI 304	0 020 700 000

Варианты крепления канатов

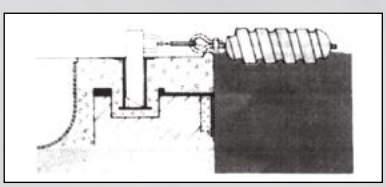

Анкер арт. 0 014 100 000
Стойка арт. 0 014 000 000

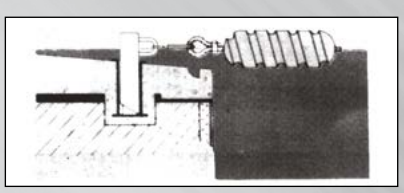

Анкер арт. 0 014 200 000
Стойка арт. 0 014 000 000

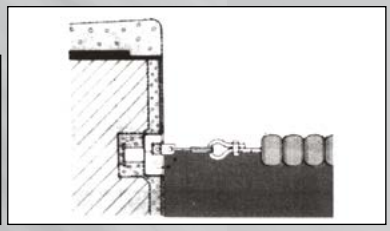

Крепление канатов арт.:
0 920 600 000
0 920 700 000
0 020 500 000
0 020 600 000

Стартовые тумбы

Стартовые тумбы серии Standard



Стартовые тумбы для соревнований по плаванию.

Материал: нержавеющая сталь AISI 304.

Регулируемая площадка из полиэстера и стекловолокна с противоскользящим покрытием 500 x 500 мм.

Наименование	Высота, м	Артикул
Тумба стартовая Standard 1	0.4	2 757 800 000
Тумба стартовая Standard 2	0.7	0 014 600 000

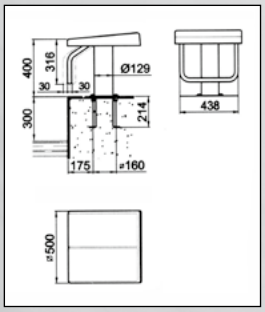

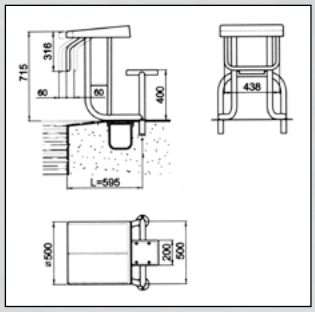



0 014 300 000 D

Комплектующие

Наименование	Артикул
Крепление анкерное с болтами из нерж. стали AISI 316 (для арт. 0 014 600 000)	0 014 300 000
Закладная часть для тумбы из нерж. стали AISI 316 (для арт. 2 757 800 000)	5 446 200 000

Стартовые тумбы серии Luxus



Стартовые тумбы для соревнований по плаванию.

Материал: нержавеющая сталь AISI 316.

Регулируемая площадка из полиэстера и стекловолокна с противоскользящим покрытием 500 x 500 мм.

Наименование	Высота, м	Артикул
Тумба стартовая Luxus 1	0.4	0 014 500 000
Тумба стартовая Luxus 2	0.7	0 014 400 000

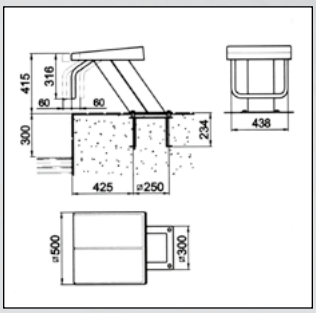

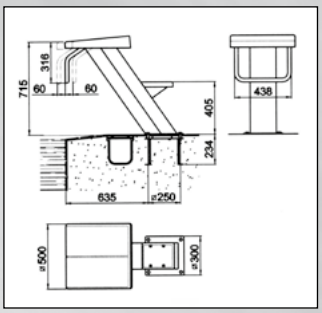





Сигнальное оборудование

Указатели фальстарта

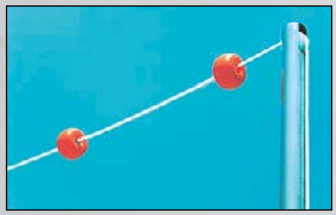

В комплектацию входит: 2 стойки из нержавеющей стали AISI 316 высотой 1.8 м; одна из стоек оснащена роликом и устройством быстрого натяжения и ослабления шнура.

Наименование	Ширина бассейна, м	Артикул
Мачты диаметром 43 мм	до 21	1 995 000 000
Мачты диаметром 48 мм	более 21	1 995 100 000
Шнур с поплавками для указателя фальстарта, длина 12.5 м.		1 995 4L1 250
Шнур с поплавками для указателя фальстарта, длина 21.0 м.		1 995 4L2 100

Указатели поворота при плавании на спине



В комплектацию входит: 4 стойки из нержавеющей стали AISI 316 высотой 1.8 м.

Наименование	Ширина бассейна, м	Артикул
Указатели поворота диаметром 43 мм	до 21	1 995 200 000
Указатели поворота диаметром 48 мм	более 21	1 995 300 000
Шнур с флажками для указателя поворота, два отрезка по 12.5 м		1 995 5L1 250
Шнур с флажками для указателя поворота, два отрезка по 21.0 м		1 995 5L2 100

Комплектующие



Наименование	Артикул
Анкер стойки диаметром 43 мм для переливных бассейнов типа Zurich/Wiesbaden, из нерж. стали AISI 316	0 014 100 000
Анкер стойки диаметром 43 мм для переливных бассейнов типа Finland, из нерж. стали AISI 316	0 014 200 000
Анкер стойки диаметром 48 мм для переливных бассейнов типа Zurich/Wiesbaden, из нерж. стали AISI 316	1 996 000 000
Анкер стойки диаметром 48 мм для переливных бассейнов типа Finland, из нерж. стали AISI 316	1 996 100 000

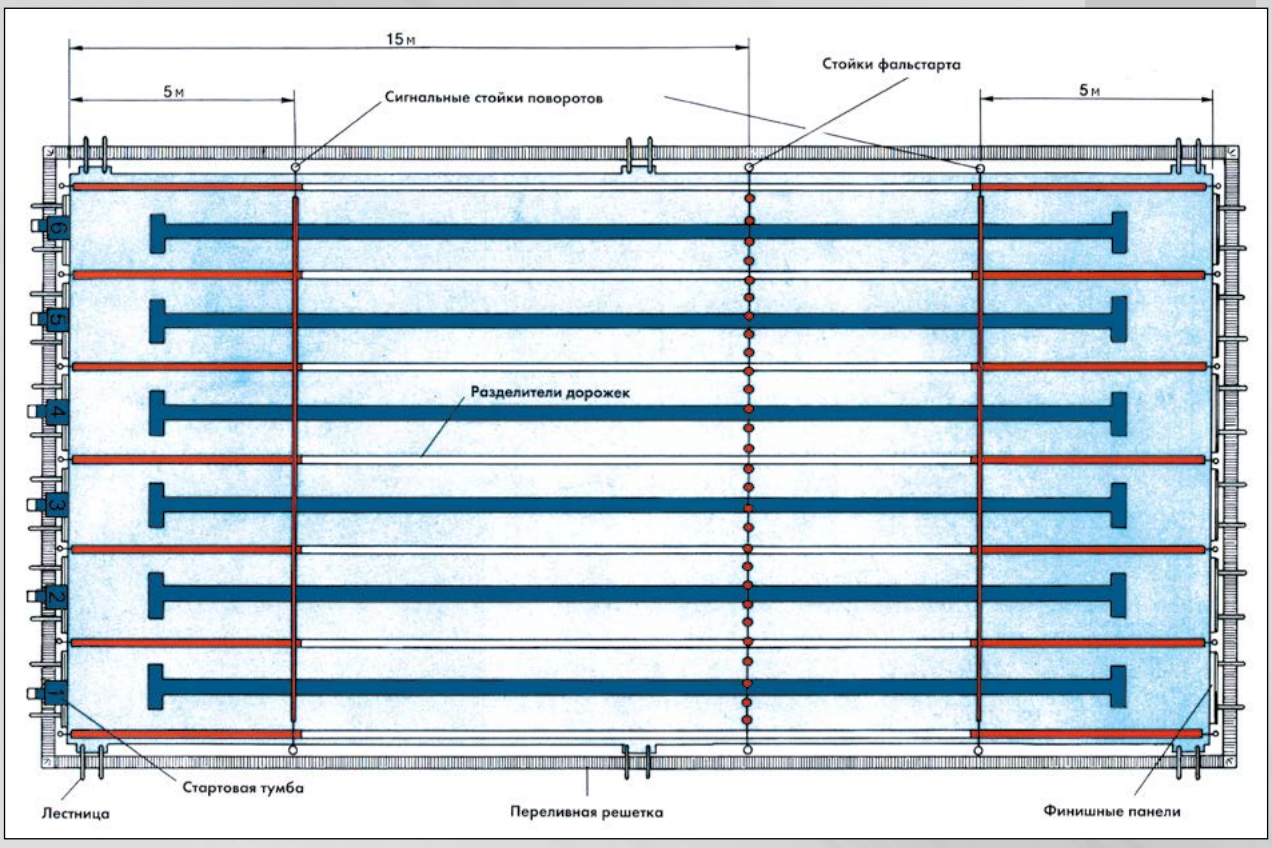



Гидравлический лифт с креслом

Предназначен для входа и выхода из бассейна.

В комплектацию входит: конструкция из нержавеющей стали AISI 316 с креслом, прикрепленным к гидравлическому механизму; боковая лестница для сопровождающего; 2 анкера и 2 регулируемые боковые опоры.

Для работы гидравлического механизма требуется рабочее давление воды 3.5 бар.

Максимальная нагрузка - 115 кг.

Наименование	Артикул
Поручни L - 650	2 861 900 000
Поручни L - 1000	2 862 000 000
Гидравлический цилиндр	2 862 100 000
Комплект сидения и сопутствующих	2 862 200 000







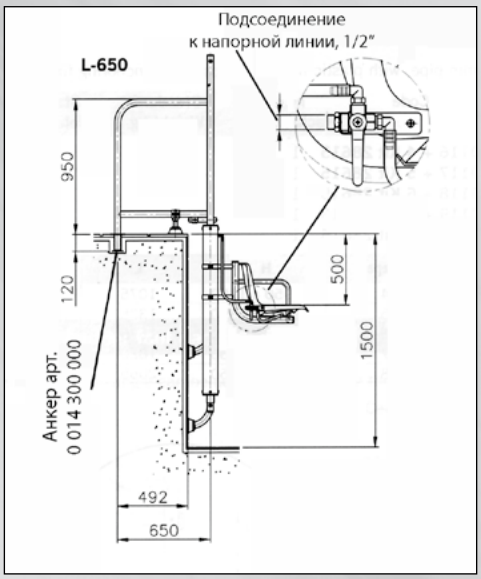

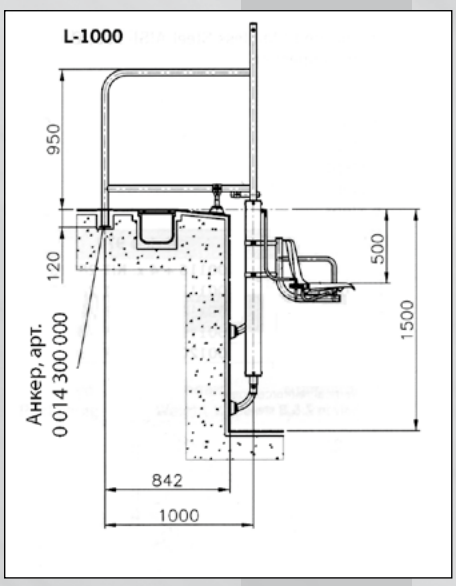

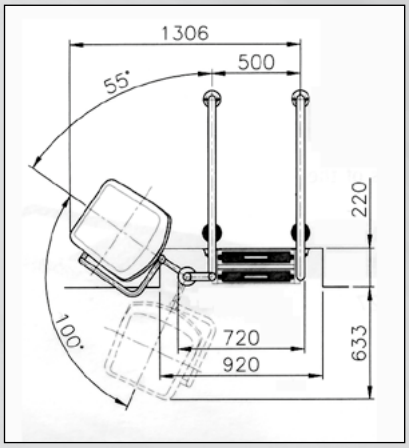

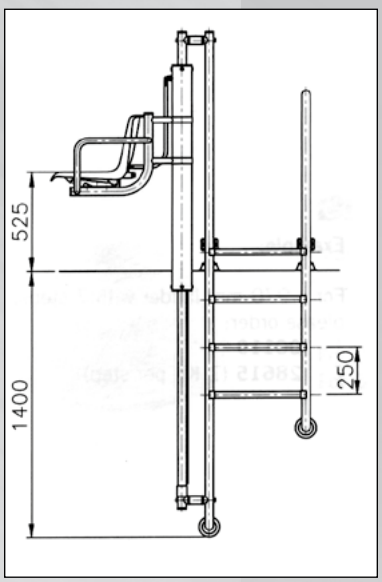

Коврики

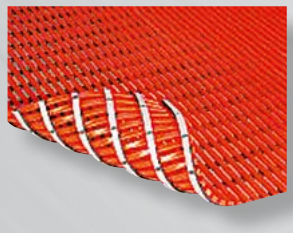



Высота 12 мм, максимальная длина 30 м, масса 1 м^2 - 5.5 кг.

Цвет: фиолетовый, синий, зеленый, желтый, черный, красный, серый, белый, бирюзовый, цвета слоновая кость. Другие цвета — по запросу.

Наименование	Ширина, м	Единица измерения	Артикул
Коврик	1.20	м. пог.	9 951 200 000
Коврик	1.00	м. пог.	9 951 000 000
Коврик	0.80	м. пог.	9 950 800 000
Коврик	0.60	м. пог.	9 950 600 000
Коврик	0.50	м. пог.	9 950 500 000
Коврик	0.40	м. пог.	9 950 400 000





Комплектующие

Наименование	Артикул
Соединитель универсальный для рулонов коврика	9 901 100 011

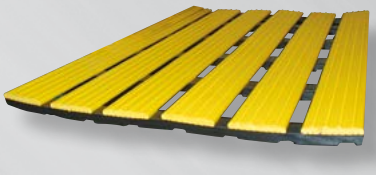

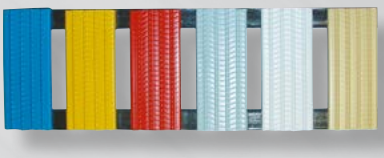

Коврики серии Manuplast

Высота 12 мм, максимальная длина: 20 м, масса 1 м^2: 6 кг.

Цвет: синий, желтый, красный, серый, белый, песочный. Другие цвета — по запросу.

Наименование	Ширина, м	Единица измерения	Артикул
Коврик Manuplast	1.00	м. пог.	8 801 000 001
Коврик Manuplast	0.80	м. пог.	8 800 800 000
Коврик Manuplast	0.60	м. пог.	8 800 600 000





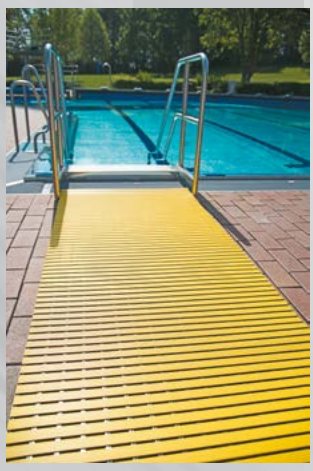

Примечание: рулоны длиной 10 м продаются по специальной цене (по запросу).

Подводный динамик

Подводный динамик VitaLight

NEW

Подводные динамики предназначены для использования с усилителем звука в общественных бассейнах спортивного назначения и частных бассейнах в развлекательных целях. Для обеспечения оптимального звука площадь зеркала воды должна составлять до 35 м^2 на один динамик.

В комплектацию входит:

- корпус из бронзы / нержавеющей стали AISI 316
- 5 метровов кабеля 3 x 1.5 мм^2.

Класс защиты IP 68.

Рекомендуемая глубина монтажа составляет 600 мм ниже уровня воды.



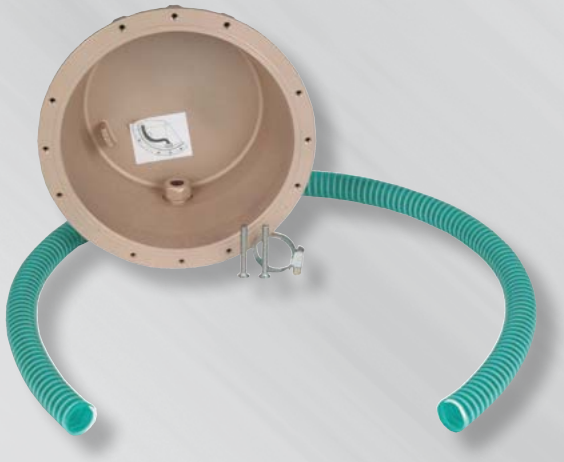

Наименование	Артикул
Подводный динамик VitaLight, 30 Вт, 8 Ом, без закладного корпуса	4 500 020 000
Закладной корпус из бронзы для подводного динамика	A 410 005 000

Бассейны со свободной установкой скиммерного типа 294
Встраиваемые бассейны скиммерного типа 297
Встраиваемые бассейны переливного типа 302
Варианты расцветок бассейнов 312
Комплекты необходимого оборудования..... 313

16

Бассейны со свободной установкой скиммерного типа

Гидромассажный бассейн Pacific 70

NEW



Количество мест: 5 сидячих места/ 1 лежачее

Описание

- Количество мест: 5 сидячих места/ 1 лежачее
- Объем воды: 1 138 л.
- Вес без воды: 327 кг.
- Вес с водой: 1 465 кг.

В комплектацию входит:

- Светодиодная система освещения Lumiplus
- Гидромассажные форсунки из нерж. стали: 50 шт
- Аэромассажные форсунки из нерж. стали: 10 шт.
- Водопад: 2 шт.
- Подголовники: 3 шт
- Цифровая панель управления
- Ультрафиолет
- Ароматерапия
- Хромотерапия: 5 светодиодов
- Закрывающее теплосберегающее покрытие
- Чаша обработана изотермическим покрытием

Технические характеристики:

- Длина 216 (± 2) см
- Ширина 216 (± 2) см
- Высота 90 (± 2) см
- Подключение 230 В или 400 В
- Требуемая мощность (А) при 230 В, 19.1 А



Graphite

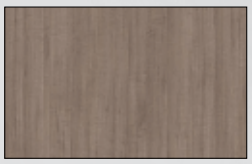

Thunder



Creek



Butterfly

Наименование	Цвет облицовки	Артикул
Гидромассажный бассейн PACIFIC 70	Graphite	6 913 010 332
Гидромассажный бассейн PACIFIC 70	Thunder	6 913 020 332
Гидромассажный бассейн PACIFIC 70	Creek	6 913 030 332
Гидромассажный бассейн PACIFIC 70	Butterfly	6 913 040 332



Бассейны со свободной установкой скиммерного типа

Гидромассажный бассейн Atlantida 70

NEW



Количество мест: 3 сидячих места/ 2 лежачих

Описание

- Объем воды: 1 138 л.
- Вес без воды: 327 кг.
- Вес с водой: 1 554 кг.

В комплектацию входит:

- Светодиодная система освещения Lumiplus
- Гидромассажные форсунки из нерж. стали: 52 шт
- Аэромассажные форсунки из нерж. стали:14 шт.
- Водопад: 2 шт.
- Подголовники: 3 шт
- Цифровая панель управления
- Ультрафиолет
- Ароматерапия
- Хромотерапия: 5 светодиодов
- Закрывающее теплосберегающее покрытие
- Чаша обработана изотермическим покрытием

Технические характеристики:

- Длина 216 (± 2) см
- Ширина 216 (± 2) см
- Высота 90 (± 2) см
- Подключение 230 В или 400 В
- Требуемая мощность (А) при 230 В, 19.1 А



Graphite

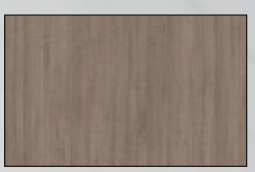

Thunder



Creek



Butterfly

Наименование	Цвет облицовки	Артикул
Гидромассажный бассейн Atlantida 70	Graphite	6 239 920 332
Гидромассажный бассейн Atlantida 70	Thunder	6 239 930 332
Гидромассажный бассейн Atlantida 70	Creek	6 239 904 332
Гидромассажный бассейн Atlantida 70	Butterfly	6 239 910 332



Бассейны со свободной установкой скиммерного типа





Coastal Grey

Гидромассажный бассейн Swimspa Mediterranea

Количество мест: 2 сидячих места/ 1 лежачее

Описание

- Объем воды: 8 500 л.
- Вес без воды: 1 177 кг.
- Вес с водой: 9 677 кг.

В комплектацию входит:

- Светодиодная система освещения Lumiplus
- Гидромассажные форсунки из нерж. стали: 25 шт
- Turbo форсунки из нерж. стали: 5 шт. (система противотока)
- Водопад: 1 шт.
- Подголовники: 1 шт
- Цифровая панель управления: 2 шт.
- Ультрафиолет
- Хромотерапия: 5 светодиодов
- Закрывающее теплосберегающее покрытие
- Чаша обработана изотермическим теплосберегающим покрытием

Технические характеристики:

- Длина 500 (± 2) см
- Ширина 230 (± 2) см
- Высота 138 (± 2) см
- Подключение 230 В или 400 В
- Требуемая мощность (А) при 230 В, 30.4 А

NEW



Наименование	Наличие в комплекте			Артикул
	Светодиодное освещение	Аудио система	Аудио система Bluetooth 4.1	
Swimspa Mediterran	+			6 441 411 320
Swimspa Mediterran	+	+		6 441 421 323
Swimspa Mediterran	+		+	6 441 431 334

Встраиваемые бассейны скиммерного типа



Гидромассажный бассейн Thalassa

NEW

Количество мест: 5 сидячих места/ 1 лежачее

Объем воды: 980 л.

Вес без воды: 251 кг.

Вес с водой: 1 231 кг.

Количество гидромассажных дюз: 21 шт.

Количество воздушных дюз: 16 шт.

Ванны поставляются с телескопическими опорами и трубной разводкой.

Наименование	Наличие в комплекте			Артикул
	Светодиодное освещение	Электронное управление	Покрытие	
Thalassa SE 410-10	+	+		4 076 810 310
Thalassa SE 410-11	+	+	+	4 076 820 311

Примечание: варианты расцветок бассейнов и комплект необходимого оборудования см. стр. 312–313.



Комплектующие

Наименование	Артикул
Теплоизолирующее покрытие для ванн Thalassa	1 713 900 000



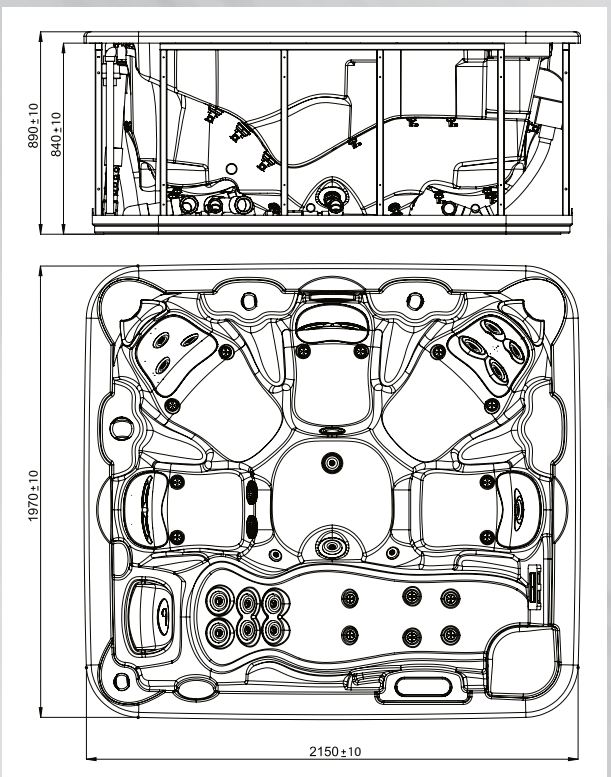

Встраиваемые бассейны скиммерного типа



Бассейны Inca

Количество мест: 6 сидячих.
Объем воды: 815 л.
Объем в упаковке: 6.38 м^3.
Вес без воды: 160 кг.
Вес с водой: 975 кг.
Количество гидромассажных дюз: 4 шт.
Количество воздушных дюз: 10 шт.

Ванны поставляются с телескопическими опорами и трубной разводкой.



Встраиваемые бассейны скиммерного типа



Наименование	Наличие в комплекте			Артикул
	Светодиодное освещение	Электронное управление	Покрытие	
Inca SE 400-10	+	+		0 400 5SE 310
Inca SE 400-11	+	+	+	0 400 5SE 311

Примечание: варианты расцветок бассейнов и комплект необходимого оборудования см. стр. 312–313.

Комплектующие



Наименование	Артикул
Теплоизолирующее покрытие для ванн Inca	2 319 300 001





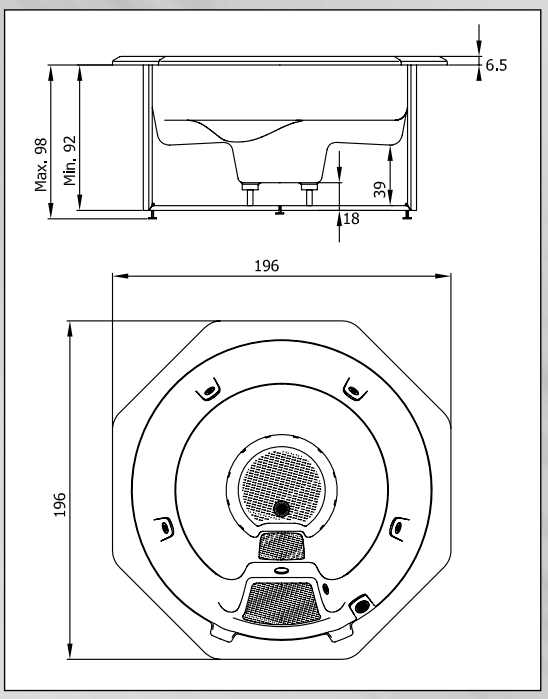

Встраиваемые бассейны скиммерного типа

Бассейны Ronda 30



Количество мест: 5 сидячих.
Объем воды: 680 л.
Вес без воды: 132 кг.
Вес с водой: 812 кг.
Количество гидромассажных дюз: 20 шт.
Количество воздушных дюз: 10 шт.

Ванны поставляются с телескопическими опорами и трубной разводкой.



Встраиваемые бассейны скиммерного типа

Наименование	Наличие в комплекте			Артикул
	Светодиодное освещение	Электронное управление	Покрытие	
Ronda 30 SE 010	+	+		4 985 9SE 310
Ronda 30 SE 011	+	+	+	4 985 9SE 311

Примечание: варианты расцветок бассейнов и комплект необходимого оборудования см. стр. 312–313.

Комплектующие



Наименование	Артикул
Теплоизолирующее покрытие для ванн Ronda	5 128 800 000





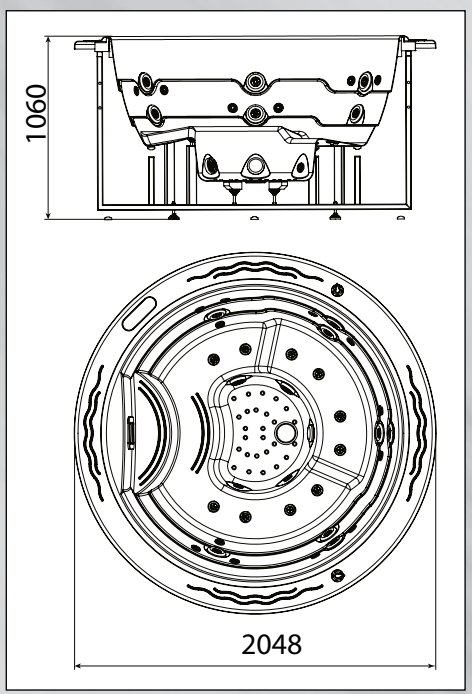

Встраиваемые бассейны переливного типа



Бассейны Odisea 20

Количество мест: 5 сидячих.

Объем воды: 1120 л.

Объем в упаковке: 8.06 м^3.

Вес без воды: 163 кг.

Вес с водой: 1283 кг.

Количество гидромассажных дюз: 8 шт.

Количество воздушных дюз: 10 шт.

Пьезоуправление

Ванны поставляются в комплекте с телескопическими опорами, переливной решеткой и трубной разводкой.



Встраиваемые бассейны переливного типа



Наименование	Наличие в комплекте		Артикул
	Светодиодное освещение	Покрытие	
Odisea 20 SE 400-0	+		4 570 9SP 001
Odisea 20 SE 400-6	+	+	4 570 9SP 006

Примечание: варианты расцветок бассейнов и комплект необходимого оборудования см. стр. 312–313.

Комплектующие



Наименование	Артикул
Теплоизолирующее покрытие для ванн Odisea 20	4 572 100 000





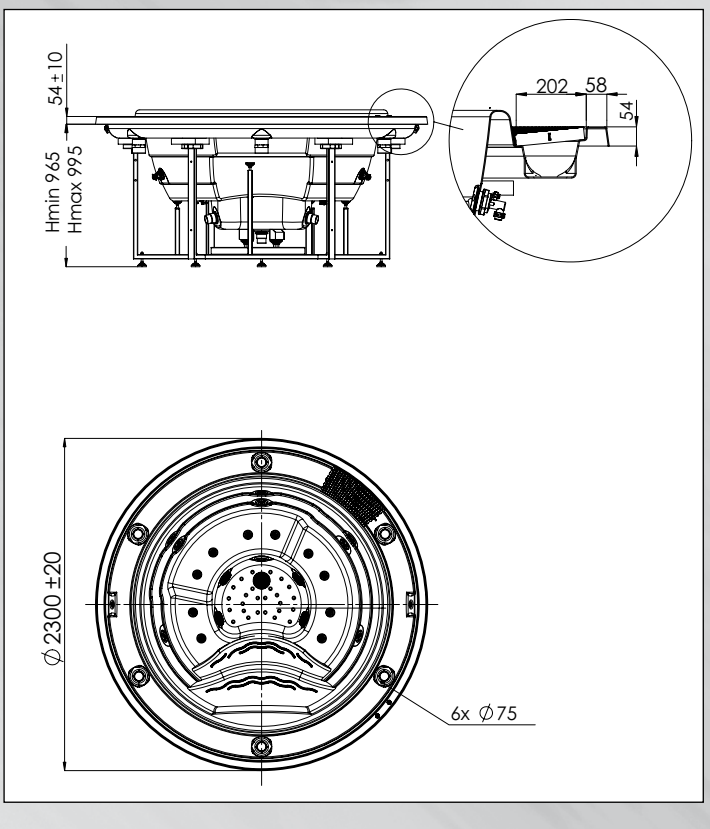

Встраиваемые бассейны переливного типа



Бассейны Venecia

Количество мест: 7 сидячих.

Объем воды: 1200 л.

Объем в упаковке: 7.23 м^3.

Вес без воды: 147 кг.

Вес с водой: 1347 кг.

Количество гидромассажных дюз: 6 шт.

Количество воздушных дюз: 14 шт.

Пьезоуправление

Ванны поставляются в комплекте с телескопическими опорами, переливной решеткой и трубной разводкой.



Встраиваемые бассейны переливного типа



Наименование	Наличие в комплекте		Артикул
	Светодиодное освещение	Покрытие	
Venecia SE 400-1	+		0 513 4SE 001
Venecia SE 400-6	+	+	0 513 4SE 006

Примечание: варианты расцветок бассейнов и комплект необходимого оборудования см. стр. 312–313.



Комплектующие

Наименование	
Теплоизолирующее покрытие для ванн Venecia	2 319 800 000





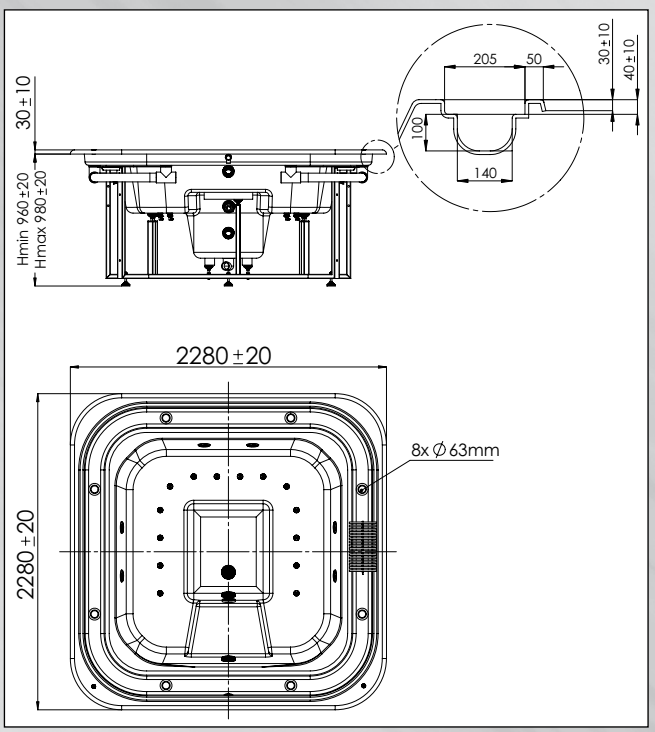

Встраиваемые бассейны переливного типа



Бассейны Formentera

Количество мест: 4 сидячих.

Объем воды: 959 л.

Объем в упаковке: 7.40 м^3.

Вес без воды: 250 кг.

Вес с водой: 1209 кг.

Количество гидромассажных дюз: 12 шт.

Количество воздушных дюз: 28 шт.

Пьезоуправление

Ванны поставляются в комплекте с телескопическими опорами, переливной решеткой и трубной разводкой.



Встраиваемые бассейны переливного типа



Наименование	Наличие в комплекте		Артикул
	Светодиодное освещение	Покрытие	
Formentera SE 400-1	+		1 641 3SE 001
Formentera SE 400-6	+	+	1 641 3SE 006

Примечание: варианты расцветок бассейнов и комплект необходимого оборудования см. стр. 312–313.



Комплектующие

Наименование	
Теплоизолирующее покрытие для ванн Formentera	2 829 700 000





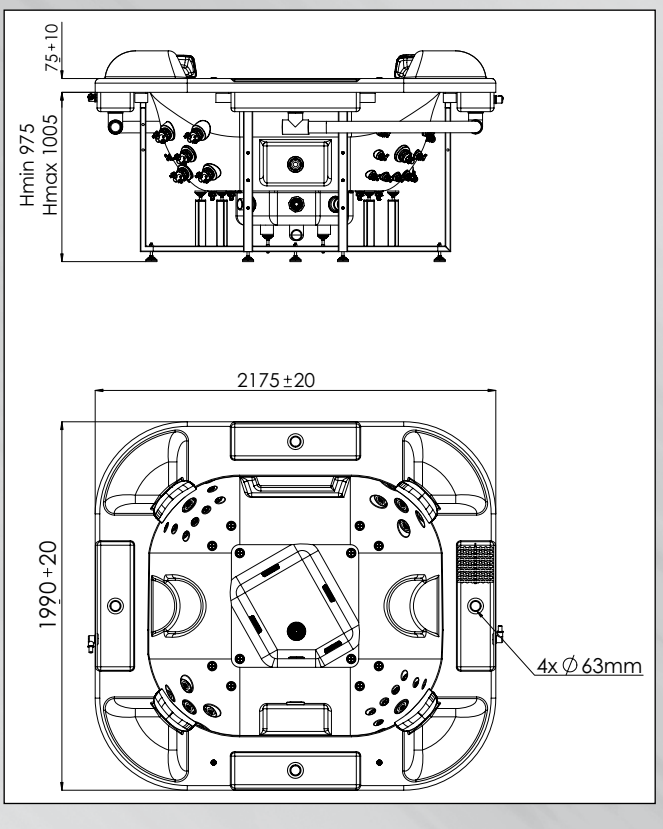

16 Гидромассажные бассейны

Встраиваемые бассейны переливного типа

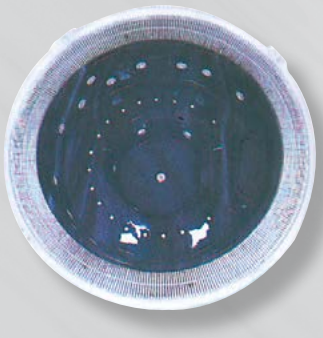

Бассейны Coliseum

Количество мест: 10 сидячих.

Объем воды: 1944 л.

Объем в упаковке: 18.24 м^3.

Вес без воды: 224 кг.

Вес с водой: 2168 кг.

Количество гидромассажных дюз: 16 шт.

Количество воздушных дюз: 18 шт.

Пьезоуправление

Ванны поставляются в комплекте с телескопическими опорами, переливной решеткой и трубной разводкой.



Встраиваемые бассейны переливного типа



Наименование	Наличие в комплекте		Артикул
	Светодиодное освещение	Покрытие	
Coliseum SE 400-1	+		2 014 1SE 001
Coliseum SE 400-6	+	+	2 014 1SE 006

Примечание: варианты расцветок бассейнов и комплект необходимого оборудования см. стр. 312–313.

Комплектующие



Наименование	Артикул
Теплоизолирующее покрытие для ванн Coliseum	2 829 800 000





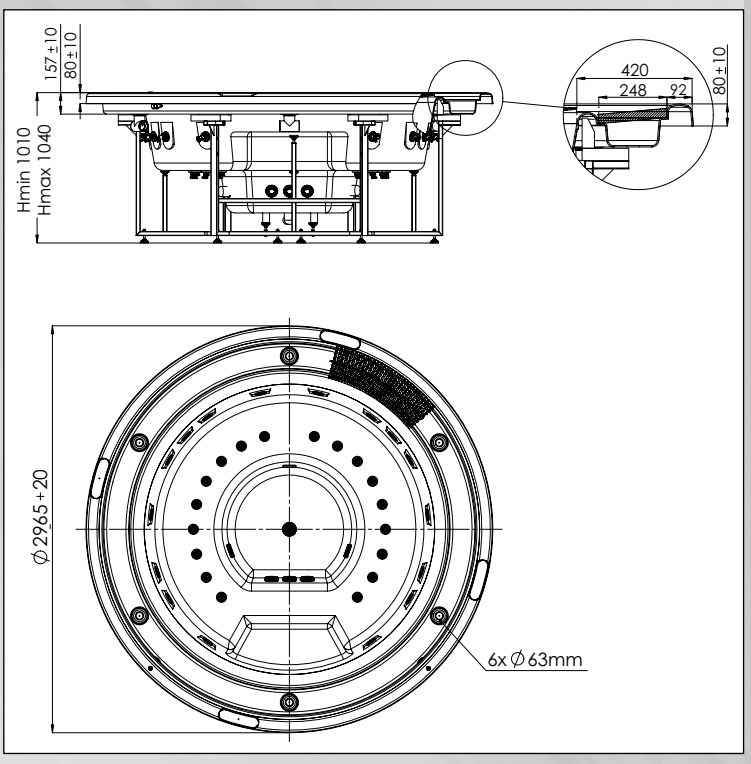

Встраиваемые бассейны переливного типа

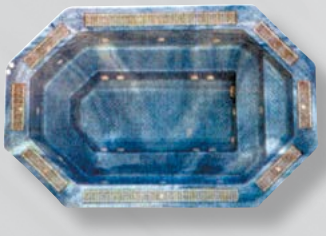

Бассейны Olympia

Количество мест: 11 сидячих.

Объем воды: 2490 л.

Объем в упаковке: 18.12 м^3.

Вес без воды: 373 кг.

Вес с водой: 2863 кг.

Количество гидромассажных дюз: 16 шт.

Количество воздушных дюз: 20 шт.

Пьезоуправление

Ванны поставляются в комплекте с телескопическими опорами, переливной решеткой и трубной разводкой.



Встраиваемые бассейны переливного типа



Наименование	Наличие в комплекте	Артикул
	Светодиодное освещение	
Olympia SE 400-1	+	2 644 0SE 001

Примечание: варианты расцветок бассейнов и комплект необходимого оборудования см. стр. 312–313.

Комплектующие

Наименование	
Теплоизолирующее покрытие для ванн Olympia	4 381 700 000

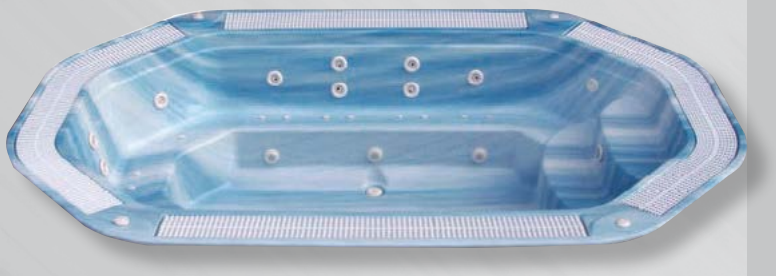



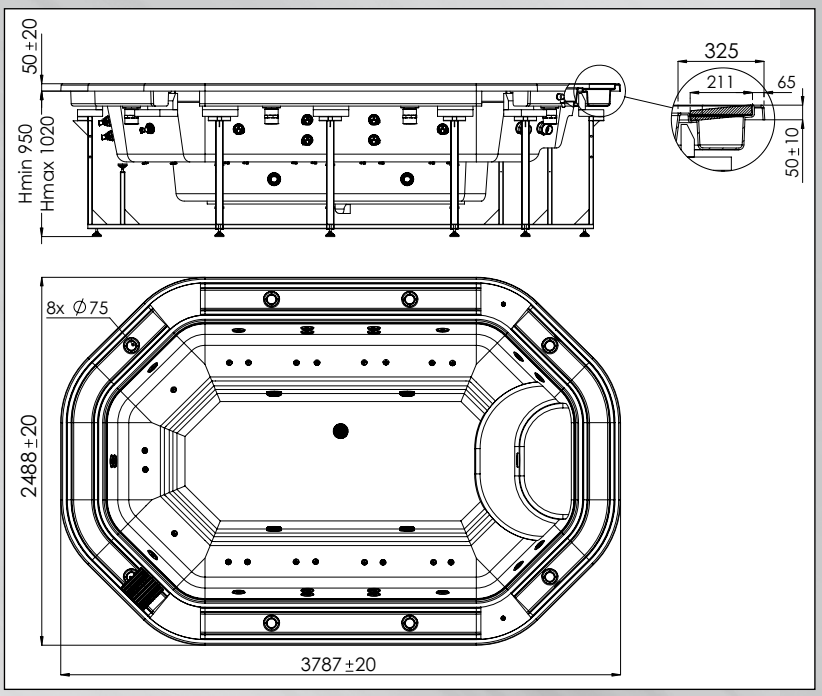

Варианты расцветок бассейнов (для бассейнов стр. 297–311)



№ 44 Белый
- Thalassa
- Inca
- Ronda 30
- Odisea 20
- Venecia
- Formentera
- Coliseum
- Olympia

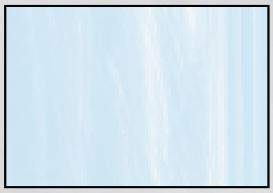

№ 46 Голубой мрамор
- Inca
- Ronda 30
- Odisea 20
- Venecia
- Formentera
- Coliseum
- Olympia



№ 59 Серебристый белый
- Inca
- Ronda 30
- Odisea 20
- Venecia
- Formentera
- Coliseum



№ 64 Жемчужная тень
- Thalassa
- Inca
- Ronda 30
- Odisea 20
- Venecia
- Formentera
- Coliseum



№ 72 Жемчужина камео
- Thalassa
- Inca
- Ronda 30
- Odisea 20
- Venecia
- Formentera
- Coliseum



Комплекты необходимого оборудования

Комплект оборудования Kit 50



Необходимо для Thalassa, Inca, Ronda.

В комплектацию входит:
- Фильтровальная емкость ∅ 500 в комплекте с 6-ти позиционным клапаном
- Фильтрующий насос 0.6 кВт
- Массажный насос (P1) 2.0 кВт
- Воздуходувка 0.9 кВт
- Электроводонагреватель 3.0 кВт
- Блок управления

Технические характеристики:
- Длина 115 см
- Ширина 75 см
- Высота 105 см
- Подключение 230 В или 400 В

Наименование	Артикул
Комплект оборудования Kit 50	4 199 3CE 000

Комплект оборудования Kit 75



Необходимо для Odisea, Venecia.

В комплектацию входит:
- Фильтровальная емкость ∅ 600 в комплекте с 6-ти позиционным клапаном
- Фильтрующий насос 0.82 кВт
- Массажный насос (P1) 1.4 кВт
- Воздуходувка 1.3 кВт
- Электроводонагреватель 6.0 кВт
- Блок управления

Технические характеристики:
- Длина 116 см
- Ширина 100 см
- Подключение 400 В

Наименование	Артикул
Комплект оборудования Kit 75	0 513 5CE 002

Комплект оборудования Kit 75 2M



Необходимо для Formentera, Coliseum, Olympia.

В комплектацию входит:
- Фильтровальная емкость ∅ 650 в комплекте с 6-ти позиционным клапаном
- Фильтрующий насос 0.82 кВт
- Массажный насос (P1) 2 x 1.81 кВт
- Воздуходувка 1.3 кВт
- Электроводонагреватель 6.0 кВт
- Блок управления

Технические характеристики:
- Длина 116 см
- Ширина 100 см
- Подключение 400 В

Наименование	Артикул
Комплект оборудования Kit 75 2M	1 641 2CE 000

Трубы, шланги..... 316
Уголки, отводы, тройники, крестовины..... 317
Муфты, ниппели, переходы 320
Краны, обратные клапаны, накидные гайки, вентили 324
Крышки 327
Краны с электроприводом, затворы, фланцы, буксы..... 328
Клипсы, кронштейны, клей, очиститель..... 330

17

Трубы, шланги

Трубы



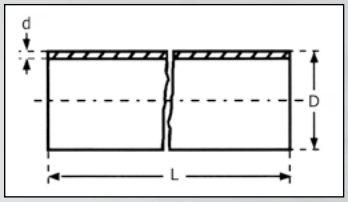

Наименование	D, мм	d, мм	L, м	Номинальное давление, бар	Артикул
Труба из PVC-U	20	1.5	3	16	0 301 602 015
Труба из PVC-U	25	1.5	3	16	0 301 602 519
Труба из PVC-U	32	1.9	3	10	0 301 603 216
Труба из PVC-U	40	1.9	3	10	0 301 604 019
Труба из PVC-U	50	2.4	3	6.3	4 010 500 060
Труба из PVC-U	63	3.0	3	10	0 391 606 330
Труба из PVC-U	75	3.0	3	10	0 301 607 536
Труба из PVC-U	90	4.3	3	10	0 391 609 000
Труба из PVC-U	110	5.3	3	6.3	4 011 100 060
Труба из PVC-U	125	6.0	3	10	4 001 250 100
Труба из PVC-U	140	5.4	3	10	4 001 250 101
Труба из PVC-U	160	7.7	5	8	4 001 600 080
Труба из PVC-U	200	7.7	5	10	4 002 000 100
Труба из PVC-U	225	10.8	5	10	4 002 250 100

Шланги (наружная/внутренняя клейка)

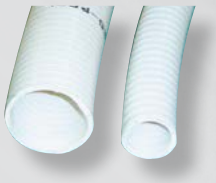

Наименование	Номинальное давление, бар	Кол-во. в упаковке, м пог	Артикул
Шланг из PVC-U, 16 x 20 мм	7	25	3 075 400 010
Шланг из PVC-U, 32 x 25 мм	8	30	0 317 626 032
Шланг из PVC-U, 50 x 43 мм	7	25	0 317 643 050
Шланг из PVC-U, 63 x 55 мм	7	25	0 317 656 063

Шланги (внутренняя клейка)

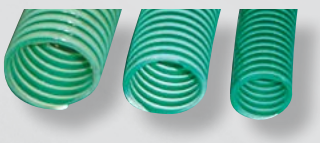

Наименование	Номинальное давление, бар	Кол-во в упаковке, м пог.	Артикул
Шланг из PVC-U, 19 x 25 мм	7	25	0 317 620 026
Шланг из PVC-U, 38 x 45 мм	7	50	0 317 638 045
Шланг из PVC-U, 50 x 57 мм	7	50	0 317 650 035

Шланги (наружная клейка)

Продажа только целыми бухтами — 25 м.



Наименование	Номинальное давление, бар	Артикул
Шланг из PVC-U, 32 x 27 мм	7	3 075 600 000
Шланг из PVC-U, 40 x 35 мм	5	3 075 700 000
Шланг из PVC-U, 50 x 44 мм	5	3 075 800 000
Шланг из PVC-U, 63 x 55 мм	5	2 857 500 000

Уголки, отводы, тройники, крестовины

Уголки 45°



Наименование	D, мм	Кол-во в упаковке, шт.	Артикул
Уголок 45° из PVC-U	16	40	0 209 600 016
Уголок 45° из PVC-U	20	40	0 209 600 020
Уголок 45° из PVC-U	25	40	0 209 600 025
Уголок 45° из PVC-U	32	50	0 209 600 032
Уголок 45° из PVC-U	40	40	0 209 600 040
Уголок 45° из PVC-U	50	40	0 209 600 050
Уголок 45° из PVC-U	63	20	0 209 600 063
Уголок 45° из PVC-U	75	24	0 209 600 075
Уголок 45° из PVC-U	90	25	0 209 600 090
Уголок 45° из PVC-U	110	8	0 209 600 110
Уголок 45° из PVC-U	125	12	0 209 600 125
Уголок 45° из PVC-U	140	6	0 209 600 140
Уголок 45° из PVC-U	160	5	0 209 600 160
Уголок 45° из PVC-U	200	5	0 209 600 200

Уголки 90°



Наименование	D, мм	Кол-во в упаковке, шт.	Артикул
Уголок 90° из PVC-U	16	40	0 211 600 016
Уголок 90° из PVC-U	20	40	0 211 600 020
Уголок 90° из PVC-U	25	80	0 211 600 025
Уголок 90° из PVC-U	32	50	0 211 600 032
Уголок 90° из PVC-U	40	55	0 211 600 040
Уголок 90° из PVC-U	50	60	0 211 600 050
Уголок 90° из PVC-U	63	36	0 211 600 063
Уголок 90° из PVC-U	75	21	0 211 600 075
Уголок 90° из PVC-U	90	12	0 211 600 090
Уголок 90° из PVC-U	110	14	0 211 600 110
Уголок 90° из PVC-U	125	8	0 211 600 125
Уголок 90° из PVC-U	140	6	0 211 600 140
Уголок 90° из PVC-U	160	4	0 211 600 160
Уголок 90° из PVC-U	200	3	0 211 600 200
Уголок 90° из PVC-U	225	2	0 211 600 225

Уголки 90° с переходом на наружную резьбу



Наименование	D, мм x резьба	Кол-во в упаковке, шт.	Артикул
Уголок 90° из PVC-U	50 x 1 ½ ‘‘	20	5 055 500 000

Уголки 90° усиленные с переходом на внутреннюю резьбу



Наименование	D, мм x резьба	Кол-во в упаковке, шт.	Артикул
Уголок 90° из PVC-U	50 x 1 ½ ''	60	0 211 105 007
Уголок 90° из PVC-U	63 x 2 ''	40	0 211 106 308

Уголки 90° с переходом на внутреннюю резьбу



Наименование	D, мм x резьба	Кол-во в упаковке, шт.	Артикул
Уголок 90° из PVC-U	50 x 1 ½ ''	60	0 211 605 007
Уголок 90° из PVC-U	63 x 2 ''	40	0 211 606 308

Отводы 90°



Наименование	D, мм	Кол-во в упаковке, шт.	Артикул
Отвод 90° из PVC-U	50	50	0 213 600 050
Отвод 90° из PVC-U	63	25	0 213 600 063
Отвод 90° из PVC-U	75	15	0 213 600 075
Отвод 90° из PVC-U	90	8	0 213 600 090
Отвод 90° из PVC-U	110	5	0 213 600 110

Крестовины 90°



Наименование	D, мм	Кол-во в упаковке, шт.	Артикул
Крестовина 90° из PVC-U	20	100	0 222 600 020
Крестовина 90° из PVC-U	25	100	0 222 600 025
Крестовина 90° из PVC-U	32	100	0 222 600 032
Крестовина 90° из PVC-U	40	70	0 222 600 040
Крестовина 90° из PVC-U	50	30	0 222 600 050
Крестовина 90° из PVC-U	63	30	0 222 600 063
Крестовина 90° из PVC-U	75	30	0 222 600 075
Крестовина 90° из PVC-U	90	16	0 222 600 090
Крестовина 90° из PVC-U	110	8	0 222 600 110

Уголки, отводы, тройники, крестовины

Тройники 45°



Наименование	D, мм	Кол-во в упаковке, шт.	Артикул
Тройник 45° из PVC-U	20	100	0 215 600 020
Тройник 45° из PVC-U	25	100	0 215 600 025
Тройник 45° из PVC-U	32	50	0 215 600 032
Тройник 45° из PVC-U	40	50	0 215 600 040
Тройник 45° из PVC-U	50	32	0 215 600 050
Тройник 45° из PVC-U	63	18	0 215 600 063
Тройник 45° из PVC-U	75	11	0 215 600 075
Тройник 45° из PVC-U	90	6	0 215 600 090
Тройник 45° из PVC-U	110	7	0 215 600 110

Тройники 90°



Наименование	D, мм	Кол-во в упаковке, шт.	Артикул
Тройник 90° из PVC-U	16	60	0 216 600 016
Тройник 90° из PVC-U	20	100	0 216 600 020
Тройник 90° из PVC-U	25	50	0 216 600 025
Тройник 90° из PVC-U	32	130	0 216 600 032
Тройник 90° из PVC-U	40	70	0 216 600 040
Тройник 90° из PVC-U	50	48	0 216 600 050
Тройник 90° из PVC-U	63	30	0 216 600 063
Тройник 90° из PVC-U	75	30	0 216 600 075
Тройник 90° из PVC-U	90	18	0 216 600 090
Тройник 90° из PVC-U	110	8	0 216 600 110
Тройник 90° из PVC-U	125	6	0 216 600 125
Тройник 90° из PVC-U	140	4	0 216 600 140
Тройник 90° из PVC-U	160	3	0 216 600 160
Тройник 90° из PVC-U	200	2	0 216 600 200
Тройник 90° из PVC-U	225	2	0 216 600 225

Тройники 90° с отводом на внутреннюю резьбу



Наименование	D, мм x резьба	Кол-во в упаковке, шт.	Артикул
Тройник 90° из PVC-U	50 x ½''	24	0 218 605 003
Тройник 90° из PVC-U	50 x 1 ''	24	0 218 605 005
Тройник 90° из PVC-U	50 x 1 ½ ''	40	0 218 605 007
Тройник 90° из PVC-U	63 x 1 ''	15	0 218 606 305

Муфты, ниппели, переходы

Муфты

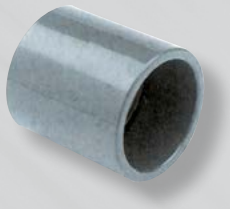

Наименование	D, мм	Кол-во в упаковке, шт.	Артикул
Муфта из PVC-U	16	40	0 201 600 016
Муфта из PVC-U	20	40	0 201 600 020
Муфта из PVC-U	25	40	0 201 600 025
Муфта из PVC-U	32	50	0 201 600 032
Муфта из PVC-U	40	75	0 201 600 040
Муфта из PVC-U	50	100	0 201 600 050
Муфта из PVC-U	63	50	0 201 600 063
Муфта из PVC-U	75	20	0 201 600 075
Муфта из PVC-U	90	18	0 201 600 090
Муфта из PVC-U	110	25	0 201 600 110
Муфта из PVC-U	125	20	0 201 600 125
Муфта из PVC-U	140	10	0 201 600 140
Муфта из PVC-U	160	6	0 201 600 160
Муфта из PVC-U	200	3	0 201 600 200
Муфта из PVC-U	225	4	0 201 600 225

Муфты с переходом на внутреннюю резьбу

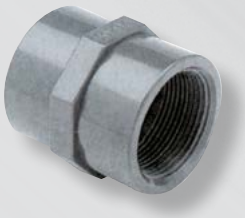

Наименование	D, мм x резьба	Кол-во в упаковке, шт.	
Муфта из PVC-U	20 x 16 x ¼ ''	–	0 224 600 000
Муфта из PVC-U	20 x 16 x ⅜ ''	–	0 224 500 000
Муфта из PVC-U	25 x ¾ ''	100	0 202 602 003
Муфта из PVC-U	25 x ¾ ''	100	0 202 602 504
Муфта из PVC-U	32 x 1 ''	50	0 202 603 205
Муфта из PVC-U	40 x 1 ¼ ''	50	0 202 604 006
Муфта из PVC-U	50 x 1 ½ ''	50	0 202 605 007
Муфта из PVC-U	63 x 2 ''	50	0 202 606 308
Муфта из PVC-U	75 x 2 ½ ''	14	0 202 607 509
Муфта из PVC-U	90 x 3 ''	20	0 202 609 010

Муфты усиленные с переходом на внутреннюю резьбу

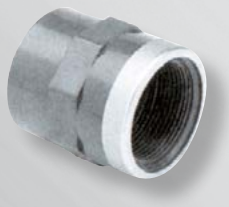

Наименование	D, мм x резьба	Кол-во в упаковке, шт.	
Муфта из PVC-U	20 x ⅜ ''	400	0 204 102 002
Муфта из PVC-U	25 x ¾ ''	400	0 202 102 504
Муфта из PVC-U	32 x 1 ''	250	0 202 103 205
Муфта из PVC-U	50 x 1 ½ ''	110	0 202 105 007
Муфта из PVC-U	63 x 2 ''	60	0 202 106 308

Муфты, ниппели, переходы

Муфты с переходом на наружную резьбу



Наименование	D x резьба	Кол-во в упаковке, шт.	Артикул
Муфта из PVC-U	20 x ½ ''	50	0 203 602 003
Муфта из PVC-U	50 x 1 ''	50	0 203 605 005
Муфта из PVC-U	50 x 1 ½ ''	70	0 203 605 007
Муфта из PVC-U	63 x 1 ½ ''	50	0 203 606 307
Муфта из PVC-U	63 x 2 ''	50	0 203 606 308

Ниппели наружная/внутренняя резьба



Наименование	Наружная резьба x внутренняя резьба	Кол-во в упаковке, шт.	
Переход из PVC-U	½ '' x ⅜ ''	50	7 219 108 340
Переход из PVC-U	1 '' x ½ ''	50	7 219 108 420
Переход из PVC-U	1 ½ '' x ½ ''	240	0 228 607 003
Переход из PVC-U	1 ½ '' x ¾ ''	90	0 228 607 004
Переход из PVC-U	1 ½ '' x 1 ''	70	0 228 607 005

Ниппели с переходом на наружную резьбу



Наименование	D, мм x D1, мм x резьба	Кол-во в упаковке, шт.	
Ниппель из PVC-U	25 x 20 x ½''	–	0 206 602 503
Ниппель из PVC-U	32 x 25 x ¾ ''	–	0 206 603 204
Ниппель из PVC-U	40 x 32 x 1 ''	50	0 206 604 005
Ниппель из PVC-U	50 x 40 x 1 ¼ ''	50	0 206 605 006
Ниппель из PVC-U	50 x 40 x 1 ½ ''	24	0 206 605 007
Ниппель из PVC-U	63 x 50 x 1 ½ ''	60	0 206 606 307
Ниппель из PVC-U	63 x 50 x 2 ''	38	0 206 606 308
Ниппель из PVC-U	75 x 63 x 2 ½ ''	24	0 206 607 509
Ниппель из PVC-U	90 x 75 x 2 ½ ''	24	0 206 609 009
Ниппель из PVC-U	90 x 75 x 3 ''	30	0 206 609 010
Ниппель из PVC-U	110 x 90 x 2 ½ ''	20	0 206 611 009
Ниппель из PVC-U	110 x 90 x 3 ''	20	0 206 611 010
Ниппель из PVC-U	125 x 110 x 4 ''	20	0 206 612 511

Переходы короткие с внутренний резьбой



Наименование	Наружная резьба x внутренняя резьба	Кол-во в упаковке, шт.	
Переход из PVC-U	50 x ¼ ''	–	0 204 605 002
Переход из PVC-U	50 x ⅜ ''	–	0 204 605 001

Переходы короткие



Наименование	D, мм x D1, мм	Кол-во в упаковке, шт.	Артикул
Переход короткий из PVC-U	20 x 16	500	0 225 602 016
Переход короткий из PVC-U	25 x 20	50	0 225 602 520
Переход короткий из PVC-U	32 x 20	50	0 225 603 220
Переход короткий из PVC-U	32 x 25	50	0 225 603 225
Переход короткий из PVC-U	40 x 25	50	0 225 604 025
Переход короткий из PVC-U	40 x 32	50	0 225 604 032
Переход короткий из PVC-U	50 x 20	50	0 225 605 020
Переход короткий из PVC-U	50 x 25	50	0 225 605 025
Переход короткий из PVC-U	50 x 32	50	0 225 605 032
Переход короткий из PVC-U	50 x 40	50	0 225 605 040
Переход короткий из PVC-U	63 x 32	50	0 225 606 332
Переход короткий из PVC-U	63 x 40	50	0 225 606 340
Переход короткий из PVC-U	63 x 50	48	0 225 606 350
Переход короткий из PVC-U	75 x 50	50	0 225 607 550
Переход короткий из PVC-U	75 x 63	28	0 225 607 563
Переход короткий из PVC-U	90 x 50	50	0 225 609 050
Переход короткий из PVC-U	90 x 63	50	0 225 609 063
Переход короткий из PVC-U	90 x 75	36	0 225 609 075
Переход короткий из PVC-U	110 x 50	38	0 225 611 050
Переход короткий из PVC-U	110 x 63	30	0 225 611 063
Переход короткий из PVC-U	110 x 75	30	0 225 611 075
Переход короткий из PVC-U	110 x 90	30	0 225 611 090
Переход короткий из PVC-U	125 x 75	24	0 225 612 575
Переход короткий из PVC-U	125 x 90	24	0 225 612 590
Переход короткий из PVC-U	125 x 110	24	0 225 612 511
Переход короткий из PVC-U	140 x 90	15	0 225 614 090
Переход короткий из PVC-U	140 x 110	15	0 225 614 011
Переход короткий из PVC-U	140 x 125	15	0 225 614 012
Переход короткий из PVC-U	160 x 90	10	7 219 003 910
Переход короткий из PVC-U	160 x 110	20	0 225 616 011
Переход короткий из PVC-U	160 x 140	20	0 225 616 014
Переход короткий из PVC-U	200 x 110	6	7 219 003 930
Переход короткий из PVC-U	200 x 125	5	7 219 003 250
Переход короткий из PVC-U	200 x 140	5	7 219 003 940
Переход короткий из PVC-U	200 x 160	6	7 219 003 920
Переход короткий из PVC-U	225 x 110	5	7 219 003 970
Переход короткий из PVC-U	225 x 125	5	7 219 003 990
Переход короткий из PVC-U	225 x 160	7	0 225 622 516
Переход короткий из PVC-U	225 x 200	7	0 225 622 520

Муфты, ниппели, переходы

Переходы длинные

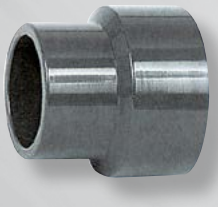

Наименование	D, мм x D1, мм	Кол-во в упаковке, шт.	Артикул
Переход длинный из PVC-U	32 x 20	30	0 224 603 220
Переход длинный из PVC-U	40 x 32	30	0 224 604 032
Переход длинный из PVC-U	50 x 40	50	0 224 605 040
Переход длинный из PVC-U	63 x 50	30	0 224 606 350
Переход длинный из PVC-U	75 x 50	20	0 224 607 550
Переход длинный из PVC-U	75 x 63	20	0 224 607 563
Переход длинный из PVC-U	90 x 63	20	0 224 609 063
Переход длинный из PVC-U	90 x 75	25	0 224 609 075
Переход длинный из PVC-U	110 x 63	15	0 224 611 063
Переход длинный из PVC-U	110 x 75	15	0 224 611 075
Переход длинный из PVC-U	110 x 90	15	0 224 611 090
Переход длинный из PVC-U	125 x 110	16	0 224 612 511

Седелки из PP с переходом на внутреннюю резьбу



Наименование	D, мм x резьба	Кол-во в упаковке, шт.	
Седелка из PP	50 x ½ ''	20	0 238 105 003
Седелка из PP	63 x ½ ''	20	0 238 106 303
Седелка из PP	63 x ¾ ''	20	0 238 106 304
Седелка из PP	90 x ½ ''	20	0 238 109 003

Переходы клеевые на внутреннюю резьбу



Наименование	D, мм x резьба	Кол-во в упаковке, шт.	
Переход клеевой из PVC-U	50 x ½ ''	20	0 268 605 003
Переход клеевой из PVC-U	50 x ¾ ''	20	0 268 605 004
Переход клеевой из PVC-U	63 x ½ ''	20	0 268 606 303
Переход клеевой из PVC-U	75 x 1 ''	20	0 268 607 505
Переход клеевой из PVC-U	90 x ¾ ''	20	0 268 609 004
Переход клеевой из PVC-U	90 x 1 ''	20	0 268 609 005
Переход клеевой из PVC-U	110 x ½ ''	20	0 268 611 003

Переходы на шланг



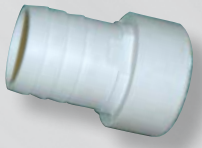

6 073 800 000 C

Наименование	D, мм x D1, мм	Кол-во в упаковке, шт.	
Переход на шланг из PVC-U	20/16 x 20	20	0 234 602 020
Переход на шланг из PVC-U	25/20 x 25	20	0 234 602 525
Переход на шланг из PVC-U	32/25 x 30	20	0 234 603 230
Переход на шланг из PVC-U	40/32 x 40	20	0 234 604 040
Переход на шланг из PVC-U	50 x 38	30	6 073 800 000
Переход на шланг из PVC-U	50 x 50	30	6 052 405 000
Переход на шланг из PVC-U	63 x 60	18	6 052 406 300

Переходы на шланг резьбовые



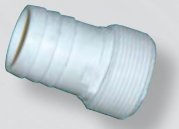

6 074 000 000 C

Наименование	Резьба x D, мм	Кол-во в упаковке, шт.	
Переход на шланг из PVC-U	½ '' x 20	10	0 235 602 003
Переход на шланг из PVC-U	¾ '' x 25	10	0 235 602 504
Переход на шланг из PVC-U	1 '' x 30	10	0 235 603 005
Переход на шланг из PVC-U	1 ¼ '' x 40	10	0 235 604 006
Переход на шланг из PVC-U	1 ½ '' x 38	–	6 074 000 000
Переход на шланг из PVC-U	1 ½ '' x 50	5	0 235 605 007

Шаровые двухходовые краны с клеевым соединением



Наименование	D, мм	Кол-во в упаковке, шт.	Артикул
Кран шаровый из PVC-U (Cepex)	16	12	0 511 600 016
Кран шаровый из PVC-U (Novum)	20	24	0 511 600 020
Кран шаровый из PVC-U (Plimat)	20	40	0 511 602 020
Кран шаровый из PVC-U (Novum)	25	25	0 511 600 025
Кран шаровый из PVC-U (Plimat)	25	40	0 511 602 025
Кран шаровый из PVC-U (Novum)	32	10	0 511 603 032
Кран шаровый из PVC-U (Plimat)	32	10	0 511 600 032
Кран шаровый из PVC-U (Novum)	40	6	0 511 600 040
Кран шаровый из PVC-U (Plimat)	40	16	0 511 602 040
Кран шаровый из PVC-U (Novum)	50	16	0 511 603 050
Кран шаровый из PVC-U (Plimat)	50	16	0 511 600 050
Кран шаровый из PVC-U (Novum)	63	12	0 511 603 063
Кран шаровый из PVC-U (Plimat)	63	10	0 511 600 063
Кран шаровый из PVC-U (Novum)	75	4	0 511 600 075
Кран шаровый из PVC-U (Plimat)	75	4	0 511 602 075
Кран шаровый из PVC-U (Novum)	90	2	0 511 600 090
Кран шаровый из PVC-U (Plimat)	90	4	0 511 602 090
Кран шаровый из PVC-U (Cepex)	110	2	0 511 600 110
Кран шаровый из PVC-U (Plimat)	110	3	0 511 602 110

Шаровые двухходовые краны с внутренней резьбой



Наименование	Резьба	Кол-во в упаковке, шт.	
Кран шаровый из PVC-U	½ ''	12	0 511 600 003
Кран шаровый из PVC-U	¾ ''	12	0 511 600 004
Кран шаровый из PVC-U	1 ''	10	0 511 600 005
Кран шаровый из PVC-U	1 ¼ ''	8	0 511 600 006
Кран шаровый из PVC-U	1 ½ ''	6	0 511 600 007
Кран шаровый из PVC-U	2 ''	10	0 511 600 008

Шаровые трехходовые краны с клеевым соединением



Наименование	D, мм	Кол-во в упаковке, шт.	
Кран шаровый из PVC-U	32	5	0 512 600 032
Кран шаровый из PVC-U	40	5	0 512 600 040
Кран шаровый из PVC-U	50	4	0 512 600 050
Кран шаровый из PVC-U	63	5	0 512 600 063

Краны, обратные клапаны, накидные гайки, вентили





Межфланцевые обратные клапаны

Наименование	D, мм	Кол-во в упаковке, шт.	Артикул
Клапан обратный из PVC-U с монтажным комплектом	75	2	2 331 200 000
Клапан обратный из PVC-U с монтажным комплектом	90	2	2 331 300 000
Клапан обратный из PVC-U с монтажным комплектом	110	2	2 331 400 000
Клапан обратный из PVC-U с монтажным комплектом	125	2	2 331 500 000
Клапан обратный из PVC-U с монтажным комплектом	140	2	2 331 600 000
Клапан обратный из PVC-U с монтажным комплектом	160	2	2 331 700 000
Клапан обратный из PVC-U с монтажным комплектом	200	2	2 331 800 000
Клапан обратный из PVC-U с монтажным комплектом	225	2	2 331 900 000



Подпружиненные обратные клапаны с клеевым соединением и прямой врезкой

Наименование	D, мм	Кол-во в упаковке, шт.	
Клапан обратный из PVC-U	25	10	0 516 600 025
Клапан обратный из PVC-U	32	10	0 516 600 032
Клапан обратный из PVC-U	50	12	0 516 600 050
Клапан обратный из PVC-U	63	10	0 516 600 063
Клапан обратный из PVC-U	75	16	0 516 600 075
Клапан обратный из PVC-U	90	12	0 901 800 000
Клапан обратный из PVC-U	110	4	0 516 601 100



Накидные гайки с клеевым соединением

Наименование	D, мм	Кол-во в упаковке, шт.	
Гайка накидная из PVC-U	20	100	0 245 600 020
Гайка накидная из PVC-U	25	100	0 245 600 025
Гайка накидная из PVC-U	32	70	0 245 600 032
Гайка накидная из PVC-U	40	40	0 245 600 040
Гайка накидная из PVC-U	50	30	0 245 600 050
Гайка накидная из PVC-U	63	30	0 245 600 063
Гайка накидная из PVC-U	75	15	0 245 600 075
Гайка накидная из PVC-U	90	12	0 245 600 090
Гайка накидная из PVC-U	110	12	0 245 600 110

Накидные гайки с переходом на внутреннюю резьбу



Наименование	D, мм x резьба	Кол-во в упаковке, шт.	Артикул
Гайка накидная из PVC-U	20 x ½ ''	20	0 246 602 003
Гайка накидная из PVC-U	32 x 1 ''	20	0 246 603 205
Гайка накидная из PVC-U	40 x 1 ¼ ''	20	0 246 604 006
Гайка накидная из PVC-U	50 x 1 ½ ''	30	0 246 605 007
Гайка накидная из PVC-U	63 x 2 ''	12	0 246 606 308

Накидные гайки с переходом на наружную резьбу



Наименование	D, мм x резьба	Кол-во в упаковке, шт.	Артикул
Гайка накидная из PVC-U	50 x 1 ½ ''	45	0 247 605 007
Гайка накидная из PVC-U	50 x 2 ''	40	0 247 605 008

Накидные гайки с переходом на внутреннюю резьбу

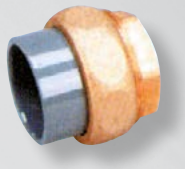

Наименование	D, мм x резьба	Артикул
Гайка накидная из PVC-U/латуни	50 x 1 ½ ''	6 003 500 000
Гайка накидная из PVC-U/латуни	63 x 2 ''	6 003 600 000

Накидные гайки с переходом на наружную резьбу

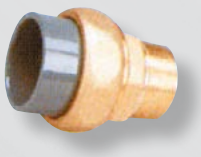

Наименование	D, мм x резьба	Артикул
Гайка накидная из PVC-U/латуни	50 x 1 ½ ''	6 004 500 000
Гайка накидная из PVC-U/латуни	63 x 2 ''	6 004 600 000

Стеновые проходы с клеевым соединением

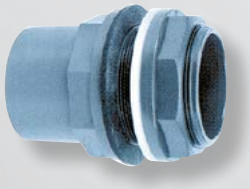

Наименование	D, мм x D1, мм	Артикул
Гайка накидная-проход стеновой из PVC-U	32 x 25	5 160 250 000
Гайка накидная-проход стеновой из PVC-U	40 x 32	5 160 340 000
Гайка накидная-проход стеновой из PVC-U	63 x 50	5 160 480 000
Гайка накидная-проход стеновой из PVC-U	75 x 63	5 160 650 000
Гайка накидная-проход стеновой из PVC-U	90 x 75	5 160 750 000

Прозрачные вставки

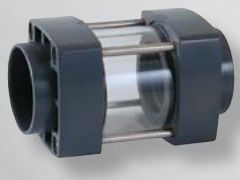

Наименование	D, мм	Артикул
Прозрачная вставка	50	0 238 700 000
Прозрачная вставка	63	0 238 800 000

Крышки

Крышки с клеевым соединением



Наименование	D, мм	Кол-во в упаковке, шт.	Артикул
Крышка из PVC-U	20	20	0 231 600 020
Крышка из PVC-U	25	20	0 231 600 025
Крышка из PVC-U	32	20	0 231 600 032
Крышка из PVC-U	40	20	0 231 600 040
Крышка из PVC-U	50	50	0 231 600 050
Крышка из PVC-U	63	45	0 231 600 063
Крышка из PVC-U	75	32	0 231 600 075
Крышка из PVC-U	90	30	0 231 600 090
Крышка из PVC-U	110	20	0 231 600 110
Крышка из PVC-U	125	15	0 231 600 125
Крышка из PVC-U	140	20	0 231 600 140
Крышка из PVC-U	160	13	0 231 600 160
Крышка из PVC-U	200	10	0 231 600 200

Крышки с внутренней резьбой

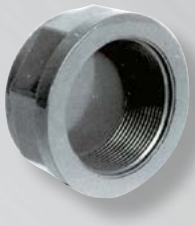

Наименование	Резьба	Кол-во в упаковке, шт.	
Крышка из PVC-U	½ ''	20	0 231 600 003
Крышка из PVC-U	¾ ''	20	0 231 600 004
Крышка из PVC-U	1 ''	20	0 231 600 005
Крышка из PVC-U	1 ¼ ''	20	0 231 600 006
Крышка из PVC-U	1 ½ ''	50	0 231 600 007
Крышка из PVC-U	2 ''	50	0 231 600 008

Крышки с наружной резьбой



Наименование	Резьба	Кол-во в упаковке, шт.	
Крышка из PVC-U	½ ''	20	0 233 600 003
Крышка из PVC-U	¾ ''	20	0 233 600 004
Крышка из PVC-U	1 ''	20	0 233 600 005
Крышка из PVC-U	1 ¼ ''	20	0 233 600 006
Крышка из PVC-U	1 ½ ''	50	0 233 600 007
Крышка из PVC-U	2 ''	50	0 233 600 008

Шаровые краны с клеевым соединением и электроприводом



Максимальное давление 2 бара.

Наименование	Тип	Напряжение, В	Артикул
Кран шаровый 50/63 из PVC-U	двухходовой	220	4 833 500 000
Кран шаровый 50/63 из PVC-U	двухходовой	24	4 833 502 400

Межфланцевые дисковые затворы



Наименование	D, мм	Кол-во в упаковке, шт.	Артикул
Затвор дисковый из PVC-U	63/75	4	3 261 400 000
Затвор дисковый из PVC-U	90	4	3 261 500 000
Затвор дисковый из PVC-U	110	4	3 261 600 000
Затвор дисковый из PVC-U	125/140	4	3 261 700 000
Затвор дисковый из PVC-U	160	4	3 261 800 000
Затвор дисковый из PVC-U	200/225	4	3 261 900 000

Комплекты фланцев для дисковых затворов



Наименование	D, мм	Артикул
Комплект фланцев	75	0 912 800 000
Комплект фланцев	90	0 912 900 000
Комплект фланцев	110	0 913 000 000
Комплект фланцев	125	0 913 100 000
Комплект фланцев	140	0 913 200 000
Комплект фланцев	160	0 913 300 000
Комплект фланцев	200	0 913 400 000
Комплект фланцев	225	0 913 500 000

Фланцы антивибрационные



Наименование	DN, мм	Номинальное давление, бар	Артикул
Фланцы антивибрационные	50	10	2 023 100 000
Фланцы антивибрационные	65	10	2 023 200 000
Фланцы антивибрационные	80	10	2 023 300 000
Фланцы антивибрационные	100	10	2 023 400 000
Фланцы антивибрационные	125	10	2 023 500 000
Фланцы антивибрационные	150	10	2 023 600 000
Фланцы антивибрационные	200	10	2 023 700 000
Фланцы антивибрационные	250	10	2 023 800 000

Краны с электроприводом, затворы, фланцы, буксы



Фланцы

Наименование	D, мм	Кол-во в упаковке, шт.	Артикул
Фланец из PVC-U	20	20	0 239 600 020
Фланец из PVC-U	25	20	0 239 600 025
Фланец из PVC-U	32	20	0 239 600 032
Фланец из PVC-U	40	30	0 239 600 040
Фланец из PVC-U	50	20	0 239 600 050
Фланец из PVC-U	63	25	0 239 600 063
Фланец из PVC-U	75	35	0 239 600 075
Фланец из PVC-U	90	30	0 239 600 090
Фланец из PVC-U	110	20	0 239 600 110
Фланец из PVC-U	125	30	0 239 600 125
Фланец из PVC-U	140	25	0 239 600 140
Фланец из PVC-U	160	20	0 239 600 160
Фланец из PVC-U	200	10	0 239 600 200
Фланец из PVC-U	225	10	0 239 600 225



Буксы

Наименование	D, мм	Кол-во в упаковке, шт.	
Букса из PVC-U	20	–	0 284 600 020
Букса из PVC-U	25	100	0 284 600 025
Букса из PVC-U	32	100	0 284 600 032
Букса из PVC-U	40	50	0 284 600 040
Букса из PVC-U	50	50	0 284 600 050
Букса из PVC-U	63	40	0 284 600 063
Букса из PVC-U	75	50	0 284 600 075
Букса из PVC-U	90	48	0 284 600 090
Букса из PVC-U	110	32	0 284 600 110
Букса из PVC-U	125	27	0 284 600 125
Букса из PVC-U	140	50	0 284 600 140
Букса из PVC-U	160	18	0 284 600 160
Букса из PVC-U	200	7	0 284 600 200
Букса из PVC-U	225	6	0 284 600 225





Буксы с уплотнительным кольцом

Наименование	D, мм	Кол-во в упаковке, шт.	
Букса из PVC-U	40	30	0 243 600 040
Букса из PVC-U	50	30	0 243 600 050
Букса из PVC-U	63	30	0 243 600 063
Букса из PVC-U	75	30	0 243 600 075
Букса из PVC-U	90	30	0 243 600 090
Букса из PVC-U	110	20	0 243 600 110

Клипсы, кронштейны, клей, очиститель



Клипсы, кронштейны для труб

Наименование	D, мм	Кол-во в упаковке, шт.	Артикул
Клипса из PVC-U	32	50	0 335 600 032
Клипса из PVC-U	40	50	0 335 600 040
Клипса из PVC-U	50	100	0 335 600 050
Кронштейн из PVC-U	63	50	0 335 600 063
Кронштейн из PVC-U	75	30	0 335 600 075
Кронштейн из PVC-U	90	30	0 335 600 090
Кронштейн из PVC-U	110	30	0 335 600 110
Кронштейн из PVC-U	125	25	0 891 700 000
Кронштейн из PVC-U	140	15	1 095 600 000
Кронштейн из PVC-U	160	10	0 891 800 000
Кронштейн из PVC-U	200	8	0 891 900 000



Клей для PVC

Наименование	Вес, г	Кол-во в упаковке, шт.	Артикул
Клей Tangit, тюбик	125	6	5 330 000 000
Клей Tangit, банка	250	6	0 410 610 250
Клей Tangit, банка с кисточкой	500	6	5 330 100 000
Клей Tangit, банка с кисточкой	1000	6	5 330 200 000



Очиститель для PVC

Наименование	Объем, мл	Кол-во в упаковке, шт.	Артикул
Очиститель для PVC	1000	6	6 115 025 600

Лента для уплотнения

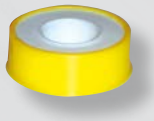

Наименование	Длина, м	Кол-во в упаковке, шт.	Артикул
Лента для уплотнения	12	20	6 030 000 000

Инструмент для снятия фасок

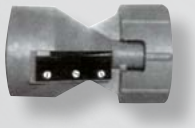

Наименование	Диаметр трубы, мм	Артикул
Инструмент для снятия фасок	32-50	8 010 339 000

Саморезы из нержавеющей стали AISI 304



Наименование	Артикул
Саморез M4 x 50	9 402 113 000
Саморез M6 x 50	9 402 129 000

Запчасти для сборных бассейнов 332
Запчасти для фильтровальных емкостей 335
Запчасти для насосов 337
Запчасти для электроводонагревателей 340
Запчасти для закладных 342
Запчасти для фонарей 346
Запчасти для лестниц 348
Запасные части для озонаторов и УФ установок 349
Запчасти для станций измерения и дозации 350

18

Запчасти для сборных бассейнов





Запасные покрытия (вкладыши) для круглых бассейнов люкс-класса

Наименование	Диаметр, м	Глубина, м	Артикул
Вкладыш	2.0	1.2	2 811 305 000
Вкладыш	2.5	1.2	2 811 105 000
Вкладыш	3.0	1.2	2 811 110 000
Вкладыш	3.5	1.2	2 811 120 000
Вкладыш	4.0	1.2	2 811 140 000
Вкладыш	4.2	1.2	2 811 150 000
Вкладыш	4.5	1.2	2 811 160 000
Вкладыш	5.0	1.2	2 811 180 000
Вкладыш	5.5	1.2	2 811 190 000
Вкладыш	6.0	1.2	2 811 200 000
Вкладыш	7.0	1.2	2 811 230 000
Вкладыш	8.0	1.2	2 811 250 000
Вкладыш	9.0	1.2	2 811 270 000
Вкладыш	2.0	1.5	2 811 301 500
Вкладыш	2.5	1.5	2 811 101 500
Вкладыш	3.0	1.5	2 911 105 000
Вкладыш	3.5	1.5	2 911 115 000
Вкладыш	4.0	1.5	2 911 130 000
Вкладыш	4.2	1.5	2 911 140 000
Вкладыш	4.5	1.5	2 911 150 000
Вкладыш	5.0	1.5	2 911 170 000
Вкладыш	5.5	1.5	2 911 180 000
Вкладыш	6.0	1.5	2 911 190 000
Вкладыш	7.0	1.5	2 911 220 000
Вкладыш	8.0	1.5	2 911 240 000
Вкладыш	9.0	1.5	2 911 260 000

Запасные покрытия (вкладыши) для овальных бассейнов люкс-класса

Наименование	Габаритные размеры, м	Глубина, м	Артикул
Вкладыш	4.90 x 3.00	1.2	2 813 110 000
Вкладыш	6.00 x 3.00	1.2	2 813 160 000
Вкладыш	6.30 x 3.60	1.2	2 813 190 000
Вкладыш	7.00 x 3.50	1.2	2 813 210 000
Вкладыш	7.37 x 3.60	1.2	2 813 250 000
Вкладыш	8.00 x 4.00	1.2	2 813 290 000
Вкладыш	8.20 x 4.20	1.2	2 813 310 000
Вкладыш	9.00 x 5.00	1.2	2 813 350 000
Вкладыш	4.90 x 3.00	1.5	2 913 110 000
Вкладыш	6.00 x 3.00	1.5	2 913 160 000
Вкладыш	6.30 x 3.60	1.5	2 913 190 000
Вкладыш	7.00 x 3.00	1.5	2 913 200 000
Вкладыш	7.37 x 3.60	1.5	2 913 230 000
Вкладыш	7.50 x 3.50	1.5	2 913 260 000
Вкладыш	8.00 x 4.00	1.5	2 913 290 000
Вкладыш	8.20 x 4.20	1.5	2 913 300 000
Вкладыш	9.00 x 5.00	1.5	2 913 370 000

Запчасти для сборных бассейнов

Запасные покрытия (вкладыши) для бассейнов люкс-класса «восьмерка»



Наименование	Габаритные размеры, м	Глубина, м	Артикул
Вкладыш	5.25 x 3.2	1.5	2 912 100 000
Вкладыш	6.25 x 3.6	1.5	2 912 130 000
Вкладыш	7.25 x 4.6	1.5	2 912 160 000
Вкладыш	8.55 x 5.0	1.5	2 912 200 000

Комплекты запасных профилей для круглых бассейнов люкс-класса

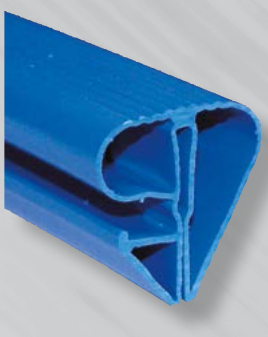



Наименование	Габаритные размеры бассейна, м	Артикул
Комплект профилей верхних	Ø 2.0	2 541 115 000
Комплект профилей нижних	Ø 2.0	2 551 281 000
Комплект профилей верхних	Ø 2.5	2 541 116 000
Комплект профилей нижних	Ø 2.5	2 551 111 000
Комплект профилей верхних	Ø 3.0	2 541 136 000
Комплект профилей нижних	Ø 3.0	2 551 131 000
Комплект профилей верхних	Ø 3.5	2 541 150 000
Комплект профилей нижних	Ø 3.5	2 551 150 000
Комплект профилей верхних	Ø 4.0	2 541 171 000
Комплект профилей нижних	Ø 4.0	2 551 171 000
Комплект профилей верхних	Ø 4.2	2 541 184 200
Комплект профилей нижних	Ø 4.2	2 551 180 000
Комплект профилей верхних	Ø 4.5	2 541 191 000
Комплект профилей нижних	Ø 4.5	2 551 191 000
Комплект профилей верхних	Ø 5.0	2 541 211 000
Комплект профилей нижних	Ø 5.0	2 551 211 000
Комплект профилей верхних	Ø 5.5	2 541 220 000
Комплект профилей нижних	Ø 5.5	2 551 220 000
Комплект профилей верхних	Ø 6.0	2 541 231 000
Комплект профилей нижних	Ø 6.0	2 551 231 000
Комплект профилей верхних	Ø 7.0	2 541 241 000
Комплект профилей нижних	Ø 7.0	2 551 240 000
Комплект профилей верхних	Ø 8.0	2 541 251 000
Комплект профилей нижних	Ø 8.0	2 551 251 000
Комплект профилей верхних	Ø 9.0	2 541 261 000
Комплект профилей нижних	Ø 9.0	2 551 260 000

Запчасти для сборных бассейнов

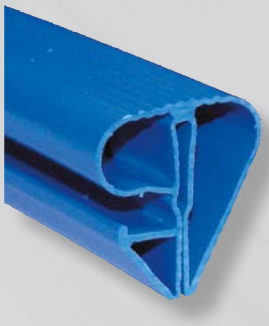

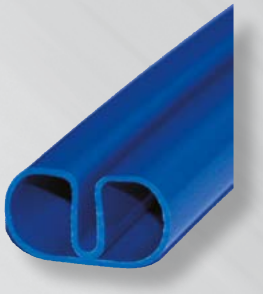

Комплекты запасных профилей для овальных бассейнов люкс-класса

Наименование	Габаритные размеры бассейна, м	Артикул
Комплект профилей верхних	4.90 x 3.00	2 543 101 000
Комплект профилей нижних	4.90 x 3.00	2 553 101 000
Комплект профилей верхних	6.00 x 3.00	2 543 126 000
Комплект профилей нижних	6.00 x 3.00	2 553 126 000
Комплект профилей верхних	6.30 x 3.60	2 543 141 000
Комплект профилей нижних	6.30 x 3.60	2 553 141 000
Комплект профилей верхних	7.00 x 3.50	2 543 166 000
Комплект профилей нижних	7.00 x 3.50	2 553 166 000
Комплект профилей верхних	7.37 x 3.60	2 543 211 000
Комплект профилей нижних	7.37 x 3.60	2 553 211 000
Комплект профилей верхних	7.50 x 3.50	2 543 206 000
Комплект профилей нижних	7.50 x 3.50	2 553 206 000
Комплект профилей верхних	8.00 x 4.00	2 543 221 000
Комплект профилей нижних	8.00 x 4.00	2 553 221 000
Комплект профилей верхних	8.20 x 4.20	2 543 246 000
Комплект профилей нижних	8.20 x 4.20	2 553 246 000
Комплект профилей верхних	9.00 x 5.00	2 543 281 000
Комплект профилей нижних	9.00 x 5.00	2 553 281 000

Комплекты запасных профилей для бассейнов люкс-класса «восьмерка»

Наименование	Габаритные размеры бассейна, м	
Комплект профилей верхних	5.25 x 3.2	2 542 101 000
Комплект профилей нижних	5.25 x 3.2	2 552 101 000
Комплект профилей верхних	6.25 x 3.6	2 542 121 000
Комплект профилей нижних	6.25 x 3.6	2 552 121 000
Комплект профилей верхних	7.25 x 4.6	2 542 141 000
Комплект профилей нижних	7.25 x 4.6	2 552 141 000
Комплект профилей верхних	8.55 x 5.0	2 542 161 000
Комплект профилей нижних	8.55 x 5.0	2 552 161 000

Запчасти для фильтровальных емкостей

	Наименование	Артикул
	Вентиль для слива воды из фильтровальных емкостей NovumSaphir ¼"	1 165 600 000
	Манометр ¼", радиальный	E 510 020 400
	Манометр ¼" для фильтровальных емкостей NovumCristal-Flo, радиальный	R 152 047 000
	Манометр 1/8" для фильтровальных емкостей NovumSaphir и NovumBrilliant, аксиальный	E 145 100 000
	Манометр 1/8 " для фильтровальных емкостей Behncke 0-2.5 бар, аксиальный	2 001 001 600
	Вентиль для выпуска воздуха 1/4" x 1/8" для фильтровальных емкостей Novum-Saphir и NovumBrilliant	E 145 060 000
	Крышка для фильтровальных емкостей NovumBrilliant 14/21/30, NovumPTK, NovumDelta 650/800, NovumEurope с уплотнительным кольцом	4 404 160 847
	Фланец для крышки фильтровальных емкостей NovumBrilliant 14/21/30, NovumPTK, NovumDelta 650/800, NovumEurope	4 404 160 849
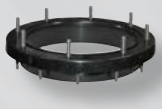	Фланец (нижний) в компл. с уплотнением и крепежом для фильтровальных емкостей NovumBrilliant 14/21/30, NovumPTK, NovumDelta 650/800, NovumEurope	4 404 160 809
	Уплотнительное кольцо трубы коллектора в 6-поз. клапане фильтровальных емкостей NovumCristal-Flo/ NovumAzur	R 281 018 000

Запчасти для фильтровальных емкостей



















Наименование	Артикул
Уплотнительное кольцо емкости NovumSaphir 75, 400 мм (серая/оранжевая)	4 404 200 109
Уплотнительное кольцо емкости NovumSaphir 110, 500 мм (серая/оранжевая)	4 404 200 112
Уплотнительное кольцо емкости NovumSaphir 140, 600 мм (серая/оранжевая)	4 404 200 115
Фильтровальная емкость NovumAzur 6, 375 мм (без поддона, клапана и распределительной системы)	R 151 8A0 B00
Фильтровальная емкость NovumAzur 10, 475 мм (без поддона, клапана и распределительной системы)	R 192 5A0 B00
Фильтровальная емкость NovumAzur 12, 560 мм (без поддона, клапана и распределительной системы)	R 223 0A0 B00
Фильтровальная емкость NOVUMCristal-Flo 5, 380 мм (без поддона, клапана и распределительной системы)	R 242 000 322
Фильтровальная емкость NOVUMCristal-Flo 6, 430 мм (без поддона, клапана и распределительной системы)	R 242 010 322
Фильтровальная емкость NOVUMCristal-Flo 10, 500 мм (без поддона, клапана, распределительной системы)	R 242 030 322
Фильтровальная емкость NOVUMCristal-Flo 13, 600 мм (без поддона, клапана, распределительной системы)	R 242 040 322
Элемент звезды фильтровальной емкости NovumCristal-Flo 5, 380 мм	2 420 031 400
Элемент звезды фильтровальной емкости NovumCristal-Flo 6 и 10, 430/500 мм	2 420 337 300
Элемент звезды фильтровальной емкости NovumCristal-Flo 13, 600 мм	2 420 446 000
Соединительный комплект для 6-поз. клапана 1 1/2" (арт. 0 059 900 000, белый)	1 404 100 000
Комплект уплотнительных колец для 6-поз. клапана 1 1/2" (арт. 0 059 900 000, белый),	4 404 120 205
Кольцо зажимное для многопозиционного клапана NovumAzur	E 272 025 000
Кольцо зажимное для многопозиционного клапана NovumCristal-Flo	E 501 940 000
Уплотнительное кольцо стыка клапана с емкостью для NovumAzur	G 281 008 000
Уплотнительное кольцо стыка клапана с емкостью для NovumCristal-Flo	U 936 900 000

Запчасти для насосов











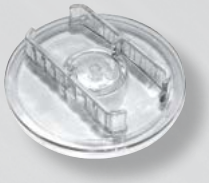

Наименование	Артикул
Рабочее колесо насосов BADU Magic 4, Picco/Magic II 4, Picco II	2 921 623 001
Рабочее колесо насосов BADU Magic 6/Magic II 6	2 921 623 002
Рабочее колесо насосов BADU Magic 8/Magic II 8	2 921 623 003
Рабочее колесо насосов BADU Magic 11/Magic II 11	2 921 623 004
Рабочее колесо насосов BADU BETTAR Top 8/TOP II 8	2 921 123 004
Рабочее колесо насосов BADU BETTAR Top 12/TOP II 12	2 921 123 005
Рабочее колесо насосов BADU BETTAR Top 14/TOP II 14	2 921 123 006
Рабочее колесо насоса Victoria Plus Silent, Victoria Plus, Victoria 10/220, Sprint	4 405 010 591
Рабочее колесо насоса Victoria Plus Silent, Victoria Plus, Victoria10/380 , Sprint	4 405 010 592
Рабочее колесо насоса Victoria Plus Silent, Victoria Plus, Victoria11/220, Sprint	4 405 010 593
Рабочее колесо насоса Victoria Plus Silent, Victoria Plus, Victoria11/380, Sprint	4 405 010 594
Рабочее колесо насоса Victoria Plus Silent, Victoria Plus, Victoria16/220, Sprint	4 405 010 595
Рабочее колесо насоса Victoria Plus Silent, Victoria Plus, Victoria16/380, Sprint	4 405 010 596
Рабочее колесо насоса Victoria Plus Silent, Victoria Plus, Victoria21/220, Sprint	4 405 010 597
Рабочее колесо насоса Victoria Plus Silent, Victoria Plus, Victoria21/380, Sprint	4 405 010 598
Рабочее колесо насоса Victoria Plus Silent, Victoria Plus, Victoria26/220, Sprint	4 405 010 599
Рабочее колесо насоса Victoria Plus Silent, Victoria Plus, Victoria26/380, Sprint	4 405 010 600
Рабочее колесо насоса Victoria Plus Silent, Victoria Plus, Victoria34/220, Sprint	4 405 010 601
Рабочее колесо насоса Victoria Plus Silent, Victoria Plus, Victoria34/380, Sprint	4 405 010 602
Рабочее колесо насоса Swimmey - 10 M	R 731 SA2 100
Рабочее колесо насоса Swimmey - 12 M	R 731 S30 900
Рабочее колесо насоса Swimmey - 15 M	R 504 593 000
Рабочее колесо насоса Swimmey - 19 M	R 504 820 000
Рабочее колесо насоса Swimmey - 24 M	R 731 S23 600
Рабочее колесо насоса Swimmey - 28 M	R 506 820 000
Рабочее колесо насоса Swimmey - 33 M	R 507 650 000
Торцевое уплотнение вала для насосов BETTAR, TOP II, Magic(II), BADU 90/7/11/13, 21-40/53-56, 58, Prime 7/11/13 BADU Bronze 7/14/11	2 920 143 315
Торцевое уплотнение для насосов BADU Bronze 22, 25, 30, BADU 90/15/20, Prime 15/20,BADU FA, BADU 40, BADU TOP(II) 20/25, BADU 21-80S	2 920 343 310
Торцевое уплотнение для насосов Victoria Plus	4 405 010 118
Торцевое уплотнение для насосов Maxim, Sprint	4 405 010 322
Торцевое уплотнение для насосов Swimmey 10, 12, 15, 19	R 111 P09 100
Торцевое уплотнение для насосов Swimmey 24, 28, 33	R 700 270 000
Торцевое уплотнение для насосов LME 0.73 кВт	5 625 020 000
Торцевое уплотнение для насосов LME 2.0/ 2.8/ 3.4/ 5.2/ 7.15 кВт	5 625 010 000
Крышка волосоловки насоса BADU Picco/Picco II	2 921 516 010
Крышка волосоловки насосов BADU Magic/ Magic II	2 921 616 010

Запчасти для насосов

























Наименование	Артикул
Накидная гайка крышки волосоловки насосов BADU Picco/Picco II, Magic/Magic II	2 921 616 020
Крышка волосоловки насосов BADU BETTAR Top/Top II (комплект: крышка, накидная гайка, уплотнительное кольцо)	2 921 116 005
Крышка волосоловки насосов Sprint, Victoria Plus в комплекте с уплотнительным кольцом	4 405 010 702
Крышка волосоловки насосов Maxim в комплекте с уплотнительным кольцом	4 405 010 302
Крышка волосоловки насосов BR, Swimmey	R 404 293 000
Уплотнительное кольцо крышки волосоловки насосов BADU Picco/Picco II, Magic/Magic II	2 921 641 210
Уплотнительное кольцо крышки волосоловки насосов BADU BETTAR Top/Top II	2 921 141 215
Уплотнительное кольцо крышки волосоловки насосов Maxim	4 405 010 373
Уплотнительное кольцо крышки волосоловки насосов Swimmey, BR	7 022 080 000
Накидная гайка подключения (всасывание/напор) насосов BADU Picco/Picco II, Magic/Magic II, BADU 44/45/46/47	2 921 672 111
Букса 50 мм подключения (всасывание/напор) насосов BADU Picco/Picco II, Magic/Magic II, BADU 44/45/46/47	2 921 672 105
Уплотнительное кольцо для буксы арт 2 921 672 105	2 920 141 252
Накидная гайка с буксой и уплотнительным кольцом (всасывание/напор) насосов Victoria Plus 10/11/16	4 405 010 106
Накидная гайка с буксой и уплотнительным кольцом (всасывание/напор) насосов Victoria Plus 21/26/34	4 405 010 107
Комплект подключений для насосов серии Swimmey, BR4XX	R 505 426 000
Уплотнительное кольцо накидной гайки насосов Swimmey, BR	7 021 93C 000

Запчасти для насосов

	Наименование	Артикул
	Корпус насосов BADU Picco/Picco II в комплекте • волосоловка • крышка волосоловки • накидная гайка крышки волосоловки • уплотнительное кольцо крышки волосоловки • сливная пробка	**2 921 510 105**
	Корпус насосов BADU Magic	**2 921 610 100**
	Корпус насосов BADU BETTAR/Top II в комплекте • волосоловка • крышка волосоловки • накидная гайка крышки волосоловки • уплотнительное кольцо крышки волосоловки • сливная пробка	**2 921 110 104**
	Корпус насосов Swimmey, BR (дополнительно заказать арт. R 101 P64 200)	**R 303 110 000**
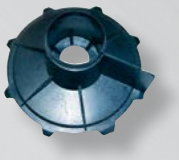	Сепаратор насосов BR, Swimmey 10/12/15/19	**R 101 P64 200**

Запчасти для электроводонагревателей

	Наименование	Артикул
	ТЭН для электроводонагревателя EWT 1.5 кВт	3 040 240 100
	ТЭН для электроводонагревателя EWT 3 кВт	3 040 240 200
	ТЭН для электроводонагревателя EWT 6 кВт	3 040 240 300
	ТЭН для электроводонагревателя EWT 9 кВт	3 040 240 400
	ТЭН для электроводонагревателя EWT 12 кВт	3 040 240 500
	ТЭН для электроводонагревателя EWT 18 кВт	3 040 240 700
	Датчик давления для электроводонагревателей EWT 3-18 кВт	3 910 330 000
	Термостат предохранительный 51° C для электроводонагревателей EWT, 3-18 кВт	3 040 210 200
	Комплект кронштейнов для электроводонагревателей EWT (2 шт.)	3 040 110 200
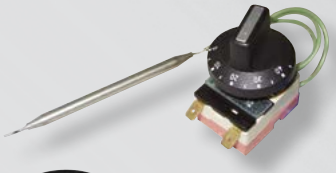	Термостат регулировочный 0-40° C для электроводонагревателей EWT, 3-18 кВт	3 040 210 300
	Накидная гайка 2 ¼"	3 042 000 000
	Букса D 50	3 042 000 200
	Уплотнение 2"	3 042 000 300
	Прижимное разъемное кольцо	3 042 000 800

	Наименование	Артикул
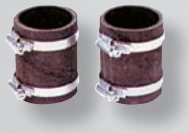	Комплект компенсаторов (2 шт.) с хомутами (4 шт.), D 50	3 050 900 000
	Комплект компенсаторов (2 шт.) с хомутами (4 шт.), D 63	3 050 900 100
	Запасной крепеж для теплообменников QWT 20/30/40	3 051 000 500
	Запасной крепеж для теплообменников QWT 70/104/140/209	3 051 000 100
	Букса для подключения теплообменников KstW	3 042 000 400
	Уплотнительная прокладка для подключения теплообменников KstW	3 042 000 500
	Прижимное разъемное кольцо для подключения теплообменников KstW	3 042 000 600
	Накидная гайка для подключения теплообменников KstW	3 042 000 700

Запчасти для закладных

Запчасти для скиммеров



Наименование	Скиммер	Артикул
Заслонка плавающая	A100, A202	4 402 011 401
Заслонка плавающая	EuroStandard (модель выпуска после 2004 г.)	4 402 011 501
Заслонка плавающая	EuroClassic 1, EuroClassic 2	1 050 060 000
Заслонка плавающая	Novum V 10	E 101 306 200
Скрепки-клеммы для плавающей заслонки	Novum V 10	E 101 306 100
Саморез для крепления скрепок-клемм	Novum V 10	0 135 103 965
Заслонка плавающая, цвет слоновая кость	Novum V 20	E 103 006 000
Заслонка плавающая из нерж. стали	Novum V 20	1 030 060 300
Заслонка плавающая, цвет серый	Novum V 20	1 030 060 150
Скрепки-клеммы для плавающей заслонки	Novum V 20	E 103 006 100
Винт M 4 x 6 для крепления плавающей заслонки, V2A	Novum V 20	0 140 104 006
Волосоловка	EuroStandard (после 2004 г.)	4 402 011 502
Волосоловка	EuroClassic 1, EuroClassic 2	0 411 107 000
Волосоловка	Novum V 10/ V 20	E 103 005 000
Скимвак	EuroStandard (после 2004 г.)	4 402 011 503

Запчасти для закладных

	Наименование	Скиммер	Артикул
	Скимвак	EuroClassic	0 411 106 000
	Скимвак	Навесной скиммер Novum	E 130 000 000
	Механический регулятор уровня	A 20	8 805 001 209
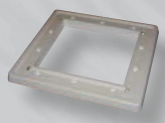	Фланец с комплектом крепежа	EuroStandard (после 2004 г.)	4 402 011 506
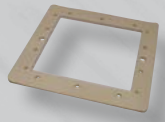	Комплект уплотнений	EuroStandard (после 2004 г.)	4 402 011 505
	Комплект рамки, фланца, уплотнения и крепежа	EuroClassic 1	6 104 212 060
	Фланец	EuroClassic 2	0 421 202 000
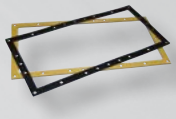	Комплект уплотнений	EuroClassic 2	0 421 201 000
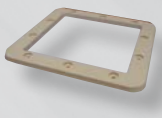	Фланец	Novum V 10	E 151 307 100
	Уплотнение (цена за 1 шт.)	Novum V 10	E 151 308 000
	Фланец	Novum V 20	E 153 007 100
	Уплотнение (цена за 1 шт.)	Novum V 20	E 153 008 000

Запчасти для закладных

	Наименование	Скиммер	Артикул
	Фланец из пластмассы с уплотнениями и винтами, цвет слоновая кость	Novum V 20	1 520 010 000
	Фланец из пластмассы с уплотнениями и винтами, цвет серый	Novum V 20	1 520 015 000
	Фланец из нерж. стали с уплотнениями и винтами	Novum V 20	1 520 020 000
	Винт M5x20 для фланца (цена за 1 шт.)	Novum V 10	0 106 105 020
	Винт M6x22 для фланца (цена за 1 шт.)	Novum V 20	0 106 106 022
	Крышка	EuroStandard (после 2004 г.)	4 402 011 504
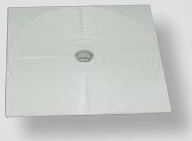	Крышка	EuroClassic 1, EuroClassic 2	0 411 101 000
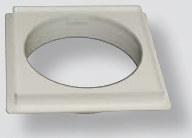	Адаптер крышки	EuroClassic 1, EuroClassic 2	0 411 102 000
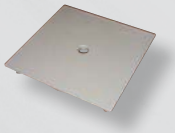	Крышка, цвет слоновая кость	Novum V 10/ V 20	E 103 004 100
	Крышка , цвет серый	Novum V 20	1 030 041 500
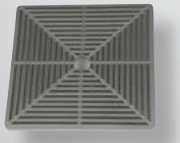	Крышка из нерж. стали, 240 x 240 мм	E 24	1 250 000 000
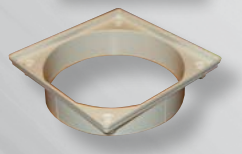	Удлинение верхнее	Novum V 20	E 102 400 300

Запчасти для закладных

Запчасти для донных стоков



Наименование	Донный сток	Артикул
Крышка	Euro	E 452 100 000
Комплект фланца и уплотнений с крепежом	Euro	E 452 080 000
Решетка из нержавеющей стали	Novum	4 310 000 000
Крышка из нержавеющей стали	Novum	4 320 000 000
Крышка из пластика	Novum	4 330 000 000
Фланец	Novum	E 480 402 000
Уплотнение (цена за 1 шт.)	Novum	E 480 403 000

Запчасти для дюз



Наименование	Дюза	Артикул
Комплект фланца и уплотнений с крепежом	Euro	E 452 000 000
Уплотнение фланца	A 394 100 000, стеновые проходы из бронзы с фланцем	5 130 000 000

Запчасти для фонарей





















Наименование	Фонарь	Артикул
Лампа галогенная 50 Вт	Mini	A 575 174 000
Лампа галогенная 50 Вт	SPL III	8 414 070 000
Лампа галогенная 75 Вт	SSL-A	E 274 010 000
Лампа галогенная 100 Вт	Extra Flat	2 719 900 000
Лампа 300 Вт, Sylvania	PAR 56	0 037 000 000
Лампа 300 Вт	PAR 56	2 718 500 000
Ремонтный комплект (рамка, фланец, 6 винтов M6 x 55, 2 винта M6 x 80)	Standard	4 403 010 302
Кольцо, прозрачный пластик	SSL	E 803 001 200
Стекло, 78 x 6 мм	SPL III	E 828 011 000
Чаша герметичного патрона для фонаря	SSL	E 804 003 100
Кольцо цоколя уплотнительное 110 x 6 мм	SSL	E 438 060 200
Кольцо цоколя уплотнительное 100 x 10 мм	Standard	4 403 010 304
Корпус закладной	SSL (для бетонных бассейнов)	E 804 002 000
Корпус закладной	SSL (для пленочных бассейнов)	E 854 002 000

Запчасти для фонарей



Наименование	Фонарь	Артикул
Рамка из пластика	SSL	E 805 001 000
Рамка из пластика белого цвета	SPL III	E 828 001 000
Рамка из нерж. стали	SPL III	E 828 008 000
Уплотнения (2 шт.) для фонаря	Standard	4 403 011 010
Комплект фланца и крепежа	Standard	4 403 012 411
Комплект фланца и уплотнений с крепежом	SSL	E 854 003 000
Уплотнение фланца (цена за 1 шт.)	SSL	E 854 002 300
Стеновой проход для кабеля	Standard	4 403 010 313
Уплотнительное кольцо кабеля	SSL	E 870 106 200
Резьбовая втулка для фонаря SSL	SSL	E 870 106 500

Запчасти для лестниц

	Наименование	Артикул
	Ступень из белого пластика с крепежом для лестниц Rimini	4 401 010 503
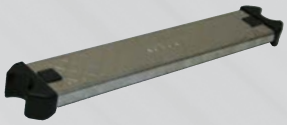	Ступень из нержавеющей стали AISI 304 с крепежом для моделей лестниц до 2012 года (Novum 1/Luxus 1/Ergoline 1/Rolli 1)	4 401 010 105
	Ступень из нержавеющей стали AISI 304 с противоскользящими накладками для моделей лестниц с 2013 года (Novum/Luxus/Ergoline/Rolli 1)	4 401 010 100
	Накладка резиновая для лестниц с 2013 года (Novum/Luxus/Ergoline/Rolli 1)	9 855 780 000
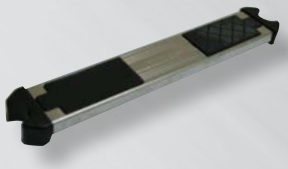	Ступень из нержавеющей стали AISI 316 с противоскользящими накладками с крепежом для моделей лестниц до 2013 года (Novum 2/Luxus 2/Ergoline 2), а также для Rolli 2/Venera/Aqualine	4 401 010 104
	Накладка пластиковая для лестниц до 2012 года (Novum 2/Luxus 2/Ergoline 2), а также для Rolli 2/Venera/Aqualine	4 401 010 108
	Ступень двойная из нержавеющей стали AISI 304 с противоскользящими накладками для лестниц Marina с 2013 года	9 855 640 000
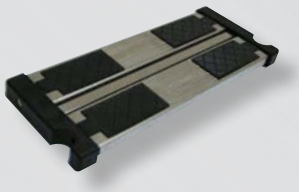	Ступень двойная из нержавеющей стали AISI 304 с противоскользящими накладками для лестниц с 2013 года (Novum/Luxus/Ergoline/Rolli 1)	9 855 630 000
	Ступень двойная из нержавеющей стали AISI 316 с противоскользящими накладками для лестниц Venera/Aqualine/Rolli 2	0 760 300 000
	Крепление “стакан”, 2 шт.	E 701 005 000
	Упор запасной шарнирный, 1 шт.	E 705 002 001
	Упор запасной, 2 шт.	E 490 720 000
	Болт для лестниц NOVUM, Luxus, Ergoline, Rolli 1 с 2013 г.	9 855 900 000
	Кольцо декоративное запасное, внутренний диаметр 43 мм	E 705 004 000

Запасные части для озонаторов и УФ установок

Запчасти для озонаторов

Наименование	Артикул
Разрядный элемент для озонатора «Озон-20В1», до 2014 г.	4 213 872 301
Разрядные элементы (2 шт.) озонатора «Озон-40ПВ»	4 216 020 011
Датчик влажности для устройства блокировки озонатора «УБО-ПВ»	4 213 872 303
Нагреватель 250 Вт для осушителя воздуха «ОВ-6Ц-2А»	4 213 872 302
Нагреватель 20 Вт для деструктора «ДО-2»	4 216 020 006
Комплект загрузки деструктора «ДО-2» - гопкалит ГФБ, 1.5 л	4 216 020 005
Клапан обратный D20 на озон	4 216 020 012
Фильтрующий элемент пылевого фильтра AF-20	4 216 020 013

Запчасти для УФ установок Tech/Signal/Timer

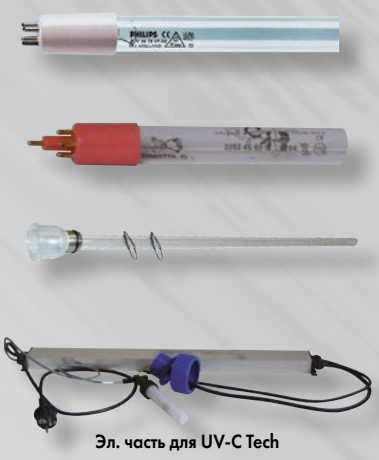

Эл. часть для UV-C Tech

Наименование	Артикул
Лампа для UV-C Timer 40.000	E 800 901 000
Лампа для UV-C Tech 40.000 (Terminator T36N), с 2009 г.	F 980 002 000
Лампа для UV-C Timer 75.000	E 800 902 000
Лампа для UV-C Tech 75.000 (Terminator T80N), с 2009 г.	F 980 004 000
Лампа для UV-C Tech 150.000 (Terminator T160AN), с 2007 г.	E 800 904 000
Колба для UV-C Tech/ Timer 40.000/75.000 (Terminator T36N/T80N), 2009–2014 г.	F 980 917 000
Колба для UV-C Tech 150.000 (Terminator T160AN), 2007–2014 г.	E 800 913 000
Колба для UV-C Tech/ Timer 40.000/75.000 (Terminator T36N/T80N), с 2014 г.	Q G01 500 000
Колба для UV-C Tech 150.000 (Terminator T160AN), с 2014 г.	Q G01 200 000
Эл. часть для UV-C Tech 40.000 (Terminator T36N), 2009 – 2014 г.	B 914 001 000
Эл. часть для UV-C Tech 40.000 (Terminator T36N), с 2014 г., с защитным выключателем	E P04 001 100
Эл. часть для UV-C Tech 75.000 (Terminator T80N), 2009 – 2014 г.	B 914 002 000
Эл. часть для UV-C Tech 75.000 (Terminator T80N), с 2014 г. , с защитным выключателем	E P07 501 400
Эл. часть для UV-C Tech 150.000 (Terminator T160AN), 2007 – 2014 г.	B 914 003 000
Эл. часть для UV-C Tech 150.000 (Terminator T160AN), с 2014 г. , с защитным выключателем	E P13 000 900
Эл. часть для UV-C Timer 40.000	E P04 000 400
Эл. часть для UV-C Timer 75.000	E P07 500 600

Запчасти для УФ установок Behncke

Наименование	Артикул
Запасная лампа со стеклянной трубой 825 мм для Терминатора NOVUM/ Behncke 25, модели с 08/2004 до 02/2009	1 329 100 000
Запасная лампа со стеклянной трубой 1025 мм для Терминатора NOVUM/ Behncke 48, модели с 08/2004 до 02/2009	1 329 300 000
Запасная лампа для УФ-установки UV-matic A25/B25/C25, модели с 02/2009	1 280 014 000
Запасная лампа для УФ-установки UV-matic A48, модели с 02/2009	1 280 012 000

Запчасти для станций измерения и дозации

Запасные части для Kronos 20/EVO Double/DOS PH



Наименование	Артикул
Электрод pH для станций Novum DOS PH до 2008 г. и станций SEKO	4 166 190 010
Электрод Redox для станций SEKO	4 166 190 020
Комплект калибровок pH 4, pH 7 и вода (в комплект входит по одному 50 мл. флакону)	9 900 102 005
Вентиль подачи химикатов 3/8" для шланга 6 мм, от SEKO	9 900 071 016

Запасные части для Novum Consalting/Public











Наименование	Артикул
Шланг для химикатов 6/4 мм для станции NOVUM Consulting	4 168 880 000
Шланг измерительный 8/6 мм для станции NOVUM Consulting (упаковка 20 м)	4 168 890 000
Трубка всасывающая для канистр с датчиком уровня 450x22 мм	9 900 100 075
Трубка всасывающая для канистр pH, Cl и др, с датчиком уровня	4 166 940 000
Прибор тестирования для дозирующих и измерительных станции, значения pH и Redox	4 719 037 000
Калибровка pH 7 (50 мл)	4 166 200 000
Калибровка pH 4 (50 мл)	4 166 220 000
Калибровка Redox 475 mV (50 мл)	4 166 240 000

Запчасти для станций измерения и дозации

Наименование	Артикул
Электрод pH для станций Novum DOS PH до 2008 г. и станций SEKO	4 166 190 010
Электрод ph для станции NOVUM Consulting и станций Novum DOS PH с 2008 г.	4 166 000 000
Электрод Redox для станции NOVUM Consulting	4 166 050 000
Электрод Cl (CL 4.2 N) для станции NOVUM Consulting public Cl для моделей до 2008 года	4 166 100 000
Электрод Cl (CLE 3 mA 2 ppm) для Novum Consulting Public Cl 2 с 2008 года и Dulcopool ACL3	4 166 190 000



4 166 190 010



4 166 000 000
4 166 050 000



4 166 100 000



4 166 190 000

Запчасти для станций измерения и дозации

	Наименование	Артикул
	Насос шланговый 220 В, 1.5 л/час	4 166 500 000
	Насос шланговый 220 В, 1.6 л/час (для встраивания в корпус станции, поставляется в разобранном виде)	4 712 023 580
	Насос шланговый 220 В, 3/6/9/12 л/час (для встраивания в корпус станции, поставляется в разобранном виде)	4 166 600 000
	Корпус шлангового насоса (для встраивания) 1,6 л/ч Novum Consulting, с крышкой, шурупом, шарикоподшипником.	4 719 125 000
	Шланг для арт. 4 166 500 000	4 169 980 000
	Шланг для арт. 4 712 023 580	4 169 995 000
	Шланг для арт. 4 712 023 580, для регулятора pH	4 719 106 010
	Шланг для арт. 4 166 600 000	4 169 970 000
	Крестовина с роликами для арт. 4 166 500 000	4 166 580 000
	Крестовина с роликами для арт. 4 712 023 580	4 166 590 000

Запчасти для станций измерения и дозации

	Наименование	Артикул
	Измерительная ячейка для станций Novum Consulting, двойная, 2 отверстия, модель с 2004 г.	E 710 648 000
	Измерительная ячейка для станций Novum Consulting, двойная, 1 отверстие, модель с 2004 г.	E 710 649 000
	Крышка мембранной ячейки CL 4 - 1 для станций Novum Consulting Public Cl 2 модель с 2008 г.	4 717 904 880
	Фильтр воды для измерительной ячейки для станций Novum Consulting Public Cl 2	4 718 018 200
	Сетка фильтра арт. 4 718 018 200	4 712 014 230
	Шаровый кран Mini для станций Novum Consulting ¼" HP x ¼" BP	2 014 100 001
	Вентиль подачи химикатов ⅜ '' HP	9 900 071 016
	Зажимное соединение шланга 8/6 mm x ¼" HP	4 719 047 000
	Поддон для канистр 25-30 л	2 055 200 000

Запчасти для станций измерения и дозации

Запасные части для станций Waterfriend



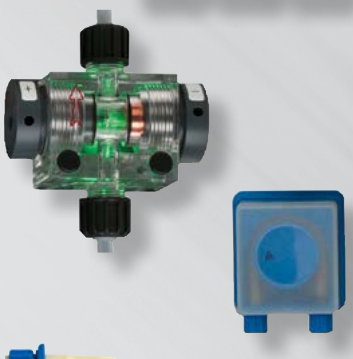







Наименование	Артикул
Электрод pH для станции Waterfriend (транспортировка возможна до -30°C)	2 120 600 703
Электрод ph для станции Waterfriend (транспортировка возможна до -10°C)	2 120 600 700
Электрод Redox для станции Waterfriend (транспортировка возможна до -30°C)	2 120 600 713
Электрод Redox для станции Waterfriend (транспортировка возможна до -10°C)	2 120 600 710
Комплект калибровок pH 4 pH 7 и Redox 468 mV (в комплект входит по одному 50 мл. флакону)	3 100 000 801
Датчик для хлора MRD-3 для станции Waterfriend	2 260 401 250
Дозирующий насос 24 В для станции Waterfriend OSF (шланговый) с регулируемым числом оборотов	2 090 004 805
Зап. шланг для насосов Waterfriend, комплект с держателем и накидн. гайками, запчасть от OSF	2 211 030 178
Зап. шланг для насосов Waterfriend, без элемента крепления и накидн. гайек	6 506 260 000
Вентиль подачи химикатов 1/2" для станции Waterfriend для шланга 6 мм	2 120 600 720
Шаровыран 3/8" для измерительной линии для станции Waterfriend от OSF	1 090 102 845
Поддон (специальная ванна) для одной канистры с реагентон (25-30 л), белый пластик	2 055 200 000

Запасные части для Dynamic ProX 2 Gyro

Наименование	
Щетка Wonderbrush для пылесосов Dolphin Dynamic/Pro/Plus/Wave 100, 120 мм, комплект (2 x 2 шт.)	5 140 800 000
Мешок-фильтр для пылесосов Dolphin 2001/2002/3001/3002/Dynamic Pro - Plus, Diagnostic, 2 x 2, Wave100	E 612 180 000



СБОРНЫЕ БАССЕЙНЫ
ГИДРОИЗОЛЯЦИОННЫЕ МАТЕРИАЛЫ
ОТДЕЛОЧНЫЕ МАТЕРИАЛЫ
ФИЛЬТРОВАЛЬНОЕ ОБОРУДОВАНИЕ
НАСОСНОЕ ОБОРУДОВАНИЕ
ОБОРУДОВАНИЕ ДЛЯ НАГРЕВА ВОДЫ
ПОДАЧА И СЛИВ ВОДЫ
ОСВЕЩЕНИЕ
ЛЕСТНИЦЫ, ПОРУЧНИ
ОБОРУДОВАНИЕ ДЛЯ ОТДЫХА И РАЗВЛЕЧЕНИЙ
ОБОРУДОВАНИЕ ДЛЯ БАССЕЙНОВ С СИСТЕМОЙ ПЕРЕЛИВА
ОБРАБОТКА И УХОД ЗА ВОДОЙ
ЭЛЕКТРООБОРУДОВАНИЕ, АВТОМАТИКА, УПРАВЛЕНИЕ
ТЕПЛОИЗОЛИРУЮЩИЕ ПОКРЫТИЯ
АТТРАКЦИОНЫ
ДОПОЛНИТЕЛЬНОЕ ОБОРУДОВАНИЕ
ГИДРОМАССАЖНЫЕ БАССЕЙНЫ
ТРУБЫ, ФИТИНГИ, АРМАТУРА ИЗ PVC
РАЗНОЕ

Принципиальная схема бассейна 356
Доставка 357
Предметный указатель 358
Мы работаем для Вас! 372
Общие условия поставки – Гарантии 374
Бланк заказа 375

Принципиальная схема бассейна

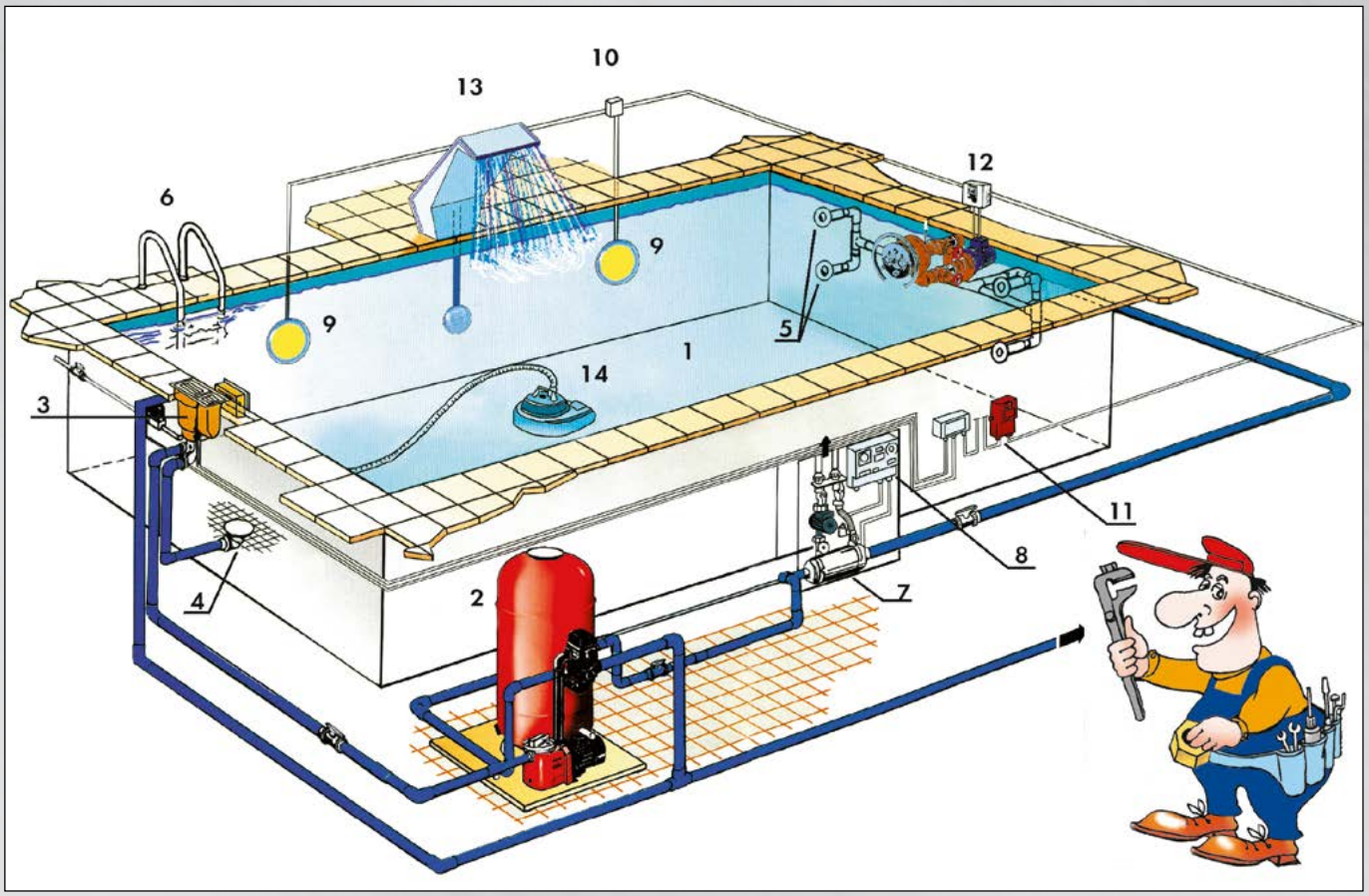

1 — Пленочный материал (см. «2. Отделочные материалы»);
2 — Фильтровальная установка (см. «3. Фильтровальное оборудование»);
3 — Скиммер (см. «6. Подача и слив воды»);
4 — Донный сток (см. «6. Подача и слив воды»);
5 — Стеновой проход и дюза (см. «6. Подача и слив воды»);
6 — Лестница (см. «8. Лестницы, поручни, души»);
7 — Теплообменник (см. «5. Оборудование для нагрева воды»);
8 — Управление нагревом и фильтровальной установкой (см. «12. Электрооборудование, автоматика, управление»);
9 — Подводный прожектор (см. «7. Освещение»);
10 — Соединительная коробка (см. «7. Освещение»);
11 — Трансформатор (см. «7. Освещение»);
12 — Установка противотока/гидромассажа (см. «9. Оборудование для отдыха и развлечений»);
13 — Массажный душ (см. «9. Оборудование для отдыха и развлечений»);
14 — Подводный очиститель (см. «11. Обработка и уход за водой»).

Доставка



Предложение действует на следующих условиях:

1. Выбор перевозчика остается за фирмой Novum (как правило доставка железнодорожная или автотранспортом).
2. Действуют наши «Общие условия поставки».
3. Доставка осуществляется до склада перевозчика в Вашем городе.
4. В Москве доставка до двери покупателя.
5. Данное предложение не обязывает Novum доставлять груз в города, с которыми нет регулярных сообщений у выбранного нами перевозчика.
6. Стандартная стоимость доставки определяется по следующей таблице:

Наименование города	Стоимость заказа *	
Санкт-Петербург	до 150.00 €	25.00
	до 2 400.00 €	15.00
	свыше 2 400.00 €	бесплатно
Москва, Ленинградская область	до 150.00 €	30.00
	до 2 400.00 €	20.00
	свыше 2 400.00 €	бесплатно
Другие города	до 150.00 €	50.00
	до 2 400.00 €	40.00
	свыше 2 400.00 €	бесплатно

* — Стоимость заказа – сумма всех спецификаций на одну отправку.

Примечание. Доставка песка, химии, гидроизоляционных материалов, гидромассажных бассейнов, строительных блоков, баков от 500 л, фильтров диаметром от 1300 мм, раздвижных навесов, а также доставка в тепле, всегда оплачивается Заказчиком по факту.



Транспортировка барабанов/покрытий.

Наименование	
Транспортировка барабанов до Санкт-Петербурга	780.00
Транспортировка барабанов до Ленинградской области, Москвы	936.00
Транспортировка барабанов по России	1 190.00

Примечание:

- стоимость транспортировки включает одновременную поставку барабана, покрытия и облицовки;
- при заказе только барабана (покрытия/облицовки), стоимость транспортировки снижается на 25%;
- указанные цены действуют для транспортировки барабанов/покрытий длиной до 5.5 м.

Предметный указатель

Артикул	Страницы
0 001 770 000	172
0 001 780 000	172
0 003 600 000	118
0 003 700 000	118
0 007 600 000	276
0 008 100 000	277
0 008 200 000	277
0 008 300 000	277
0 011 600 000	118
0 011 700 000	118
0 011 800 000	118
0 011 900 000	118
0 012 000 000	118
0 014 000 000	287
0 014 100 000	118, 287, 289
0 014 200 000	287, 289
0 014 300 000	288
0 014 400 000	288
0 014 500 000	288
0 014 600 000	288
0 020 500 000	287
0 020 600 000	287
0 020 700 000	287
0 020 800 000	287
0 020 900 000	287
0 022 401 000	170
0 025 500 000	84
0 025 600 000	84
0 026 800 000	86
0 026 900 000	86
0 027 400 000	72
0 027 600 000	86
0 027 900 000	73
0 028 000 000	73
0 030 100 000	75
0 030 200 000	73
0 030 300 000	74
0 031 200 000	88
0 032 700 000	87
0 033 200 000	75
0 033 400 000	74
0 033 600 000	75
0 034 000 000	74
0 034 400 000	87
0 037 000 000	346
0 059 900 000	29, 30, 38
0 071 200 000	36
0 071 300 000	36
0 071 400 000	36
0 071 500 000	36
0 071 600 000	36
0 071 700 000	36
0 072 900 000	34, 35
0 073 000 000	36
0 088 100 000	278
0 088 200 000	278
0 088 300 000	278
0 088 400 000	278
0 088 500 000	278
0 088 600 000	278
0 088 700 000	278
0 088 800 000	278
0 088 900 000	278
0 0ID 512 500	41, 43, 176, 223, 225, 227, 231
0 0ID 824 000	41, 43, 176, 223, 225, 227, 231
0 103 200 000	154
0 106 105 020	344
0 106 106 022	344
0 12H 190 000	173
0 135 103 965	342
0 137 500 000	210
0 137 600 000	210
0 137 700 000	210
0 137 800 000	210
0 139 000 000	75
0 140 104 006	342
0 146 700 000	72
0 201 600 016	320
0 201 600 020	320
0 201 600 025	320
0 201 600 032	320
0 201 600 040	320
0 201 600 050	320
0 201 600 063	320
0 201 600 075	320
0 201 600 090	320
0 201 600 110	320
0 201 600 125	320
0 201 600 140	320
0 201 600 160	320
0 201 600 200	320
0 201 600 225	320
0 202 102 504	320
0 202 103 205	320
0 202 105 007	320
0 202 106 308	320
0 202 602 003	320
0 202 602 504	320
0 202 603 205	320
0 202 604 006	320
0 202 605 007	320
0 202 606 308	320
0 202 607 509	320
0 202 609 010	320
0 203 602 003	321
0 203 605 005	321
0 203 605 007	321
0 203 606 307	321
0 203 606 308	321
0 204 102 002	320
0 204 605 001	192, 321
0 204 605 002	192, 321
0 206 602 503	321
0 206 603 204	321
0 206 604 005	321
0 206 605 006	321
0 206 605 007	321
0 206 606 307	321
0 206 606 308	321
0 206 607 509	321
0 206 609 009	321
0 206 609 010	321
0 206 611 009	321
0 206 611 010	321
0 206 612 511	321
0 209 600 016	317
0 209 600 020	317
0 209 600 025	317
0 209 600 032	317
0 209 600 040	317
0 209 600 050	317
0 209 600 063	317
0 209 600 075	317
0 209 600 090	317
0 209 600 110	317
0 209 600 125	317
0 209 600 140	317
0 209 600 160	317
0 209 600 200	317
0 211 105 007	318
0 211 106 308	318
0 211 600 016	317
0 211 600 020	317
0 211 600 025	317
0 211 600 032	317
0 211 600 040	317
0 211 600 050	317
0 211 600 063	317
0 211 600 075	317
0 211 600 090	317
0 211 600 110	317
0 211 600 125	317
0 211 600 140	317
0 211 600 160	317
0 211 600 200	317
0 211 600 225	317
0 211 605 007	318
0 211 606 308	318
0 213 600 050	318
0 213 600 063	318
0 213 600 075	318
0 213 600 090	318
0 213 600 110	318
0 215 600 020	319
0 215 600 025	319
0 215 600 032	319
0 215 600 040	319
0 215 600 050	319
0 215 600 063	319
0 215 600 075	319
0 215 600 090	319
0 215 600 110	319
0 216 600 016	319
0 216 600 020	319
0 216 600 025	319
0 216 600 032	319
0 216 600 040	319
0 216 600 050	319
0 216 600 063	319

Предметный указатель

Артикул	Страницы
0 216 600 075	319
0 216 600 090	319
0 216 600 110	319
0 216 600 125	319
0 216 600 140	319
0 216 600 160	319
0 216 600 200	319
0 216 600 225	319
0 218 605 003	319
0 218 605 005	63, 319
0 218 605 007	319
0 218 606 305	63, 319
0 222 600 020	318
0 222 600 025	318
0 222 600 032	318
0 222 600 040	318
0 222 600 050	318
0 222 600 063	318
0 222 600 075	318
0 222 600 090	318
0 222 600 110	318
0 224 500 000	320
0 224 600 000	320
0 224 603 220	323
0 224 604 032	323
0 224 605 040	323
0 224 606 350	323
0 224 607 550	323
0 224 607 563	323
0 224 609 063	323
0 224 609 075	323
0 224 611 063	323
0 224 611 075	323
0 224 611 090	323
0 224 612 511	323
0 225 602 016	322
0 225 602 520	322
0 225 603 220	322
0 225 603 225	322
0 225 604 025	322
0 225 604 032	322
0 225 605 020	322
0 225 605 025	322
0 225 605 032	322
0 225 605 040	322
0 225 606 332	322
0 225 606 340	322
0 225 606 350	322
0 225 607 550	322
0 225 607 563	322
0 225 609 050	322
0 225 609 063	322
0 225 609 075	322
0 225 611 050	322
0 225 611 063	322
0 225 611 075	322
0 225 611 090	322
0 225 612 511	322
0 225 612 575	322
0 225 612 590	322
0 225 614 011	322
0 225 614 012	322
0 225 614 090	322
0 225 616 011	322
0 225 616 014	322
0 225 622 516	322
0 225 622 520	322
0 228 607 003	321
0 228 607 004	321
0 228 607 005	321
0 231 600 003	327
0 231 600 004	327
0 231 600 005	327
0 231 600 006	327
0 231 600 007	327
0 231 600 008	327
0 231 600 020	327
0 231 600 025	327
0 231 600 032	327
0 231 600 040	327
0 231 600 050	327
0 231 600 063	327
0 231 600 075	327
0 231 600 090	327
0 231 600 110	327
0 231 600 125	327
0 231 600 140	327
0 231 600 160	327
0 231 600 200	327
0 233 600 003	327
0 233 600 004	327
0 233 600 005	327
0 233 600 006	327
0 233 600 007	327
0 233 600 008	327
0 234 602 020	323
0 234 602 525	323
0 234 603 230	323
0 234 604 040	323
0 235 602 003	323
0 235 602 504	323
0 235 603 005	323
0 235 604 006	323
0 235 605 007	323
0 238 105 003	192, 323
0 238 106 303	192, 323
0 238 106 304	323
0 238 109 003	192, 323
0 238 111 003	192
0 238 700 000	326
0 238 800 000	326
0 239 600 020	329
0 239 600 025	329
0 239 600 032	329
0 239 600 040	329
0 239 600 050	329
0 239 600 063	329
0 239 600 075	329
0 239 600 090	329
0 239 600 110	329
0 239 600 125	329
0 239 600 140	329
0 239 600 160	329
0 239 600 200	329
0 239 600 225	329
0 243 600 040	329
0 243 600 050	329
0 243 600 063	329
0 243 600 075	329
0 243 600 090	329
0 243 600 110	329
0 245 600 020	325
0 245 600 025	325
0 245 600 032	325
0 245 600 040	325
0 245 600 050	325
0 245 600 063	325
0 245 600 075	325
0 245 600 090	325
0 245 600 110	325
0 246 602 003	326
0 246 603 205	326
0 246 604 006	326
0 246 605 007	326
0 246 606 308	326
0 247 605 007	326
0 247 605 008	326
0 268 605 003	192, 323
0 268 605 004	323
0 268 606 303	192, 323
0 268 607 505	323
0 268 609 004	323
0 268 609 005	323
0 268 611 003	323
0 277 030 000	265
0 277 031 000	247
0 277 040 000	265
0 277 041 000	247
0 277 060 000	265
0 277 061 000	247
0 284 600 020	329
0 284 600 025	329
0 284 600 032	329
0 284 600 040	329
0 284 600 050	329
0 284 600 063	329
0 284 600 075	329
0 284 600 090	329
0 284 600 110	329
0 284 600 125	329
0 284 600 140	329
0 284 600 160	329
0 284 600 200	329
0 284 600 225	329
0 301 602 015	316
0 301 602 519	316
0 301 603 216	316
0 301 604 019	316
0 301 607 536	316
0 317 620 026	118, 316

Предметный указатель

Артикул	Страницы	Артикул	Страницы	Артикул	Страницы	Артикул	Страницы
0 317 626 032	316	0 511 600 020	324	0 651 390 000	75, 88	0 920 900 000	36
0 317 638 045	316	0 511 600 025	324	0 682 200 000	29, 30	0 921 000 000	36
0 317 643 050	316	0 511 600 032	324	0 702 003 100	208	0 921 100 000	36
0 317 650 035	316	0 511 600 040	324	0 733 100 000	118	0 921 200 000	36
0 317 656 063	316	0 511 600 050	324	0 744 400 000	30, 33, 38	0 921 300 000	36
0 335 600 032	330	0 511 600 063	324	0 751 400 000	118	0 921 400 000	36
0 335 600 040	330	0 511 600 075	324	0 751 500 000	118	0 921 700 000	36
0 335 600 050	330	0 511 600 090	324	0 751 600 000	118	0 945 200 000	118
0 335 600 063	330	0 511 600 110	324	0 751 700 000	118	0 987 900 000	58
0 335 600 075	330	0 511 602 020	324	0 752 100 000	85	1 001 001 000	207, 208
0 335 600 090	330	0 511 602 025	324	0 752 400 000	85	1 005 100 000	243
0 335 600 110	330	0 511 602 040	324	0 752 500 000	84, 85	1 010 080 000	10
0 391 606 330	316	0 511 602 075	324	0 760 300 000	348	1 011 090 000	10
0 391 609 000	316	0 511 602 090	324	0 761 000 000	85	1 011 105 000	10
0 400 5SE 310	299	0 511 602 110	324	0 778 100 000	118	1 011 113 512	10
0 400 5SE 311	299	0 511 603 032	324	0 778 900 000	118	1 011 115 512	10
0 410 610 250	330	0 511 603 050	324	0 800 300 000	56	1 011 120 000	10
0 411 101 000	344	0 511 603 063	324	0 800 400 000	56	1 011 134 212	10
0 411 102 000	344	0 512 600 032	324	0 800 500 000	56	1 011 144 512	10
0 411 106 000	343	0 512 600 040	324	0 801 300 000	118	1 011 150 000	10
0 411 107 000	342	0 512 600 050	324	0 801 400 000	118	1 011 160 000	10
0 411 290 000	71	0 512 600 063	324	0 804 200 000	88	1 011 170 000	10
0 421 190 000	71	0 513 4SE 001	305	0 809 000 000	118	1 011 180 000	10
0 421 201 000	343	0 513 4SE 006	305	0 809 100 000	118	1 011 199 612	10
0 421 202 000	343	0 513 5CE 002	313	0 809 200 000	118	1 013 000 000	76
0 423 603 000	204	0 516 600 025	325	0 809 300 000	118	1 013 030 000	76
0 459 001 000	29	0 516 600 032	325	0 855 800 000	118	1 013 200 000	76
0 459 101 000	29	0 516 600 050	325	0 855 900 000	118	1 013 300 000	76
0 459 201 000	29	0 516 600 063	325	0 856 000 000	118	1 017 001 000	208
0 459 301 000	29	0 516 600 075	325	0 856 100 000	118	1 017 100 000	12
0 501 005 000	201	0 516 601 100	325	0 872 700 000	118	1 017 114 000	12
0 504 101 000	200	0 552 200 000	118	0 891 700 000	330	1 017 115 000	12
0 504 105 000	200	0 552 500 000	118	0 891 800 000	330	1 017 120 000	12
0 505 005 000	200	0 554 100 000	118	0 891 900 000	330	1 017 135 000	12
0 507 001 000	202	0 554 300 000	118	0 901 800 000	325	1 017 141 200	12
0 507 005 000	202	0 554 400 000	118	0 912 800 000	328	1 017 150 000	12
0 508 001 000	202	0 567 390 000	247	0 912 900 000	328	1 017 165 000	12
0 508 005 000	202	0 567 400 000	247	0 913 000 000	328	1 017 190 000	12
0 511 600 003	324	0 568 400 000	88	0 913 100 000	328	1 020 000 000	78
0 511 600 004	324	0 595 001 000	203	0 913 200 000	328	1 020 050 000	78
0 511 600 005	324	0 596 022 000	203	0 913 300 000	328	1 020 100 000	78
0 511 600 006	324	0 610 001 000	206	0 913 400 000	328	1 020 900 000	11
0 511 600 007	324	0 610 005 000	206	0 913 500 000	328	1 021 000 000	76, 78
0 511 600 008	324	0 610 924 008	118	0 920 600 000	287	1 024 000 000	77
0 511 600 016	324	0 621 200 000	75	0 920 700 000	287	1 024 800 000	77

Предметный указатель

Артикул	Страницы
1 025 900 000	11
1 030 041 500	344
1 030 060 150	342
1 030 060 300	342
1 031 080 000	10
1 031 090 000	10
1 031 105 000	10
1 031 120 000	10
1 031 125 551	10
1 031 130 000	10
1 031 140 000	10
1 031 150 000	10
1 031 160 000	10
1 031 180 000	10
1 034 100 000	14
1 034 120 000	14
1 034 140 000	14
1 034 160 000	14
1 035 100 000	10
1 037 100 000	12
1 037 110 000	12
1 037 115 100	12
1 037 120 000	12
1 037 135 000	12
1 037 140 000	12
1 037 155 000	12
1 037 180 000	12
1 042 100 000	10
1 045 100 000	10
1 050 060 000	342
1 090 102 845	195, 354
1 095 600 000	330
1 105 001 000	208
1 109 001 000	207
1 110 000 001	188
1 110 700 000	171
1 110 800 000	171
1 112 000 001	188
1 112 900 000	197
1 120 050 000	78
1 120 100 000	78
1 125 000 115	283
1 125 000 120	283
1 125 000 125	283
1 125 000 130	283
1 125 000 319	284
1 125 000 335	284
1 125 000 410	285
1 125 000 415	285
1 125 000 420	285
1 128 600 000	118
1 161 000 000	168
1 161 090 000	168
1 161 500 000	168
1 161 590 000	168
1 162 000 000	168
1 162 090 000	168
1 162 500 000	168
1 162 590 000	168
1 163 000 000	168
1 163 090 000	168
1 163 500 000	168
1 163 590 000	168
1 164 000 000	168
1 164 090 000	168
1 165 600 000	335
1 169 500 000	168
1 169 700 000	169
1 169 800 000	169
1 169 810 000	169
1 169 820 000	169
1 169 900 000	169
1 200 299 200	39, 41, 43, 223, 225, 227
1 206 040 000	248
1 206 050 000	248
1 210 909 100	232
1 230 000 000	238
1 230 322 422	238
1 230 322 430	238
1 230 322 437	238
1 230 500 000	238
1 230 555 000	238
1 230 600 000	238
1 230 900 000	238
1 250 000 000	344
1 274 810 000	236
1 275 210 000	236
1 275 310 000	236
1 275 410 000	236
1 275 610 000	236
1 280 012 000	349
1 280 014 000	349
1 301 100 000	246
1 301 200 000	246
1 301 300 000	246
1 301 600 000	246
1 303 000 000	247
1 303 020 000	247
1 303 500 000	247
1 303 510 000	247
1 303 700 000	247
1 303 710 000	247
1 304 010 000	246
1 305 100 000	248
1 305 150 000	248
1 305 190 000	248
1 305 200 000	248
1 305 210 000	248
1 305 290 000	248
1 305 300 000	248
1 305 530 000	249
1 305 540 000	249
1 305 550 000	249
1 305 560 000	249
1 305 570 000	249
1 305 580 000	249
1 307 710 000	28
1 310 420 000	38
1 311 530 000	186
1 311 930 000	38
1 311 937 074	38
1 312 500 000	186
1 312 511 000	186
1 313 500 000	186
1 314 800 000	186
1 314 810 000	186
1 320 050 050	186
1 320 050 075	186
1 329 100 000	349
1 329 300 000	349
1 400 600 000	22
1 400 690 000	22
1 403 000 000	247
1 404 100 000	336
1 410 000 000	16
1 410 200 000	16
1 455 100 010	118
1 459 190 143	26
1 459 191 060	26
1 459 191 110	26
1 500 501 000	25
1 500 502 000	25
1 500 507 000	25
1 500 543 000	54
1 500 544 000	54
1 500 545 000	54
1 501 700 000	21
1 504 000 000	22
1 507 000 000	22
1 507 200 000	22
1 508 000 000	22
1 508 020 000	22
1 513 000 000	76
1 513 200 000	76
1 516 000 000	199
1 516 050 000	199
1 520 010 000	344
1 520 015 000	344
1 520 020 000	344
1 521 001 080	212
1 524 100 000	77
1 524 150 000	77
1 565 900 000	74
1 566 200 000	74
1 578 200 000	27
1 578 300 000	27
1 583 300 000	166
1 600 462 000	26
1 600 463 000	26
1 600 464 000	26
1 600 465 000	26
1 601 462 000	27
1 601 463 000	27
1 601 464 000	27
1 601 465 000	27
1 610 502 130	173
1 610 502 140	173
1 632 600 000	87
1 632 700 000	87
1 632 800 000	88

Предметный указатель

Артикул	Страницы	Артикул	Страницы	Артикул	Страницы	Артикул	Страницы
1 633 000 000	88	1 801 640 000	261	1 804 440 000	262	1 807 450 000	250
1 633 100 000	87	1 801 700 000	261	1 804 450 000	262	1 807 500 000	250
1 641 2CE 000	313	1 801 710 000	261	1 804 460 000	262	1 807 510 000	250
1 641 3SE 001	307	1 801 720 000	261	1 804 470 000	262	1 807 520 000	250
1 641 3SE 006	307	1 801 730 000	261	1 804 480 000	262	1 807 530 000	250
1 669 400 000	84	1 801 740 000	261	1 804 490 000	262	1 807 540 000	250
1 706 00F 000	256	1 801 800 000	261	1 804 500 000	263	1 807 550 000	250
1 706 050 000	209	1 801 810 000	261	1 804 510 000	263	1 807 600 000	250
1 706 10F 200	257	1 801 820 000	261	1 804 520 000	263	1 807 610 000	250
1 706 11F 200	257	1 801 830 000	261	1 804 530 000	263	1 807 620 000	250
1 706 12F 200	257	1 801 840 000	261	1 804 540 000	263	1 807 630 000	250
1 706 13F 200	257	1 804 100 000	262	1 804 600 000	263	1 807 640 000	250
1 706 14F 200	257	1 804 110 000	262	1 804 610 000	263	1 807 650 000	250
1 706 15F 200	257	1 804 120 000	262	1 804 620 000	263	1 807 700 000	250
1 706 360 000	254	1 804 130 000	262	1 804 630 000	263	1 807 710 000	250
1 707 00F 000	256	1 804 140 000	262	1 804 640 000	263	1 807 720 000	250
1 707 10F 200	257	1 804 150 000	262	1 804 700 000	263	1 807 730 000	250
1 707 11F 200	257	1 804 160 000	262	1 804 710 000	263	1 807 740 000	250
1 707 12F 200	257	1 804 170 000	262	1 804 720 000	263	1 807 750 000	250
1 707 13F 200	257	1 804 180 000	262	1 804 730 000	263	1 808 200 000	251
1 707 14F 200	257	1 804 190 000	262	1 804 740 000	263	1 808 210 000	251
1 707 15F 200	257	1 804 200 000	262	1 804 800 000	263	1 808 220 000	251
1 709 917 000	25	1 804 210 000	262	1 804 810 000	263	1 808 230 000	251
1 709 918 000	25	1 804 220 000	262	1 804 820 000	263	1 808 240 000	251
1 709 919 000	25	1 804 230 000	262	1 804 830 000	263	1 808 300 000	251
1 713 900 000	297	1 804 240 000	262	1 804 840 000	263	1 808 310 000	251
1 801 200 000	261	1 804 250 000	262	1 805 100 000	263	1 808 320 000	251
1 801 210 000	261	1 804 260 000	262	1 805 150 000	263	1 808 330 000	251
1 801 220 000	261	1 804 270 000	262	1 807 200 000	250	1 808 340 000	251
1 801 230 000	261	1 804 280 000	262	1 807 210 000	250	1 808 400 000	251
1 801 240 000	261	1 804 290 000	262	1 807 220 000	250	1 808 410 000	251
1 801 300 000	261	1 804 300 000	262	1 807 230 000	250	1 808 420 000	251
1 801 310 000	261	1 804 310 000	262	1 807 240 000	250	1 808 430 000	251
1 801 320 000	261	1 804 320 000	262	1 807 250 000	250	1 808 440 000	251
1 801 330 000	261	1 804 330 000	262	1 807 300 000	250	1 920 170 390	173
1 801 340 000	261	1 804 340 000	262	1 807 310 000	250	1 920 170 600	173
1 801 400 000	261	1 804 350 000	262	1 807 320 000	250	1 920 200 000	171
1 801 410 000	261	1 804 360 000	262	1 807 330 000	250	1 920 300 000	171
1 801 420 000	261	1 804 370 000	262	1 807 340 000	250	1 930 100 000	169
1 801 430 000	261	1 804 380 000	262	1 807 350 000	250	1 930 700 000	169
1 801 440 000	261	1 804 390 000	262	1 807 400 000	250	1 940 100 000	169
1 801 600 000	261	1 804 400 000	262	1 807 410 000	250	1 940 200 000	169
1 801 610 000	261	1 804 410 000	262	1 807 420 000	250	1 993 900 000	118
1 801 620 000	261	1 804 420 000	262	1 807 430 000	250	1 994 000 000	118
1 801 630 000	261	1 804 430 000	262	1 807 440 000	250	1 994 100 000	118

Предметный указатель

Артикул	Страницы
1 994 300 000	118
1 994 600 000	118
1 995 000 000	289
1 995 100 000	289
1 995 200 000	289
1 995 300 000	289
1 995 4L1 250	289
1 995 4L2 100	289
1 995 5L1 250	289
1 995 5L2 100	289
1 996 000 000	289
1 996 100 000	289
1 997 900 000	166
1 998 300 000	166
1 03 0 0 60	78
2 000 051 000	18
2 000 052 000	18
2 000 053 000	18
2 000 054 000	18
2 000 061 000	18
2 000 404 000	18
2 000 409 000	18
2 000 409 010	18
2 000 410 000	18
2 000 410 010	18
2 000 749 000	18
2 000 760 000	18
2 000 765 000	21
2 000 767 000	21
2 000 768 000	21
2 000 776 000	19
2 000 777 000	19
2 000 786 000	18
2 000 787 000	19
2 000 790 000	21
2 000 939 000	19
2 000 961 000	18
2 001 001 600	335
2 001 048 000	19
2 001 049 000	19
2 001 050 000	19
2 001 068 000	20
2 001 069 000	20
2 001 070 000	20
2 001 071 000	20
2 001 073 000	20
2 001 109 000	19
2 001 117 000	20
2 001 118 000	20
2 001 119 000	20
2 001 120 000	20
2 001 121 000	20
2 001 122 000	20
2 001 123 000	20
2 006 800 000	34
2 007 000 000	34
2 007 100 000	34
2 014 100 001	194, 353
2 014 1SE 001	309
2 014 1SE 006	309
2 021 000 000	78
2 021 600 420	43, 227
2 023 100 000	328
2 023 200 000	328
2 023 300 000	328
2 023 400 000	328
2 023 500 000	328
2 023 600 000	328
2 023 700 000	328
2 023 800 000	328
2 028 700 000	73
2 055 200 000	192, 195, 353, 354
2 061 200 000	30
2 061 300 000	30
2 062 090 000	30
2 081 005 152	233
2 090 004 805	195, 354
2 091 005 152	233
2 100 048 000	22
2 100 055 000	22
2 100 067 000	22
2 100 398 000	21
2 100 399 000	21
2 100 404 000	21
2 100 405 000	21
2 100 406 000	21
2 100 407 000	21
2 100 408 000	21
2 100 419 000	22
2 103 070 037	53
2 103 070 038	53
2 103 120 037	53
2 103 120 038	53
2 103 170 037	53
2 103 170 038	53
2 103 220 037	53
2 103 220 038	53
2 103 280 037	53
2 103 280 038	53
2 104 060 048	46
2 104 080 048	46
2 104 100 048	46
2 104 120 048	46
2 120 600 700	195, 354
2 120 600 703	195, 354
2 120 600 710	195, 354
2 120 600 713	195, 354
2 120 600 720	195, 354
2 120 700 520	43, 227
2 139 200 000	276
2 149 700 000	34
2 149 800 000	34
2 150 000 000	34
2 150 100 000	34
2 150 300 000	34
2 150 400 000	34
2 150 700 000	34
2 150 800 000	34
2 151 100 000	35
2 151 200 000	35
2 151 400 000	35
2 151 500 000	35
2 151 700 000	35
2 151 800 000	35
2 152 100 000	35
2 152 200 000	35
2 158 410 000	30
2 161 000 000	199
2 162 600 000	118
2 162 700 000	118
2 190 078 037	48
2 190 078 038	48
2 190 083 038	47
2 190 088 048	47
2 190 110 047	48
2 190 118 037	48
2 190 118 038	48
2 190 123 038	47
2 190 128 048	47
2 190 130 047	48
2 190 132 037	48
2 190 138 038	48
2 190 143 038	47
2 190 143 048	47
2 190 152 038	48
2 190 152 047	48
2 190 158 037	48
2 190 202 038	48
2 190 202 137	48
2 190 202 147	48
2 190 203 438	47
2 190 209 148	47
2 190 252 037	49
2 190 252 047	49
2 190 253 436	47
2 190 258 038	49
2 190 259 148	47
2 190 302 037	49
2 190 308 038	49
2 190 308 047	49
2 190 402 037	49
2 190 402 038	49
2 190 402 047	49
2 190 428 037	49
2 190 482 047	49
2 190 488 038	49
2 191 020 138	46
2 191 040 138	46
2 191 060 138	46
2 191 080 138	46
2 191 110 138	46
2 195 110 037	51
2 195 110 057	51
2 195 300 037	51
2 195 300 057	51
2 195 400 037	51
2 195 400 057	51
2 195 450 037	51
2 195 450 057	51
2 195 500 037	51
2 195 500 057	51
2 195 550 037	51
2 195 550 057	51

Предметный указатель

Артикул	Страницы
2 195 600 037	51
2 195 600 057	51
2 195 700 037	51
2 195 700 057	51
2 195 800 037	51
2 195 800 057	51
2 208 61B 000	234
2 211 030 178	195, 354
2 233 006 000	236
2 233 010 000	236
2 233 016 000	236
2 233 025 000	236
2 233 032 000	236
2 236 100 000	72
2 237 900 000	171
2 238 000 000	171
2 238 100 000	171
2 238 200 000	171
2 238 300 000	170
2 238 400 000	170
2 238 500 000	170
2 238 600 000	170
2 239 100 000	170
2 239 200 000	170
2 239 300 000	170
2 239 400 000	170
2 241 800 000	72
2 251 002 000	236
2 251 006 000	236
2 251 010 000	236
2 251 016 000	236
2 252 83A 000	236
2 252 850 000	236
2 256 070 000	236
2 256 080 000	63, 236
2 258 500 000	63, 236
2 258 710 000	63, 236
2 260 401 250	195, 354
2 275 000 000	166
2 275 400 000	166
2 295 292 000	204
2 300 001 000	120, 121, 122, 123
2 300 002 000	118
2 300 003 000	120, 121, 122, 123
2 300 004 000	118
2 300 010 000	122
2 300 021 000	121, 122, 123
2 300 027 000	52
2 300 028 000	52
2 300 031 000	52
2 300 200 000	122
2 300 400 000	122
2 300 821 100	122
2 307 001 A00	233
2 307 002 A00	233
2 308 000 000	157
2 308 022 S07	234
2 308 100 000	157
2 308 200 000	157
2 315 100 000	118
2 317 500 000	120
2 317 520 000	120
2 317 600 000	120
2 317 620 000	120
2 318 500 000	120
2 318 520 000	120
2 318 600 000	120
2 318 620 000	120
2 319 300 001	299
2 319 500 000	120
2 319 520 000	120
2 319 800 000	305
2 319 800 904	120
2 319 900 000	276
2 321 100 000	121, 122
2 322 000 402	121
2 322 200 000	121
2 322 400 000	121
2 323 000 402	121
2 323 200 000	121
2 323 400 000	121
2 324 600 000	118
2 326 100 000	123
2 326 100 100	123
2 327 200 000	123
2 327 220 000	123
2 327 800 000	123
2 327 820 000	123
2 331 200 000	325
2 331 300 000	325
2 331 400 000	325
2 331 500 000	325
2 331 600 000	325
2 331 700 000	325
2 331 800 000	325
2 331 900 000	325
2 334 600 000	118
2 344 600 000	118
2 354 600 000	118
2 380 310 137	52
2 380 310 147	52
2 380 320 137	52
2 380 320 147	52
2 380 320 537	52
2 380 320 547	52
2 380 330 137	52
2 380 330 147	52
2 380 340 137	52
2 380 340 247	52
2 420 031 400	336
2 420 337 300	336
2 420 446 000	336
2 483 700 000	33, 38
2 541 115 000	333
2 541 116 000	333
2 541 136 000	333
2 541 150 000	333
2 541 171 000	333
2 541 184 200	333
2 541 191 000	333
2 541 211 000	333
2 541 220 000	333
2 541 231 000	333
2 541 241 000	333
2 541 251 000	333
2 541 261 000	333
2 542 101 000	334
2 542 121 000	334
2 542 141 000	334
2 542 161 000	334
2 543 101 000	334
2 543 126 000	334
2 543 141 000	334
2 543 166 000	334
2 543 206 000	334
2 543 211 000	334
2 543 221 000	334
2 543 246 000	334
2 543 281 000	334
2 551 111 000	333
2 551 131 000	333
2 551 150 000	333
2 551 171 000	333
2 551 180 000	333
2 551 191 000	333
2 551 211 000	333
2 551 220 000	333
2 551 231 000	333
2 551 240 000	333
2 551 251 000	333
2 551 260 000	333
2 551 281 000	333
2 552 101 000	334
2 552 121 000	334
2 552 141 000	334
2 552 161 000	334
2 553 101 000	334
2 553 126 000	334
2 553 141 000	334
2 553 166 000	334
2 553 206 000	334
2 553 211 000	334
2 553 221 000	334
2 553 246 000	334
2 553 281 000	334
2 606 000 041	40
2 606 000 042	40
2 606 000 043	40
2 606 000 051	40
2 606 402 087	39, 40, 41, 43, 223, 225, 227
2 617 200 000	118
2 644 0SE 001	311
2 704 700 000	50
2 704 800 000	50
2 704 900 000	50
2 710 000 001	71
2 715 000 000	72
2 716 090 005	40, 41, 43, 223, 225, 227, 228

Предметный указатель

Артикул	Страницы
2 716 090 012	40, 41, 43, 223, 225, 227, 228
2 717 100 000	75
2 718 500 000	346
2 719 300 000	74, 75
2 719 600 000	75
2 719 900 000	346
2 721 000 000	118
2 730 000 000	70
2 730 500 000	70
2 755 010 000	118
2 755 220 000	118
2 757 800 000	288
2 784 300 000	118
2 784 400 000	118
2 785 500 000	118
2 785 600 000	118
2 800 400 000	118
2 800 986 000	16
2 800 986 010	16
2 800 996 000	16
2 800 996 010	16
2 801 000 000	259
2 801 050 001	259
2 801 060 000	259
2 801 100 000	259
2 801 110 000	259
2 801 120 000	259
2 801 130 000	259
2 801 140 000	259
2 801 150 000	259
2 801 200 000	118
2 802 000 000	258
2 802 010 000	258
2 811 101 500	332
2 811 105 000	332
2 811 110 000	332
2 811 120 000	332
2 811 140 000	332
2 811 150 000	332
2 811 160 000	332
2 811 180 000	332
2 811 190 000	332
2 811 200 000	332
2 811 230 000	332
2 811 250 000	332

Артикул	Страницы
2 811 270 000	332
2 811 301 500	332
2 811 305 000	332
2 813 110 000	332
2 813 160 000	332
2 813 190 000	332
2 813 210 000	332
2 813 250 000	332
2 813 290 000	332
2 813 310 000	332
2 813 350 000	332
2 829 700 000	307
2 829 800 000	309
2 857 500 000	316
2 861 900 000	290
2 862 000 000	290
2 862 100 000	290
2 862 200 000	290
2 871 100 000	73
2 888 800 000	246
2 888 900 000	246
2 892 100 000	260
2 892 600 000	260
2 911 105 000	332
2 911 115 000	332
2 911 130 000	332
2 911 140 000	332
2 911 150 000	332
2 911 170 000	332
2 911 180 000	332
2 911 190 000	332
2 911 220 000	332
2 911 240 000	332
2 911 260 000	332
2 912 100 000	333
2 912 130 000	333
2 912 160 000	333
2 912 200 000	333
2 913 110 000	332
2 913 160 000	332
2 913 190 000	332
2 913 200 000	332
2 913 230 000	332
2 913 260 000	332
2 913 290 000	332
2 913 300 000	332

Артикул	Страницы
2 913 370 000	332
2 920 141 252	338
2 920 143 315	337
2 920 343 310	337
2 920 912 490	58
2 920 912 491	58
2 921 110 104	339
2 921 116 005	338
2 921 123 004	337
2 921 123 005	337
2 921 123 006	337
2 921 141 215	338
2 921 510 105	339
2 921 516 010	337
2 921 610 100	339
2 921 616 010	337
2 921 616 020	338
2 921 623 001	337
2 921 623 002	337
2 921 623 003	337
2 921 623 004	337
2 921 641 210	338
2 921 672 105	338
2 921 672 111	338
2 923 172 100	52
3 000 600 000	24
3 000 610 001	24
3 002 500 000	37
3 002 700 000	218
3 002 700 105	221
3 002 700 110	220
3 003 500 000	37
3 004 500 000	37
3 004 900 000	258
3 005 500 000	37
3 005 800 000	37
3 005 900 000	37
3 006 900 000	258
3 020 000 000	233
3 020 100 000	146, 233
3 020 100 200	147, 233
3 020 511 800	62
3 020 512 700	62
3 020 513 600	62
3 020 514 500	62
3 020 515 400	62

Артикул	Страницы
3 020 900 000	233
3 030 000 009	176, 231
3 030 000 012	41, 43, 176, 223, 225, 227, 231
3 030 000 019	176, 231
3 030 000 020	174, 229
3 030 000 023	175, 230
3 040 110 200	61, 340
3 040 210 200	61, 340
3 040 210 300	61, 340
3 040 240 100	61, 340
3 040 240 200	61, 340
3 040 240 300	61, 340
3 040 240 400	61, 340
3 040 240 500	61, 340
3 040 240 700	61, 340
3 042 000 000	61, 340
3 042 000 200	61, 340
3 042 000 300	61, 340
3 042 000 400	67, 341
3 042 000 500	67, 341
3 042 000 600	67, 341
3 042 000 700	67, 341
3 042 000 800	61, 340
3 043 020 000	144, 145, 147
3 045 015 700	60
3 045 030 700	60
3 045 060 700	60
3 045 090 700	60
3 045 120 700	60
3 045 180 700	60
3 050 030 000	65
3 050 170 000	65
3 050 180 000	65
3 050 260 000	65
3 050 270 000	65
3 050 370 000	65
3 050 470 000	65
3 050 900 000	67, 341
3 050 900 100	67, 341
3 051 000 100	67, 341
3 051 000 500	67, 341
3 055 500 000	24
3 061 000 100	64
3 061 000 110	64
3 061 000 120	64

Предметный указатель

Артикул	Страницы
3 061 000 130	64
3 072 500 000	87
3 075 100 000	87
3 075 400 010	316
3 075 600 000	316
3 075 700 000	316
3 075 800 000	316
3 100 000 001	235
3 100 000 005	235
3 100 000 410	41, 223
3 100 000 420	41, 223
3 100 000 535	222
3 100 000 580	225
3 100 000 801	192, 195, 354
3 100 000 810	195
3 100 000 840	196
3 100 000 860	196
3 100 001 000	66
3 100 082 248	219
3 100 100 001	225
3 104 882 201	39, 225
3 105 500 161	41, 43, 223, 227
3 105 500 167	41, 223
3 105 500 200	41, 223
3 105 500 400	43, 227
3 105 820 000	92
3 106 220 000	92
3 108 300 000	258
3 110 000 000	236
3 110 000 068	225, 235
3 112 500 000	80, 158
3 113 000 000	80, 158
3 124 100 000	82
3 124 400 000	80
3 124 450 000	80
3 124 700 000	80
3 124 750 000	80
3 125 400 000	80
3 125 450 000	80
3 125 700 000	80
3 125 750 000	80
3 130 000 036	228
3 130 000 071	228
3 130 000 079	228
3 130 060 051	228
3 130 060 063	228
3 133 220 000	81
3 133 225 000	81
3 133 300 000	81
3 133 350 000	81
3 133 400 000	81
3 133 450 000	81
3 143 000 000	81
3 143 500 000	81
3 163 000 000	82
3 163 500 000	82
3 170 001 000	235
3 173 000 000	81
3 173 500 000	81
3 182 600 002	67, 231
3 182 600 010	67, 231
3 185 700 000	35
3 185 800 000	35
3 186 000 000	35
3 190 500 685	144, 147, 234
3 200 200 001	67, 231, 235
3 200 200 003	67, 231, 235
3 201 100 000	38
3 211 120 000	11
3 211 130 000	11
3 211 150 000	11
3 211 160 000	11
3 211 170 000	11
3 211 190 000	11
3 211 200 000	11
3 211 210 000	11
3 211 230 000	11
3 211 250 000	11
3 211 270 000	11
3 212 100 000	15
3 212 120 000	15
3 212 140 000	15
3 212 160 000	15
3 213 100 000	13
3 213 160 000	13
3 213 190 000	13
3 213 200 000	13
3 213 210 000	13
3 213 260 000	13
3 213 270 000	13
3 213 280 000	13
3 213 310 000	13
3 213 340 000	13
3 220 930 000	239
3 220 940 000	239
3 220 950 000	239
3 220 960 000	239
3 220 990 000	238
3 221 100 000	11
3 221 110 000	11
3 221 120 000	11
3 221 130 000	11
3 221 150 000	11
3 221 160 000	11
3 221 170 000	11
3 221 190 000	11
3 221 200 000	11
3 221 210 000	11
3 221 230 000	11
3 221 250 000	11
3 221 270 000	11
3 223 100 000	13
3 223 160 000	13
3 223 190 000	13
3 223 200 000	13
3 223 210 000	13
3 223 260 000	13
3 223 270 000	13
3 223 280 000	13
3 223 310 000	13
3 223 340 000	13
3 254 160 000	15
3 254 230 000	15
3 254 320 000	15
3 254 410 000	15
3 261 400 000	328
3 261 500 000	328
3 261 600 000	328
3 261 700 000	328
3 261 800 000	328
3 261 900 000	328
3 300 100 000	38
3 382 000 000	34
3 382 100 000	35
3 382 200 000	34
3 382 300 000	35
3 403 000 000	33
3 403 100 000	33
3 419 000 000	171
3 419 100 000	171
3 419 200 000	171
3 419 300 000	171
3 419 400 000	171
3 419 500 000	171
3 419 600 000	171
3 419 700 000	171
3 431 600 000	192
3 553 000 000	82
3 575 000 000	87
3 612 500 000	80, 158
3 613 000 000	80, 158
3 634 000 000	82, 158
3 652 000 000	82, 118
3 652 500 000	82
3 653 000 000	82, 158
3 653 200 000	82
3 653 215 000	82
3 851 720 000	91
3 900 100 500	84
3 900 100 600	84
3 900 547 700	215
3 900 547 900	215
3 900 548 000	215
3 901 103 000	155
3 910 330 000	61, 340
3 915 000 200	32
3 916 000 200	32
3 918 000 200	32
3 924 009 900	31
3 925 000 800	31, 32
3 925 000 900	31, 32
4 000 002 000	118
4 000 005 000	118
4 000 022 000	118
4 001 250 100	316
4 001 250 101	316
4 001 600 080	316
4 002 000 100	316
4 002 250 100	316
4 010 020 000	118
4 010 500 060	316
4 011 100 060	316
4 020 002 000	118
4 020 022 000	118

Предметный указатель

Артикул	Страницы
4 023 800 000	210
4 023 900 000	210
4 040 002 000	118
4 040 010 000	210
4 040 020 000	210
4 040 022 000	118
4 043 000 000	210
4 046 600 000	210
4 060 005 000	118
4 060 015 000	118
4 060 025 000	118
4 070 002 000	118
4 070 022 000	118
4 076 810 310	297
4 076 820 311	297
4 090 002 000	118
4 090 022 000	118
4 110 002 000	118
4 110 022 000	118
4 115 210 000	170
4 115 250 000	170
4 115 300 000	170
4 115 350 000	170
4 118 700 000	33
4 151 110 000	259
4 151 120 000	259
4 152 000 000	73
4 160 220 000	187
4 160 221 000	187
4 162 000 000	189
4 162 100 000	190
4 162 101 000	188
4 162 201 000	191
4 162 202 000	191
4 166 000 000	194, 351
4 166 050 000	194, 351
4 166 100 000	194, 351
4 166 190 000	194, 351
4 166 190 010	194, 350, 351
4 166 190 020	350
4 166 200 000	192, 350
4 166 220 000	192, 350
4 166 240 000	192, 350
4 166 500 000	193, 352
4 166 580 000	193, 352
4 166 590 000	193, 352
4 166 600 000	193, 352
4 166 940 000	192, 350
4 168 880 000	192, 350
4 168 890 000	192, 350
4 169 970 000	193, 352
4 169 980 000	193, 352
4 169 995 000	193, 352
4 199 3CE 000	313
4 211 000 000	158
4 213 330 000	178
4 213 600 000	178
4 213 872 001	181
4 213 872 002	181
4 213 872 003	181
4 213 872 004	182
4 213 872 005	182
4 213 872 006	182
4 213 872 007	183
4 213 872 008	183
4 213 872 101	181
4 213 872 102	181
4 213 872 103	181
4 213 872 104	182
4 213 872 105	182
4 213 872 106	182
4 213 872 201	181
4 213 872 202	181
4 213 872 203	181
4 213 872 204	182
4 213 872 205	182
4 213 872 206	182
4 213 872 207	183
4 213 872 208	183
4 213 872 213	181
4 213 872 216	182
4 213 872 301	349
4 213 872 302	349
4 213 872 303	349
4 216 020 005	349
4 216 020 006	349
4 216 020 011	349
4 216 020 012	349
4 216 020 013	349
4 218 000 000	158
4 234 001 100	205
4 234 001 110	205
4 235 001 100	205
4 236 011 000	204, 206
4 236 025 000	204
4 237 011 000	203
4 237 011 100	203
4 266 050 000	118
4 267 050 000	118
4 280 111 000	204
4 290 000 000	197
4 290 100 000	197
4 310 000 000	345
4 314 000 000	79
4 314 500 000	79
4 320 000 000	345
4 324 000 000	79
4 330 000 000	345
4 334 000 000	79
4 341 100 000	118
4 341 200 000	118
4 345 200 000	118
4 359 000 000	73
4 381 700 000	311
4 401 010 100	348
4 401 010 104	348
4 401 010 105	348
4 401 010 108	348
4 401 010 503	348
4 401 030 104	118
4 402 011 401	342
4 402 011 501	342
4 402 011 502	342
4 402 011 503	342
4 402 011 504	344
4 402 011 505	343
4 402 011 506	343
4 403 010 302	346
4 403 010 304	346
4 403 010 313	347
4 403 011 010	347
4 403 012 411	347
4 404 120 205	336
4 404 160 809	335
4 404 160 847	335
4 404 160 849	335
4 404 200 109	336
4 404 200 112	336
4 404 200 115	336
4 405 010 106	338
4 405 010 107	338
4 405 010 118	337
4 405 010 302	338
4 405 010 322	337
4 405 010 373	338
4 405 010 591	337
4 405 010 592	337
4 405 010 593	337
4 405 010 594	337
4 405 010 595	337
4 405 010 596	337
4 405 010 597	337
4 405 010 598	337
4 405 010 599	337
4 405 010 600	337
4 405 010 601	337
4 405 010 602	337
4 405 010 702	338
4 436 143 000	210
4 470 000 000	118
4 500 020 000	292
4 570 9SP 001	303
4 570 9SP 006	303
4 572 100 000	303
4 600 000 000	246
4 601 000 000	246
4 602 000 000	246
4 603 001 000	246
4 605 000 000	246
4 712 014 230	194, 353
4 712 023 580	193, 352
4 717 904 880	194, 353
4 718 018 200	194, 353
4 719 037 000	192, 350
4 719 047 000	194, 353
4 719 106 010	193, 352
4 719 125 000	193, 352
4 814 000 000	79
4 814 500 000	79
4 824 000 000	79

Предметный указатель

Артикул	Страницы
4 833 500 000	328
4 833 502 400	328
4 834 000 000	79
4 862 000 000	210
4 985 9SE 310	301
4 985 9SE 311	301
5 010 420 000	249
5 055 500 000	317
5 110 620 000	199
5 111 020 000	232
5 113 700 000	199
5 117 720 000	199
5 128 800 000	301
5 130 000 000	345
5 130 470 000	232
5 132 100 000	199
5 140 800 000	216, 354
5 160 250 000	173, 326
5 160 340 000	173, 326
5 160 480 000	173, 326
5 160 650 000	173, 326
5 160 750 000	173, 326
5 177 110 000	199
5 201 000 000	242
5 201 010 000	248
5 201 020 000	242
5 201 030 000	248
5 201 040 000	242
5 201 050 000	248
5 201 850 000	248
5 201 860 000	248
5 201 870 000	248
5 204 600 000	242
5 210 540 000	252
5 210 550 000	252
5 210 560 000	252
5 210 570 000	252
5 210 860 000	252
5 210 880 000	252
5 210 890 000	252
5 211 000 000	166
5 211 050 000	252
5 211 060 000	166
5 211 100 000	252
5 211 110 000	252
5 211 116 000	166
5 211 120 000	252
5 211 130 000	252
5 211 140 000	166
5 220 010 000	254, 254, 254, 254
5 220 050 000	254, 254
5 220 090 000	254, 254
5 220 100 000	254, 254, 254
5 220 120 000	254, 254
5 221 000 000	263
5 223 170 000	254
5 250 030 000	161
5 250 040 000	161
5 250 060 000	161
5 250 140 000	162
5 250 170 000	163
5 250 170 001	163
5 250 190 000	164
5 250 190 001	164
5 250 600 000	165
5 255 500 000	256
5 259 600 000	118
5 320 12F 200	258
5 320 13F 200	258
5 320 14F 200	258
5 320 160 000	255
5 320 17F 200	258
5 320 180 000	255
5 320 240 000	255
5 320 250 000	255
5 320 310 000	255
5 320 320 000	255
5 320 330 000	255
5 320 350 000	255
5 320 370 000	255
5 320 380 000	255
5 320 40F 200	258
5 320 41F 200	258
5 330 000 000	330
5 330 100 000	330
5 330 200 000	330
5 331 110 000	118
5 341 110 000	118
5 351 110 000	118
5 353 420 000	38
5 400 000 000	214
5 402 360 000	263
5 402 370 000	263
5 402 390 000	263
5 402 400 000	263
5 431 110 000	118
5 441 110 000	118
5 446 200 000	288
5 451 110 000	118
5 456 900 000	118
5 500 000 000	214
5 521 110 000	118
5 531 110 000	118
5 541 110 000	118
5 551 110 000	118
5 600 000 000	214
5 600 100 000	118
5 601 010 000	249
5 601 030 000	258, 258
5 601 040 000	249
5 602 000 000	256, 258
5 602 050 000	254
5 617 600 000	71
5 625 010 000	337
5 625 020 000	337
5 631 110 000	118
5 641 110 000	118
5 641 900 000	258, 258
5 642 000 000	249
5 642 200 000	249
5 651 110 000	118
5 715 300 000	187
5 715 500 000	187
5 768 410 000	118
5 831 350 000	118
5 841 350 000	118
5 885 900 000	286
5 886 000 000	286
5 985 850 000	118
6 000 010 000	268
6 000 020 000	268
6 000 030 000	268
6 000 040 000	268
6 000 041 000	270
6 000 042 000	270
6 000 051 002	272
6 000 052 002	272
6 000 900 000	268, 270
6 000 910 000	268, 270
6 000 920 000	268
6 000 940 000	272
6 000 944 000	268
6 000 950 000	272
6 001 907 000	184, 185, 236
6 003 500 000	326
6 003 600 000	326
6 004 500 000	326
6 004 600 000	326
6 023 000 000	209
6 030 000 000	330
6 030 000 001	209
6 032 000 000	209
6 034 000 000	209
6 036 000 000	209
6 041 100 000	210
6 041 200 000	210
6 052 405 000	323
6 052 406 300	323
6 054 100 000	211
6 060 116 460	241
6 060 117 540	241
6 060 119 710	241
6 060 130 000	241
6 060 150 000	241
6 073 800 000	323
6 074 000 000	323
6 100 100 000	210
6 101 300 000	118
6 101 313 000	118
6 101 314 000	118
6 104 212 060	343
6 113 000 010	210
6 113 110 000	210
6 113 300 000	210
6 115 025 600	330
6 220 000 075	282
6 220 000 100	282
6 239 904 332	295
6 239 910 332	295
6 239 920 332	295

Предметный указатель

Артикул	Страницы
6 239 930 332	295
6 313 000 000	81
6 441 411 320	296
6 441 421 323	296
6 441 431 334	296
6 506 260 000	195, 354
6 541 000 000	210, 211
6 551 000 000	210, 211
6 555 700 000	55
6 555 800 000	55
6 556 000 000	55
6 556 100 000	55
6 556 200 000	55
6 556 300 000	55
6 556 400 000	55
6 556 500 000	55
6 556 600 000	55
6 556 700 000	55
6 556 900 000	55
6 557 000 000	55
6 571 000 000	210, 211
6 633 220 000	118
6 762 000 000	286
6 762 200 000	286
6 762 500 000	286
6 762 700 000	286
6 902 041 000	199
6 902 051 000	199
6 902 061 000	199
6 913 010 332	294
6 913 020 332	294
6 913 030 332	294
6 913 040 332	294
6 966 400 000	209
7 021 93C 000	338
7 022 080 000	338
7 034 000 200	31
7 035 000 200	31
7 036 000 200	31
7 085 000 200	31
7 086 000 200	31
7 088 000 200	31
7 095 000 200	32
7 096 000 200	32
7 110 000 000	118
7 111 000 000	118
7 113 000 000	118
7 114 000 000	118
7 115 000 000	118
7 116 000 000	118
7 117 000 000	118
7 118 000 000	118
7 119 000 000	118
7 120 000 000	118
7 125 300 000	165
7 125 310 000	165
7 125 320 000	165
7 130 000 000	118
7 130 050 000	118
7 130 101 000	118
7 130 202 000	118
7 130 300 000	118
7 140 100 000	279
7 219 003 250	322
7 219 003 910	322
7 219 003 920	322
7 219 003 930	322
7 219 003 940	322
7 219 003 970	322
7 219 003 990	322
7 219 108 340	192, 321
7 219 108 420	321
7 242 160 000	54
7 242 170 000	54
7 242 180 000	54
7 242 220 000	54
7 242 270 000	54
7 242 290 000	54
7 242 390 000	54
7 271 930 000	74, 75
7 336 450 000	142, 234
7 336 550 000	142, 144, 146, 149, 151, 152, 234
7 483 200 000	28
7 483 300 000	28
7 514 050 000	216
7 564 020 000	185
7 567 520 000	185
7 610 020 000	126, 128
7 736 400 000	28
7 736 500 000	28
7 736 600 000	28
7 736 700 000	28
7 805 090 000	119
7 808 090 000	119
7 885 880 000	63, 236
7 980 020 000	127, 129, 131
7 986 050 000	127, 129, 131
8 000 013 000	184
8 000 400 000	184
8 000 500 000	184
8 000 600 000	240
8 000 750 000	184
8 001 000 000	240
8 001 010 000	240
8 001 020 000	240
8 001 402 000	185
8 001 500 000	184, 240
8 001 510 000	240
8 001 520 000	240
8 001 600 000	240
8 001 752 000	185
8 003 000 000	246
8 003 100 000	246
8 003 160 000	246
8 003 180 000	246
8 003 200 000	246
8 003 250 000	246
8 003 500 000	247
8 003 510 000	247
8 003 600 000	247
8 003 610 000	247
8 003 700 000	247
8 003 750 000	247
8 003 800 000	247
8 005 000 000	184
8 009 040 000	240
8 009 050 000	240
8 009 060 000	240
8 009 070 000	240
8 009 100 000	240
8 009 500 000	240
8 009 550 000	240
8 010 339 000	330
8 020 100 000	243
8 020 110 000	243
8 020 130 000	243
8 020 140 000	243
8 020 150 000	243
8 020 160 000	243
8 020 170 000	243
8 020 500 000	243
8 020 510 000	243
8 020 520 000	243
8 020 530 000	243
8 020 540 000	243
8 020 560 000	243
8 020 570 000	243
8 020 600 000	243
8 020 610 000	243
8 020 620 000	243
8 020 630 000	244
8 020 800 000	244
8 020 820 000	244
8 033 000 000	118
8 053 000 000	118
8 053 500 000	118
8 080 400 000	118
8 109 000 000	240
8 149 000 000	259
8 152 00L 000	246
8 152 00R 000	246
8 284 110 000	118
8 284 180 000	118
8 350 050 000	133
8 350 150 000	133
8 360 020 000	133
8 370 050 000	132
8 370 350 000	132
8 380 020 000	132
8 400 041 500	232
8 414 070 000	346
8 436 500 000	158
8 501 050 000	153
8 520 000 000	145, 153
8 531 020 000	153
8 533 000 000	118
8 553 000 000	118
8 553 500 000	118
8 613 400 000	118
8 669 050 000	156

Предметный указатель

Артикул	Страницы
8 669 220 000	156
8 669 420 000	156
8 669 550 000	156
8 669 850 000	156
8 669 950 000	134
8 671 520 000	159
8 682 115 100	118
8 682 185 100	118
8 697 520 000	158
8 698 020 000	134
8 716 020 000	142, 144, 146, 147, 149, 151, 152, 233
8 735 020 000	148
8 800 000 000	240, 243
8 800 000 050	160
8 800 600 000	291
8 800 800 000	291
8 801 000 000	160
8 801 000 001	291
8 801 500 000	160
8 801 510 000	160
8 803 000 000	154
8 804 000 000	154
8 805 000 000	83
8 805 001 200	83
8 805 001 209	343
8 805 100 000	83
8 806 000 000	86
8 806 200 000	86
8 820 050 000	150
8 830 020 000	150
8 830 420 000	150
8 910 000 000	118
8 910 080 000	118
8 910 401 000	118
8 910 801 000	118
8 911 000 000	118
8 913 000 000	118
8 914 000 000	118
8 914 500 000	118
8 915 000 000	118
8 916 000 000	118
9 008 320 000	68, 176, 231
9 008 321 000	68, 176, 231
9 009 514 000	63, 184, 185, 225

Артикул	Страницы
9 030 000 000	210
9 110 601 100	201
9 110 605 100	201
9 110 701 000	203
9 110 705 000	203
9 110 801 100	200
9 110 804 100	200
9 110 825 100	200
9 110 900 005	201
9 110 901 110	202
9 110 901 111	201
9 110 901 510	202
9 110 912 100	201
9 111 001 100	205
9 111 004 100	205
9 112 101 101	205
9 112 501 000	206
9 112 502 100	206
9 112 506 100	206
9 112 506 200	206
9 112 506 400	207
9 112 506 500	207
9 115 505 000	206
9 210 000 000	213
9 330 000 000	213
9 402 113 000	330
9 402 129 000	330
9 502 453 000	231
9 502 454 000	68, 176, 231
9 502 455 000	68, 176, 231
9 615 002 250	118
9 627 450 000	118
9 628 137 500	68
9 628 147 700	68
9 855 630 000	348
9 855 640 000	348
9 855 780 000	348
9 855 900 000	348
9 900 071 016	194, 350, 353
9 900 100 075	192, 350
9 900 102 005	192, 350
9 901 100 011	291
9 916 600 000	241
9 919 200 000	241
9 950 400 000	291

Артикул	Страницы
9 950 500 000	291
9 950 600 000	291
9 950 800 000	291
9 951 000 000	291
9 951 200 000	291
A 105 202 000	89
A 106 202 000	89
A 109 105 000	89
A 126 202 000	89
A 162 002 000	89
A 200 502 000	90
A 201 502 000	90
A 203 005 000	90
A 220 002 000	90
A 221 002 000	90
A 300 105 000	158
A 302 105 000	91
A 302 205 000	91, 158
A 303 105 000	91
A 304 005 000	91
A 310 042 000	92
A 310 072 000	92
A 310 142 000	92
A 310 172 000	92
A 310 202 000	92
A 310 442 000	92
A 378 242 000	92
A 378 702 000	92
A 380 000 000	92
A 381 000 000	92
A 382 000 000	92
A 385 000 000	91
A 385 100 000	91
A 386 002 000	93
A 386 205 000	93
A 386 402 000	93
A 391 000 000	93
A 392 000 000	93
A 393 000 000	93
A 394 100 000	93
A 394 200 000	93
A 406 005 000	118, 118
A 410 005 000	118, 118, 292
A 413 002 000	118
A 424 002 000	118

Артикул	Страницы
A 425 005 000	118, 118
A 425 105 000	118, 118
A 575 174 000	346
B 700 550 000	57
B 701 012 000	232
B 701 022 000	232
B 715 005 000	57
B 715 355 000	57
B 715 805 000	57
B 715 855 000	57
B 722 005 000	57
B 725 045 000	57
B 728 005 000	125, 127, 129, 131, 142, 149, 152
B 729 005 000	142
B 732 206 000	142, 144, 149, 151, 152, 233
B 733 555 000	142, 233
B 755 005 000	125
B 755 105 000	119, 127, 131
B 755 205 000	119, 129
B 761 005 000	126
B 761 105 000	130
B 761 155 000	126
B 761 305 000	128
B 762 002 000	126
B 762 402 000	130
B 764 002 000	128
B 773 105 000	57
B 774 105 000	57
B 775 105 000	57
B 775 205 000	57
B 775 405 000	57
B 798 005 000	127, 129, 131
B 799 102 000	127, 129, 131
B 800 005 000	124
B 806 002 000	124
B 806 202 000	124
B 808 005 000	125
B 809 002 000	125
B 850 005 000	145
B 852 200 000	145
B 853 002 000	145
B 855 005 000	125
B 855 105 000	119, 127, 131
B 855 205 000	119, 129

Предметный указатель

Артикул	Страницы
B 857 002 000	147
B 858 002 000	147
B 860 005 000	138
B 861 002 000	138
B 862 005 000	140
B 863 002 000	140
B 863 102 000	140
B 864 005 000	139
B 865 002 000	139
B 866 005 000	136
B 866 225 000	157
B 866 345 000	157
B 867 002 000	136
B 867 382 000	157
B 868 005 000	137
B 869 002 000	137
B 869 605 000	134
B 869 702 000	134
B 870 105 000	142, 232
B 870 205 000	142, 232
B 871 005 000	142, 144, 146, 147, 149, 151, 152, 232, 233
B 871 202 000	142, 144, 146, 147, 149, 151, 152, 232
B 871 255 000	91, 142, 144, 145, 147, 149, 151, 152, 232, 233
B 878 045 000	158
B 914 001 000	349
B 914 002 000	349
B 914 003 000	349
B L04 001 013	155
B L04 001 M13	155
B L05 001 022	155
B L06 001 030	155
C 003 922 000	158
C 011 130 000	232
C 050 400 000	156
C 325 1A3 000	234
C 325 1B1 000	234
C 325 1C1 000	234
C 325 1E2 000	234
C 325 1F2 000	234
C 325 1Q1 000	234
C 501 169 000	158
C 916 102 000	159
C 916 150 000	142, 149, 151, 152, 157, 159
C 916 202 000	159
C 916 255 000	159
C 916 302 000	159
C 916 355 000	159
C 916 402 000	159
C 916 455 000	159
E 101 306 100	342
E 101 306 200	342
E 102 400 300	78, 344
E 102 400 350	78
E 103 004 100	344
E 103 004 200	78
E 103 005 000	342
E 103 006 000	342
E 103 006 100	342
E 130 000 000	84, 343
E 145 060 000	335
E 145 100 000	335
E 146 957 000	38
E 151 307 100	343
E 151 308 000	343
E 153 007 100	343
E 153 008 000	343
E 272 025 000	336
E 272 026 000	38
E 274 010 000	346
E 438 060 200	346
E 452 000 000	345
E 452 080 000	345
E 452 100 000	345
E 480 402 000	345
E 480 403 000	345
E 490 720 000	348
E 501 940 000	336
E 510 020 400	335
E 602 300 000	211
E 603 401 000	209
E 605 400 100	211
E 612 180 000	216, 354
E 701 005 000	348
E 705 002 001	348
E 705 004 000	348
E 710 648 000	194, 353
E 710 649 000	194, 353
E 800 901 000	349
E 800 902 000	349
E 800 904 000	349
E 800 913 000	349
E 803 001 200	346
E 804 002 000	346
E 804 003 100	346
E 805 001 000	347
E 811 204 500	118
E 811 204 510	118
E 811 204 520	118
E 811 307 000	118
E 811 507 300	118
E 811 606 000	118
E 828 001 000	347
E 828 008 000	347
E 828 011 000	346
E 854 002 000	346
E 854 002 300	347
E 854 003 000	347
E 870 106 200	347
E 870 106 500	347
E 873 055 000	148, 152
E 873 452 000	148
E 874 102 000	152
E 874 202 000	152
E 875 002 000	143
E 875 052 000	143
E 875 515 000	143
E 875 552 000	143
E 879 002 000	146
E 879 102 000	146
E 879 502 000	153
E 879 505 000	146, 153
E 879 605 000	146
E P04 000 400	349
E P04 001 100	349
E P07 500 600	349
E P07 501 400	349
E P13 000 900	349
E SB2 020 000	236
F 980 002 000	349
F 980 004 000	349
F 980 917 000	349
G 281 008 000	336
P C01 111 000	232
P W00 392 200	158
P W01 111 000	232
P W05 040 000	156
P W32 51A 300	234
P W32 51B 100	234
P W32 51C 100	234
P W32 51E 200	234
P W32 51F 200	234
P W32 51Q 100	234
P W50 210 000	158
Q G01 200 000	349
Q G01 500 000	349
R 101 P64 200	339
R 111 P09 100	337
R 151 8A0 B00	336
R 152 047 000	335
R 192 5A0 B00	336
R 223 0A0 B00	336
R 242 000 322	336
R 242 010 322	336
R 242 030 322	336
R 242 040 322	336
R 281 018 000	335
R 303 110 000	339
R 404 293 000	338
R 504 593 000	337
R 504 820 000	337
R 505 426 000	338
R 506 820 000	337
R 507 650 000	337
R 700 270 000	337
R 731 S23 600	337
R 731 S30 900	337
R 731 SA2 100	337
U 936 900 000	336
Z 011 100 000	232

Мы работаем для Вас!

Генеральный директор



СТРОКОВА
Татьяна Михайловна

Бухгалтерия



КАЛАШНИКОВА
Ирина Геннадьевна



ЛИТВИН
Ольга Владимировна

Системный администратор



КОЗЛОВ
Николай Владимирович

Склад



ИСАЧЕНКО
Сергей Михайлович



ПОДОЛЬСКИЙ
Дмитрий Георгиевич



НИКОНОВ
Александр Андреевич

Мы работаем для Вас!

Отдел продаж



ЗАНИН
Евгений Алексеевич



ДЕРЕВЯНКО
Надежда Михайловна



АВРАМЕНКО
Вера Михайловна



ИСАЧЕНКО
Светлана Владимировна



МАЛЬКИН
Андрей Анатольевич



ЧВЕРУК
Николай Иванович

Сервисный центр



БОБИК
Алексей Николаевич

Общие условия поставки – Гарантии

1. Для наших поставок, услуг и предложений действуют исключительно наши ниже перечисленные общие условия поставки (ОУП). Они распространяются на все дальнейшие деловые взаимоотношения и не требуют дополнительных согласований. Данные ОУП вступают в силу с момента подписания договора, получения нами заказа или поступления платежа. Возражения Покупателя со ссылкой на его условия покупки недействительны.

2. Отклонения от ОУП действительны только в случае подтверждения обеими сторонами в письменной форме. Если отдельные положения будут недействительны, то остальные положения из-за этого не утрачивают своей силы.

3. Основой для определения цен являются действующие прейскуранты (каталог, буклеты, интернет сайт www.novum.ru) ЗАО НОВУМ Консальтинг и могут быть изменены нами в любое время и без объяснения причин.

Цены на оборудование включают стоимость транспортной упаковки, тары и маркировки и указаны в каталоге в Евро с НДС. Данные цены являются рекомендованными ценами заводов-изготовителей. Они действительны для покупателей на территории России, стран СНГ, Балтии и Европейского Союза. При заключении конкретных договоров с физическими и юридическими лицами на территории России цены устанавливаются в рублях исходя из коммерческого курса Продавца. Продавец вправе предоставлять Покупателю скидку.

4. Сведения в рисунках, изображениях, таблицах и т.п. в наших каталогах и на интернет-сайте могут содержать общепринятые допуски, и предназначены только для информации и ни при каких обстоятельствах не могут рассматриваться в качестве договорных обязательств. Право на изменение нашей продукции в любое время и без предварительного уведомления, в техническом отношении, однозначно остается за нами. Авторские права на документацию остаются за нами.

5. Размещая заказ, Покупатель тем самым заключает с Продавцом договор о поставке товара на данных условиях. Частичная или полная оплата товара выражает его безоговорочное согласие с нашими условиями поставки.

6. Платежи должны осуществляться Покупателями как полная или частичная предоплата. Условия оплаты, отличающиеся от названных, могут быть согласованы особо. Исполнение заказа производится после поступления оплаты. Сроки поставок опубликованы на сайте www.novum.ru или, в отдельных случаях, должны уточняться у Продавца. Продавец должен стремиться поставлять товар в наикратчайшие сроки.

7. Покупатель не имеет права полного или частичного отказа от выполнения своих платежных обязательств, за исключением случая, когда требование к нам от Покупателя было согласовано и одобрено нами в письменном виде.

8. Если поставки осуществляются по договоренности с последующей оплатой, то Продавец сохраняет право собственности на поставляемые товары до полной выплаты покупной цены и погашением всех платежных обязательств Покупателя перед Продавцом. Денежное обязательство считается исполненным в момент поступления средств на расчетный счёт Продавца или иной счет, указанный нами.

9. Отправка товара каким-либо перевозчиком осуществляется на риск Покупателя. Покупатель решает вопрос страховки сам, если он не поручил нам заключить страховочный договор для отправленного груза. Продавец несет ответственность за своевременную передачу груза перевозчику, но не за срок исполнения самой доставки. Заказ считается выполненным нами при совершении отгрузки с нашего склада или при передаче уполномоченному перевозчику. Расценки и ограничения условий поставки даны в разделе «Доставка» нашего каталога.

10. При возникновении помех и задержек, в т.ч. у наших поставщиков при забастовочной борьбе, а также при возникновении непредвиденных, независящих от нас препятствий, в т.ч. срыв сроков ввоза товаров на таможенную территорию РФ вследствие обстоятельств, не зависящих от воли Продавца (задержка таможенного оформления и т.п.), действия и решения органов государственной власти, затрудняющих и/или сделавших невозможным своевременное и надлежащее исполнение настоящего договора, иных уважительных причин, влияющих на ход поставок – срок поставки продлевается на срок существования этих обстоятельств, либо на разумный срок, необходимый для их устранения. Если реализация договора нашей стороной будет затрудняться такого рода обстоятельствами, то мы имеем право на односторонний отказ от договора в той его части, которая еще не выполнена. Оплаченная ранее сумма за недопоставленный товар возвращается Покупателю. Другие претензии Покупателя по возмещению убытков исключены.

11. В случае невозможности исполнения нами действия, составляющего содержание обязательства, Покупатель имеет право, в соответствии с законодательными актами, отказаться от договора. Возмещение ущерба он может требовать, если эта невозможность связана с умышленным нарушением договора нами или по халатности. Штраф за несвоевременную поставку товара ограничивается 0,5% от стоимости недопоставленного товара за каждую полную неделю после истечения установленного срока и не должен превышать 5% от стоимости договора. Другие претензии Покупателя по возмещению убытков исключены. Оплаченная ранее сумма за недопоставленный товар возвращается Покупателю.

12. Возврат (возвращение качественного Оборудования Продавцу) допускается только тогда, когда обе стороны предварительно письменно выразили свое согласие на возврат. Возврат должен содержать указание на номер счета, по которому осуществлялась поставка. При возврате оборудования Продавец оставляет на своем счету не менее 20% стоимости возвращаемого оборудования для целей возмещения расходов, связанных с возвратом. Если оборудование является заказным и/или редковостребуемым, и/или индивидуально определенным, то возврат исключен.

13. В случае обнаружения очевидных недостатков оборудования, а именно внутри тарной недостачи, некомплектности, отсутствия гарантируемых характеристик или скрытых повреждений поставляемого оборудования, Покупателю необходимо в течение 5 дней с момента получения товара предъявить Продавцу письменную претензию. Продавец обязан в разумный срок дать ответ по указанной претензии и обеспечить исправление дефектов. При невозможности исправления указанных дефектов – замену на новые изделия.

14. Замена оборудования, являющегося технически-сложным и/или дорогостоящим товаром, на оборудование аналогичной марки (модели, артикула) без перерасчета цены или такое же оборудование другой марки (модели, артикула) с соответствующим перерасчетом покупной цены возможна только при наличии существенного недостатка проданного оборудования, под которым понимается такой недостаток, как неустранимый недостаток, или недостаток, который не может быть устранен без несоразмерных расходов или затрат времени, или который выявляется неоднократно, или проявляется повторно после его устранения. Если устранить неполадки по рекламации не удастся, то Покупатель имеет право на свое усмотрение, либо требовать соразмерного снижения цены, либо отказаться от данного оборудования, если оно не является заказным и/или редковостребуемым, и/или индивидуально определенным.

Устранение неполадок не продлевает гарантийный срок изделия. Дальнейшие имущественные претензии Покупателя, в том числе касающиеся дополнительного возмещения ущерба, в отношении некомплектности или скрытого повреждения оборудования исключаются.

15. Продавец гарантирует наличие только таких свойств и возможностей применения Оборудования, которые обозначены в каталогах и технических паспортах Продавца или фирмы-производителя. Продавец не несет ответственности за несоответствие свойств и технических характеристик оборудования необоснованным ожиданиям Покупателя или/и его субъективной оценке.

16. Гарантийные сроки Покупателю предоставляются в зависимости от конкретных изделий по условиям заводов-изготовителей и при наличии гарантийного талона, товарного чека или иного документа, подтверждающего покупку у нас. Если гарантия не предоставляется заводом-изготовителем, то гарантийный срок 6 месяцев. На расходные и быстроизнашивающиеся материалы, в т.ч. электрические лампочки, электроды, тэны, уплотнения, (точный перечень находится в техническом паспорте на изделие или в нашем сервисном центре) гарантия не предоставляется. Товар, который продается по сниженным ценам, может иметь ограничения по гарантии.

17. Гарантийные обязательства не распространяются на оборудование, получившее повреждение в результате: использования не по назначению; использования не в соответствии с руководством по транспортировке, монтажу и эксплуатации; дефектов систем, с которыми эксплуатировалось оборудование; ремонта, произведенного не уполномоченным лицом; внесения Покупателем изменений в оборудование без нашего предварительного письменного согласия.

18. В случае использования установки электролиза при обработке воды в бассейне, гарантия, на вызванные коррозией дефекты, не распространяется.

19. В случае если качество воды, заполняемой в бассейн, не соответствует качеству воды коммунального водоснабжения ЗАО «НОВУМ Консальтинг» оставляет за собой право полностью или частично приостановить действие настоящей гарантии. За убытки, которые возникают из-за нестандартных колебаний напряжения в сети, мы ответственности не несем.

20. Диагностика оборудования, проводимая в случае необоснованных претензий к работоспособности оборудования при отсутствии конструктивных неисправностей, является платной услугой и оплачивается Покупателем.

Расходы, связанные с поставкой гарантийного и не гарантийного оборудования на адрес Продавца несет Покупатель. Расходы, связанные с возвратом гарантийного оборудования Покупателю несет Продавец.

Продавец не несет ответственность за возможные расходы, связанные с монтажом и демонтажем гарантийного оборудования, а также за возможный ущерб, причиненный другому оборудованию.

21. Покупатель обязан забрать готовое к отгрузке оборудование со склада Продавца или принять Оборудование в течение 14 дней со дня уведомления Покупателя Продавцом.

22. В случае невыполнения пункта 20 срок бесплатного хранения составляет 14 дней с момента уведомления, с 15 90 дней 5 000 рублей/сутки и свыше 91 суток 10 000 рублей/сутки. Стоимость хранения не зависит от габаритов и цены не вывезенного Оборудования. По истечении одного года после уведомления Продавцом Покупателя о готовности заказа, Оборудование Покупателя переходит в собственность Продавца и полученная по данному заказу оплата используется для погашения затрат на хранение в соответствии с вышеуказанными расценками. Срок хранения оплаченного и готового к отгрузке Оборудования начинается с момента уведомления Продавцом Покупателя.

23. Местом исполнения всех обязательств, по заключенным с нами договорам, является Санкт Петербург, если только не определен какой либо другой город.

24. В случае споров, разногласий или требований, возникающие по заключенным с нами Договорам или в связи с ними, в том числе касающиеся их исполнения, нарушения, прекращения или недействительности, дело подлежит окончательному разрешению исключительно в Арбитражном суде Санкт-Петербурга или Ленинградской области

Санкт Петербург, 31 марта 2019 г.

Бланк заказа

ФАКС: г. Санкт-Петербург, (812) 7777-908
другие города смотри обложку каталога

Покупатель _____

Номер клиента _____

Если номер клиента неизвестен, необходимы следующие данные

Адрес: _____
Тел.: _____
Факс: _____
e-mail: _____

№ п/п	Артикул										Наименование	Кол-во	Цена за шт.,€
1.													
2.													
3.													
4.													
5.													
6.													
7.													
8.													
9.													
10.													
11.													
12.													
13.													
14.													
15.													
16.													
17.													
18.													
19.													
20.													
21.													
22.													
23.													
24.													
25.													
											Доставка		

М.П. Подпись Дата

