# Ersatzteile

## 8.2 Explosionszeichnung und Stückliste

### 8.2.1 Explosionszeichnung Filterbehälter KÖLN² Ø 400/500/600 mm

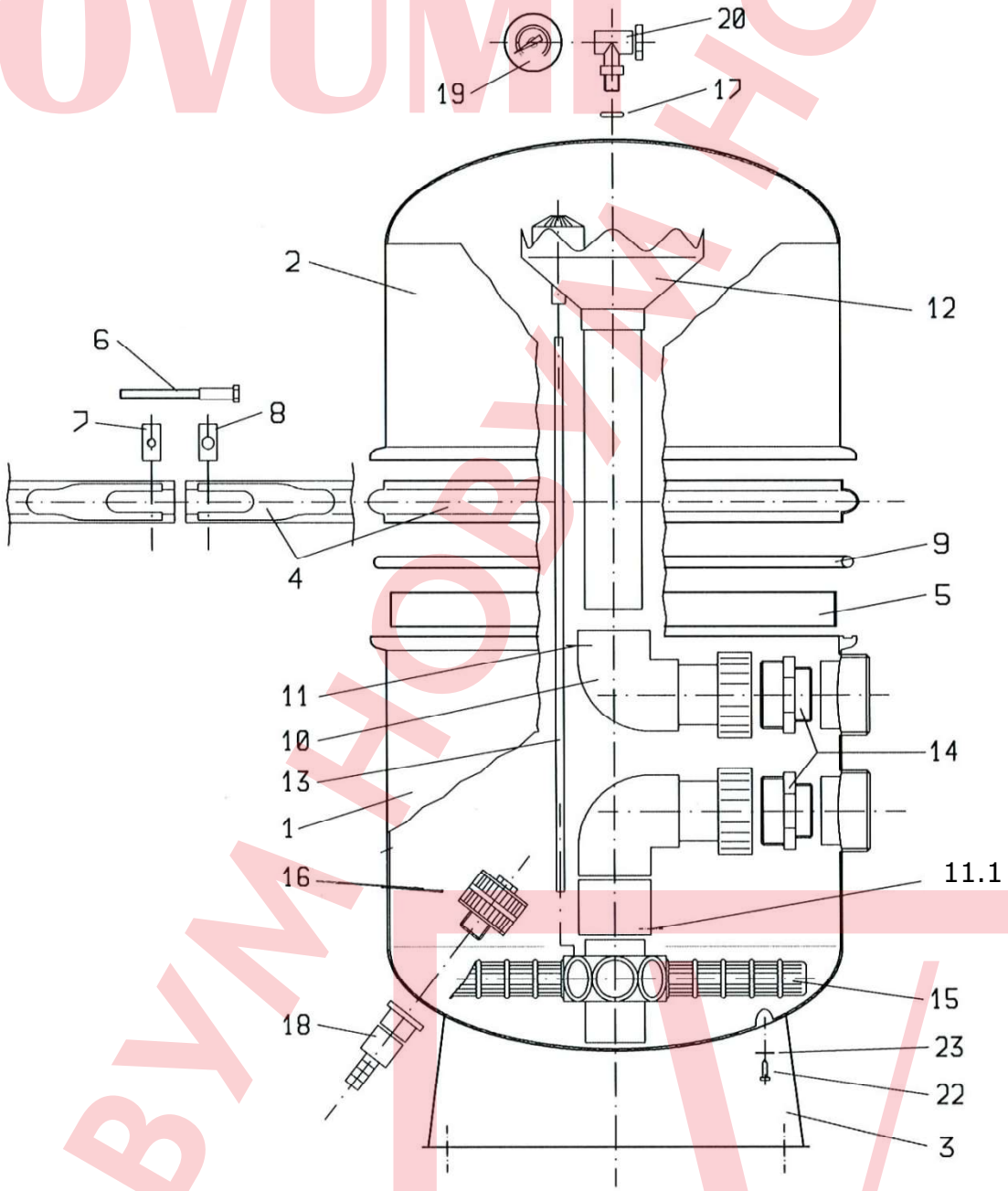

### 8.2.2 Stückliste Filterbehälter KÖLN² Ø 400 / 500 / 600 mm

| Pos. | Stück | Artikel/Ersatzteilbezeichnung | Artikel-Nr. |
|---|---|---|---|
| 1 | 1 | KÖLN²-Unterschale Ø 400 | 703 400 51 |
| 1 | 1 | KÖLN²-Unterschale Ø 500 | 703 500 51 |
| 1 | 1 | KÖLN²-Unterschale Ø 600 | 703 600 51 |
| 2 | 1 | KÖLN²-Oberschale Ø 400 | 703 400 52 |
| 2 | 1 | KÖLN²-Oberschale Ø 500 | 703 500 52 |
| 2 | 1 | KÖLN²-Oberschale Ø 600 | 703 600 52 |
| 3 | 1 | Sockel (Fuß) für Ø 400 | 703 400 53 |
| 3 | 1 | Sockel (Fuß) für Ø 500 | 703 500 53 |
| 3 | 1 | Sockel (Fuß) für Ø 600 | 703 600 53 |
| 4 | 1 | Spannring für Ø 400 | 703 400 54 |
| 4 | 1 | Spannring für Ø 500 | 703 500 54 |
| 4 | 1 | Spannring für Ø 600 | 703 600 54 |
| 5 | 1 | Innenring für Ø 400 | 703 400 55 |
| 5 | 1 | Innenring für Ø 500 | 703 500 55 |
| 5 | 1 | Innenring für Ø 600 | 703 600 55 |
| 6 | 2 / 3 | Spannschraube M 8 x 100 | 433 100 08 |
| 7 | 2 / 3 | Gewinderolle M 8 | 703 100 01 |
| 8 | 2 / 3 | Lochrolle MS | 703 100 02 |
| 9 | 1 | Dichtring (O-Ring) für Ø 400 | 703 400 56 |
| 9 | 1 | Dichtring (O-Ring) für Ø 500 | 703 500 56 |
| 9 | 1 | Dichtring (O-Ring) für Ø 600 | 703 600 56 |
| 10 | 1 | Einlaufgarnitur für Ø 400 | 703 400 57 |
| 10 | 1 | Einlaufgarnitur für Ø 500 | 703 500 57 |
| 10 | 1 | Einlaufgarnitur für Ø 600 | 703 600 57 |
| 11 | 1 | Auslaufgarnitur für Ø 400 | 703 400 58 |
| 11 | 1 | Auslaufgarnitur für Ø 500 | 703 500 58 |
| 11 | 1 | Auslaufgarnitur für Ø 600 | 703 600 58 |
| 11.1 | 4 | Schraube 3,9 x 9,5 A4 Blechtreiber | 113 431 04 |
| 12 | 1 | Einlaufkopf für Ø 400 | 703 400 59 |
| 12 | 1 | Einlaufkopf für Ø 500 | 703 500 59 |
| 12 | 1 | Einlaufkopf für Ø 600 | 703 600 59 |
| 13 | 1 | Entlüftungsrohr für Ø 400 | 703 400 60 |
| 13 | 1 | Entlüftungsrohr für Ø 500 | 703 500 60 |
| 13 | 1 | Entlüftungsrohr für Ø 600 | 703 600 60 |
| 14 | 2 | Nippel R 1½" / 2¼" | 703 100 62 |
| 15 | 1 | Filterkreuz für Ø 400 | 703 400 61 |
| 15 | 1 | Filterkreuz für Ø 500 | 703 500 61 |
| 15 | 1 | Filterkreuz für Ø 600 | 703 600 61 |
| 16 + 18 | 1 | Entleerungsdüse (komplett) Typ ED | 433 002 02 |
| 17 | 1 | O-Ring 9,0 x 2,0mm für Manometer | 200 200 02 |
| 19 | 1 | Manometer mit BEHNCKE-Logo | 200 100 16 |
| 20 | 1 | Entlüftungsventil komplett R ¼" | 200 100 04 |
| 22 | 3 | Schraube 4 x 16 A4 Blechtreiber | 113 431 16 |
| 23 | 3 | Scheibe 4,3 A4 | 433 043 00 |
| (o.Abb.) | 1 | Rückspülventilsatz R 41 (ausschl. für KÖLN²) | 392 400 99 |

NOVUM HOBYM