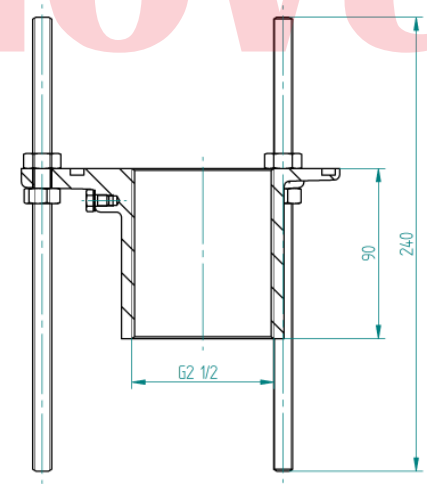

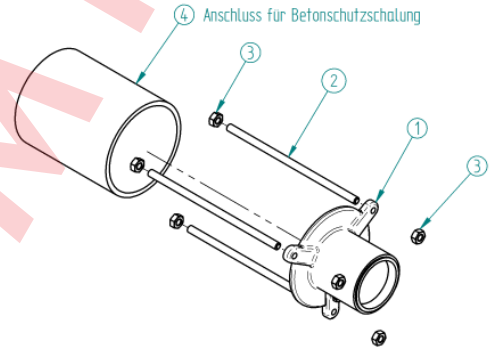

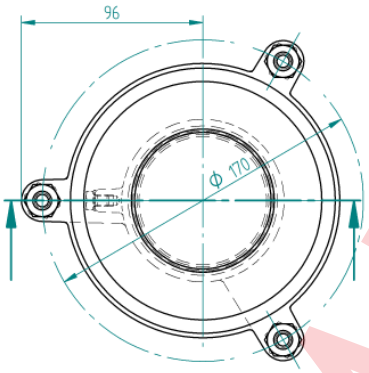

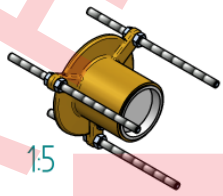

1:5

Pos.	Anz.	Bezeichnung	Bezeichnung 2	Artikel Nr.
4	1	PVC-Rohr	für Einbaugehäuse Druckseite 8730450	5000020191
3	6	Sechskantmutter DIN 934 M10		506000
2	3	Gewindestange M10 x 240 mm		576633
1	1	Einbausatz Druckseite	Schwallduschen und Wasserkanonen	018730450101

Fertigteil 8730450

Allgemeintoleranzen	Oberfläche	Maßstab 1:2 (1:5)	Position	Gewicht 3,246 kg
ISO 2768-mk	DIN ISO 1302	-	-	

	Datum	Name
Bearb.	30.07.2014	Melanie Malecki
Gepr.	31.07.2014	Langwieler
Norm		

Einbausatz Druckseite
Schwallduschen, Wasserkanonen

Hugo Lahme GmbH
Kahlenbecker Str. 2
D-58256 Ennepetal

8730450.0

Blatt 1 / 1 Bl

Zust. | Änderung | Datum | Name | EDV Nr. 8730450 Einbausatz_Druckseite_Schwallduschen_Wasser | Ersatz für Zchng.-Nr.:

Diese Unterlage ist Eigentum der Firma Hugo Lahme GmbH und urheberrechtlich geschützt. Weitergabe an Dritte oder Vervielfältigung ist nicht statthaft. This document belongs to the property of company Hugo Lahme GmbH and is thereby proprietary. Transmissions or copies third parties are prohibited.

NOVUM HOBYM