RU

RU Руководство по эксплуатации

BADU® Mat R 41
BADU® Mat R 51

Клапан 6-ходовой многопортовый с устройством для промывки

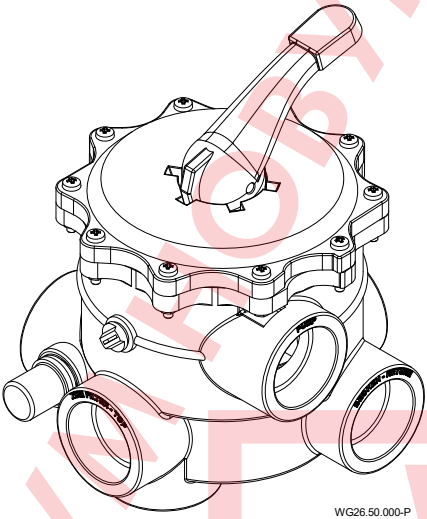

WG26.50.000-P

НОВУМ NOVUM

BADU® является торговой маркой компании
«ШПЕК Пумпен Феркауфсгезельшафт ГмбХ»
(SPECK Pumpen Verkaufsgesellschaft GmbH)

Хауптштрассе 3
91233 Нойнкирхен-ам-Занд, ФРГ

Телефон +49 9123 949-0
Факс +49 9123 949-260
info@speck-pumps.com
www.speck-pumps.com

Все права защищены.
Запрещается распространение, тиражирование, редактирование или передача содержания третьим лицам без письменного разрешения компании «ШПЕК Пумпен Феркауфсгезельшафт ГмбХ».
Данный документ и все прилагаемые к нему документы не подлежат обновлению!
Возможны технические усовершенствования!

Содержание

1 Общее примечание 4

2 Функционирование..... 4

3 Положения клапана 5

4 Очистка BADU Mat 5

5 Разборка BADU Mat 6

6 Сборка BADU Mat..... 6

7 Технические характеристики 7

7.1 Характеристики расхода.....7

7.2 Габаритный чертеж.....8

NOVUM НОВУМ

1 Общее примечание

6-ходовой многопортовый клапан BADU Mat предназначен для установки непосредственно на корпус фильтра. BADU Mat R 41 имеет пять внутренних трубных резьб Rp 1½ дюйма и/или клеевые муфты диаметром Ø50. BADU Mat R 51 имеет пять внутренних трубных резьб Rp 2 дюйма. Для трех различных монтажных позиций предлагаются четыре варианта исполнения корпуса. В варианте исполнения 3A все соединения открыты и имеют две уплотнительные заглушки с резьбой Rp 1½ дюйма или Rp 2 дюйма и уплотнительное кольцо.

ВНИМАНИЕ

Для уплотнения резьбы используйте только тефлоновую уплотнительную ленту. Не используйте слишком много ленты, чтобы избежать растрескивания соединений.

Соблюдайте время отверждения клея (не менее 12 часов)!

2 Функционирование

Перед началом работы с BADU Mat необходимо выключить насос. Клапан можно привести в нужное положение, нажав и повернув рычаг.
Если фильтр загрязнен настолько, что фильтрационный расход уже недостаточен, выполните следующие действия:

1. Выключите насос.
2. Поверните рычаг из положения **FILTER** (фильтр) в положение **BACKWASH** (обратная промывка).
3. Включите насос.
4. Выполните обратную промывку. Вновь выключите насос. Через смотровое стекло можно произвести контрольный осмотр.
5. Нажмите и поверните рычаг еще раз, чтобы выбрать положение **RINSE** (промывка).
6. Кратковременно запустите насос для промывки фильтрующего материала.
7. Выключите насос.
8. Заполните насос свежей водой до первоначального уровня.
9. Установите регулятор BADU Mat в положение **FILTER** (фильтр) и снова включите насос.

3 Положения клапана

Положение клапана	Функционирование / направление расхода в клапане
FILTER (фильтр)	Вода в плавательном бассейне фильтруется. НАСОС – К ФИЛЬТРУ (верх) – ЧЕРЕЗ ФИЛЬТР (сверху вниз) – ИЗ ФИЛЬТРА (низ) – РЕЗЕРВУАР – БАССЕЙН
BACKWASH (обратная промывка)	Очистка фильтрующей системы обратным потоком. НАСОС – ИЗ ФИЛЬТРА (низ) – ЧЕРЕЗ ФИЛЬТР (снизу вверх) – К ФИЛЬТРУ (верх) – ТРУБОПРОВОД – СЛИВ
RINSE (промывка)	После обратной промывки очистите фильтрующий материал и трубы. НАСОС – К ФИЛЬТРУ (верх) – ЧЕРЕЗ ФИЛЬТР (сверху вниз) – ИЗ ФИЛЬТРА (низ) – ТРУБОПРОВОД – СЛИВ
CLOSED (закрыт)	Циркуляции нет. **<u>Никогда</u> не эксплуатируйте насос в этом положении!**
WASTE (слив)	Слив воды из бассейна. НАСОС – ТРУБОПРОВОД – СЛИВ
CIRCULATE (циркуляция)	Циркуляция без фильтрации. НАСОС – РЕЗЕРВУАР – БАССЕЙН

4 Очистка BADU Mat

1. Выключите насос.
2. При необходимости закройте шаровые краны на трубопроводах и слегка слейте воду из системы.
3. Открутите 6 или 10 винтов на крышке, полностью снимите верхнюю часть и очистите BADU Mat.
4. При сборке обратите внимание на позиционные метки (одинаковые крепежные кронштейны крышки и корпуса должны располагаться друг над другом).

5 Разборка BADU Mat

1. Выключите насос.
2. При необходимости закройте шаровые краны на трубопроводах и слегка слейте воду из системы.
3. Выбейте цилиндрический штифт из ручного рычага.
4. Снимите шайбу и положите ее в безопасное место.
5. Открутите 6 или 10 винтов на крышке и снимите крышку.
6. Удалите вставку с пружиной.
7. Очистите клапан, при необходимости обновите уплотнительное кольцо во вставку.

6 Сборка BADU Mat

1. Сборка выполняется в обратном порядке.
2. Убедитесь в том, что под крышкой установлено новое уплотнительное кольцо. Смажьте все уплотнительные кольца!
3. Позиционные метки на крышке и корпусе должны располагаться друг над другом.
4. Равномерно затяните винты в крестообразной последовательности.

NOVUM НОВУМ НОВУМ НОВУМ

7 Технические характеристики

7.1 Характеристики расхода

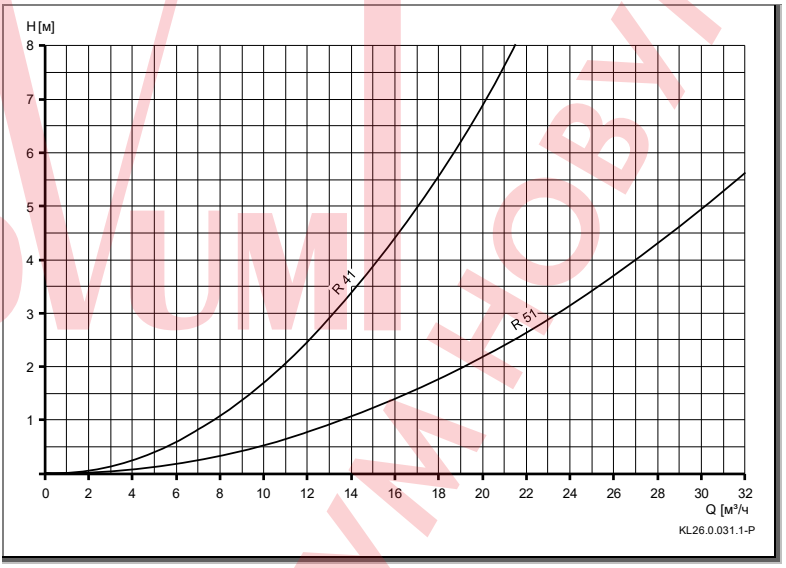

Рис. 1

7.2 Габаритный чертеж

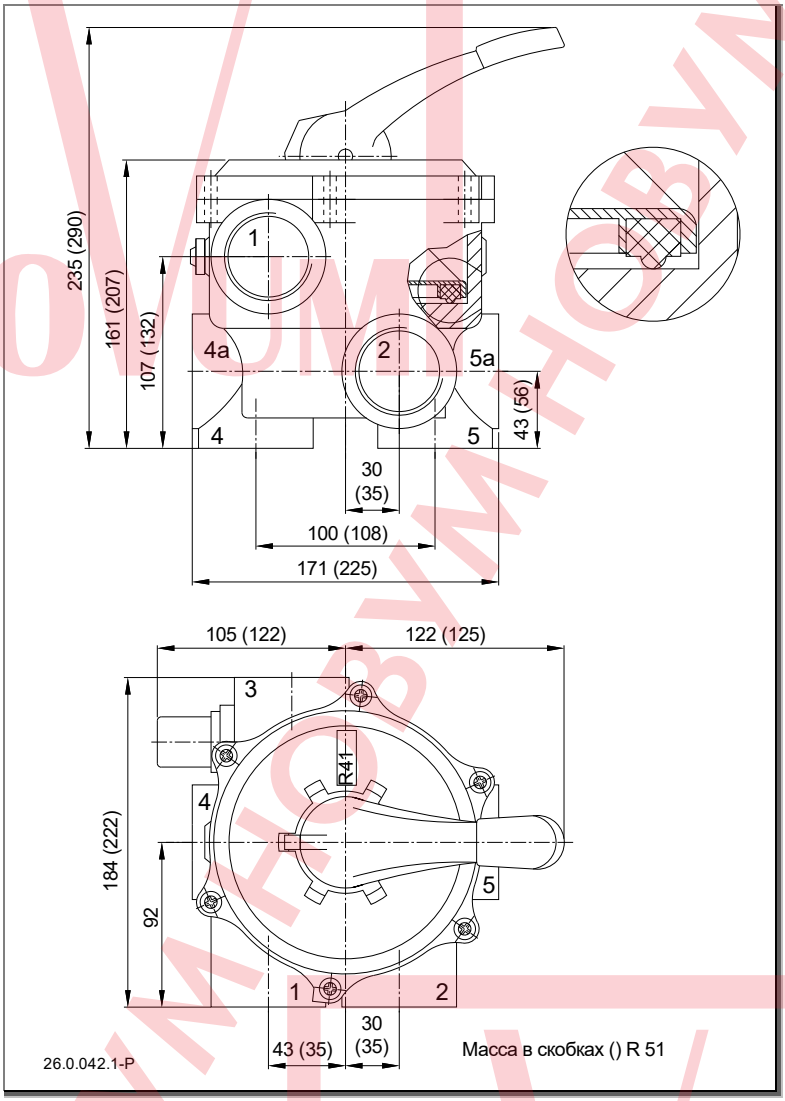

Рис. 2

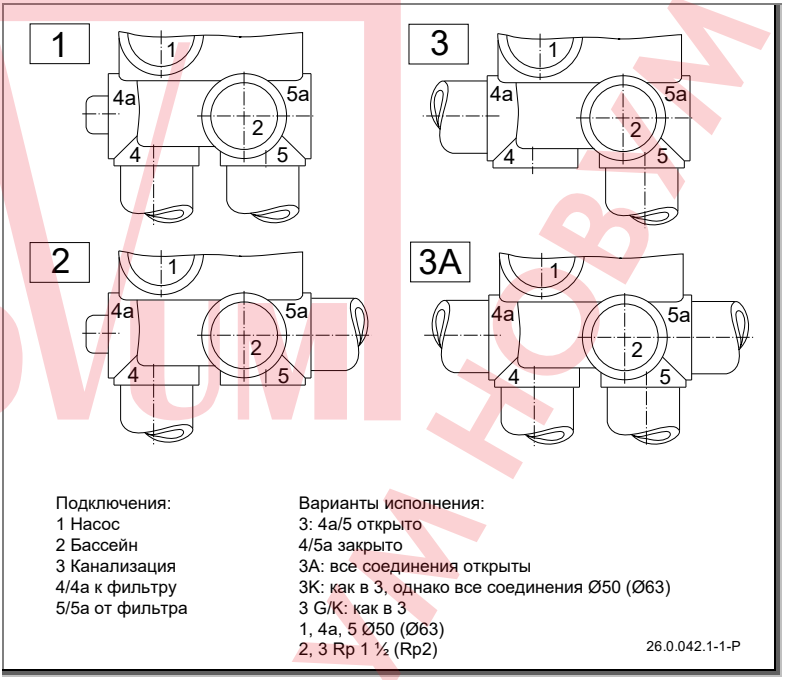
1
3
2
3A
1
4a
5a
2
4
5
Подключения:
1 Насос
2 Бассейн
3 Канализация
4/4a к фильтру
5/5a от фильтра
Варианты исполнения:
3: 4a/5 открыто
4/5a закрыто
3A: все соединения открыты
3K: как в 3, однако все соединения Ø50 (Ø63)
3 G/K: как в 3
1, 4a, 5 Ø50 (Ø63)
2, 3 Rp 1 ½ (Rp2)
26.0.042.1-1-P

Рис. 3

NOVUM
HOBYM HOBYM HOBYM
NOVUM